fischertechnik®

COMPUTING

Bauanleitung
Assembly instruction
Instructions de montage
Bouwhandleiding
Instrucciónes de construcción
Manual de montagem
Istruzioni di montaggio
Инструкция по сборке
安装说明书

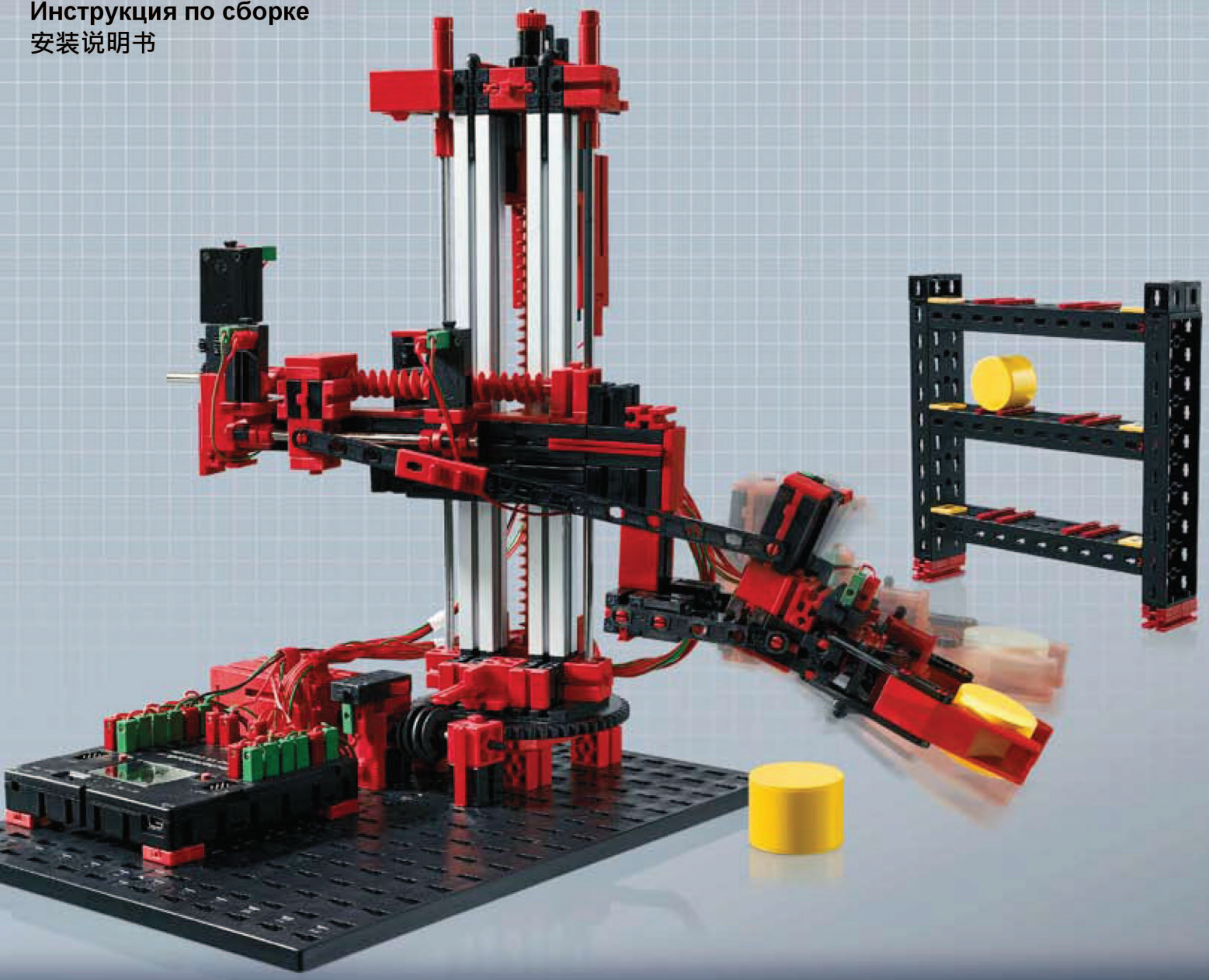

ROBO TX Automation Robots

4 MODELS

Inhalt
Contents
Contenu

Inhoud
Contenido
Conteúdo

Contenuto
Содержание
目录

Einzelteilübersicht / Spare parts list / Liste des pièces détachées / Onderdelenoverzicht / Lista da piezas / Resumo de peça individual / Singoli componenti / Перечень деталей / 零件概览 2

Montagetipps / Tips for assembly / Tuyaux pour le montage / Montagetips / Consejos para el montaje / "Dicas" para montagem / Consigli per il montaggio / Советы по сборке / 装配建议 3

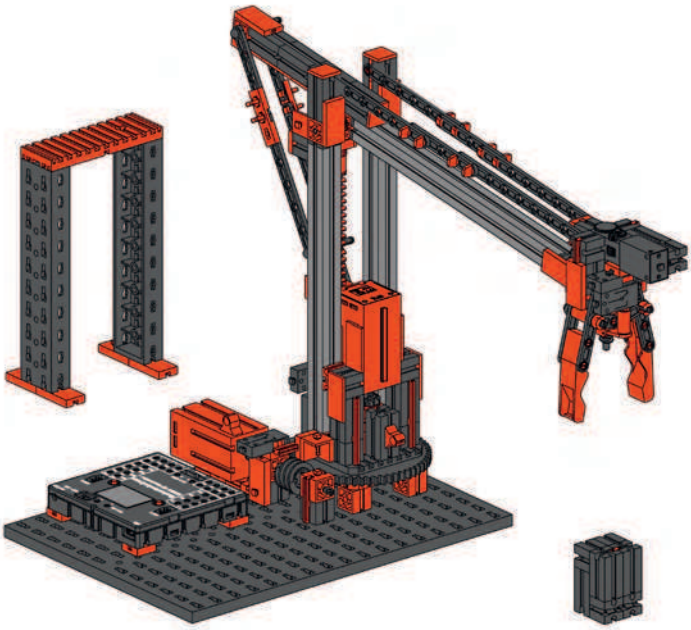

Greifroboter / Gripper robot / Robot à grappin / Grijprobot / Robot manipulador / Robô de garras / Robot con braccio / Робот-манипулятор / 抓件机器人 5

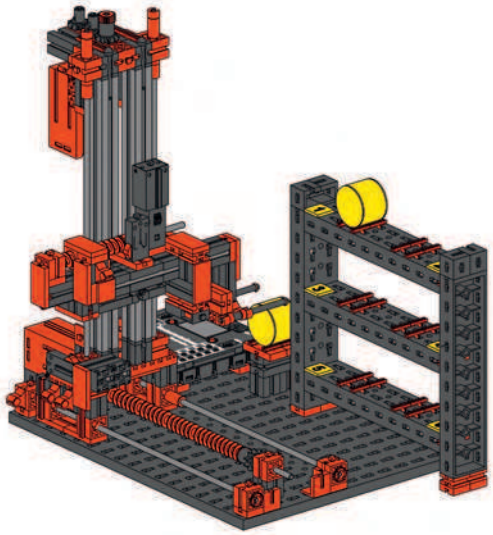

Hochregal / High bay storage rack / Rayonnage haut / Stellingmagazijn / Almacén elevado / Depósito de prateleira alta /Magazzino alto / Высотный стеллажный склад / 高货架仓库 14

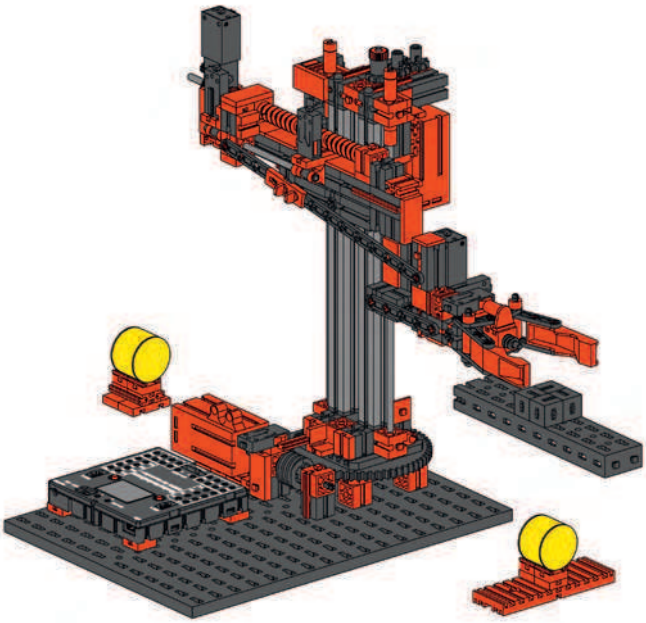

Schwenkgreifer / Pivoting gripper / Grappin basculant / Zwenkgrijper / Pinza oscilante / Garras rotativas / Pinza orientabile / Поворотный захват / 回转抓爪 27

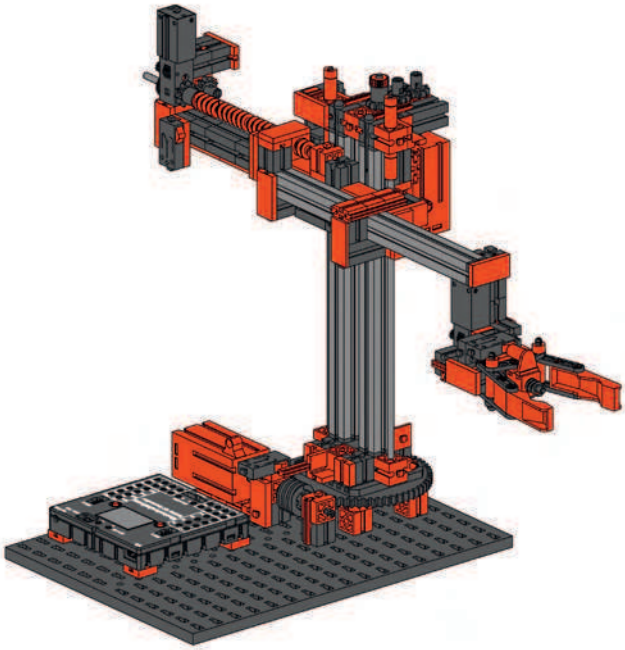

3-Achs-Roboter / 3-axis robot / Robot à 3 axes / 3-assige robot / Robot de 3 ejes / Robô de 3 eixos / Robot a 3 assi / Трёхосный робот / 3 轴机器.....39

Einzelteilübersicht
Spare parts list
Liste des pièces détachées

Onderdelenoverzicht
Lista da piezas
Resumo de peça individual

Singoli componenti
Перечень деталей
零件概览

	10 497 6 x
	31 021 1 x
	31 023 2 x
110	31 031 1 x
60	31 032 1 x
125	31 036 1 x
	31 058 1 x
15	31 060 15 x
30	31 061 8 x
	31 063 1 x
	31 078 2 x
	31 082 1 x
	31 226 3 x
45	31 330 5 x
	31 336 22 x
	31 337 26 x
	31 390 1 x

	31 391 1 x
	31 426 1 x
	31 436 5 x
	31 668 2 x
	31 707 6 x
	31 848 12 x
	31 915 2 x
	31 982 73 x
	31 983 6 x
	32 064 21 x
	32 330 12 x
	32 854 5 x
	32 859 1 x
	32 870 4 x
	32 879 18 x
	32 881 18 x
	32 882 12 x

	32 985 1 x
	35 031 1 x
	35 049 6 x
	35 061 1 x
30	35 063 4 x
	35 072 1 x
	35 073 2 x
	35 112 2 x
	35 113 1 x
	35 409 3 x
	35 668 1 x
200	35 697 1 x
	35 945 3 x
	35 969 8 x
	35 973 1 x
	35 975 2 x
	35 977 1 x

	36 035 1 x
4	36 323 12 x
	36 334 5 x
	36 443 1 x
	36 819 4 x
45	36 913 6 x
15	36 914 4 x
	36 922 6 x
60	36 952 3 x
	37 157 2 x
	37 237 25 x
	37 468 17 x
	37 679 11 x
	37 783 6 x
	37 858 3 x
	37 925 4 x
	37 926 11 x

Einzelteilübersicht
Spare parts list
Liste des pièces détachées

38 216	2 x
38 236	6 x
38 240	7 x
38 241	6 x
38 242	1 x

Onderdelenoverzicht
Lista da piezas
Resumo de peça individual

38 246	6 x
38 416	2 x
38 428	2 x
38 464	1 x
38 543	2 x

38 546	4 x
107 355	3 x
107 436	6 x
113 853	2 x
135 484	2 x

Singoli componenti
Перечень деталей
零件概览

137 096	2 x
137 125	2 x
143 289	2 x
143 389	1 x

Montagetipps
Tips for assembly
Tuyaux pour le montage
Montagetips
Consejos para el montaje
"Dicas" para montagem
Consigli per il montaggio
Советы по сборке
装配建议

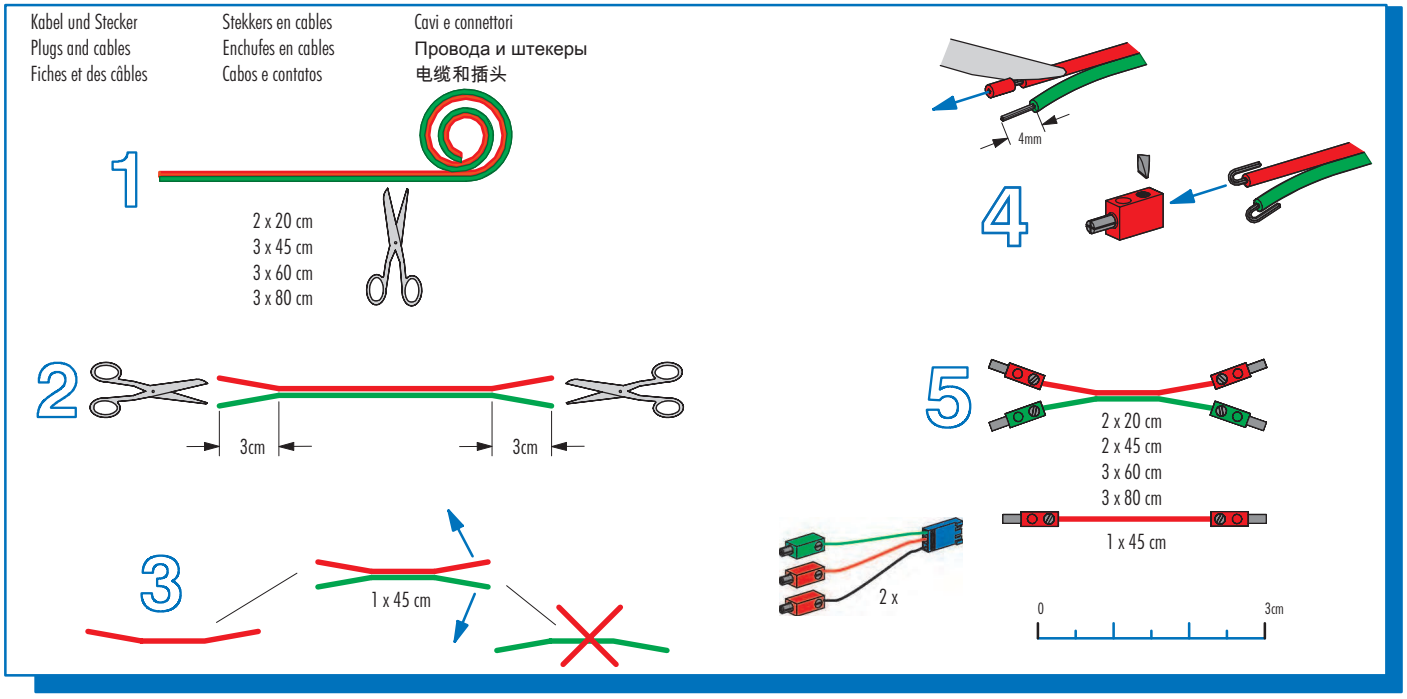

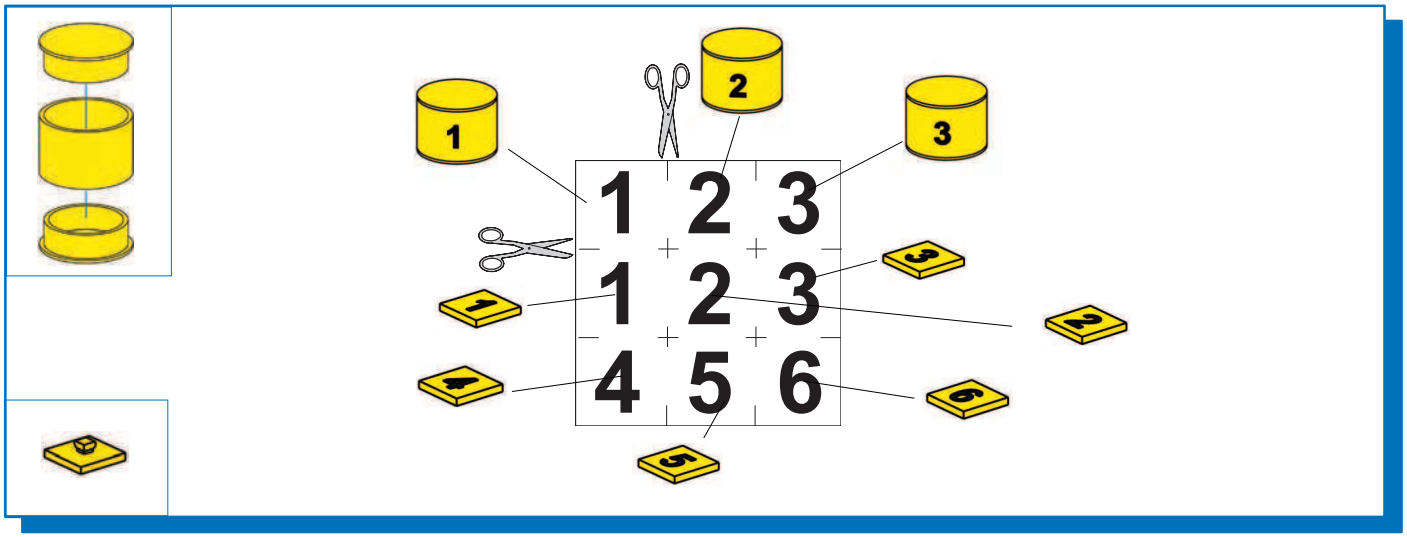

Montagetipps
Tips for assembly
Tuyaux pour le montage

Montagetips
Consejos para el montaje
"Dicas" para montagem

Consigli per il montaggio
Советы по сборке
装配建议

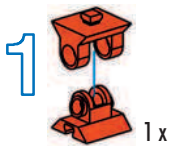

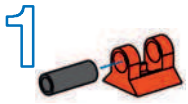

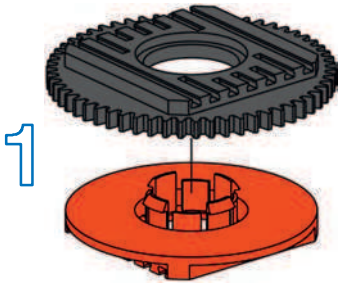

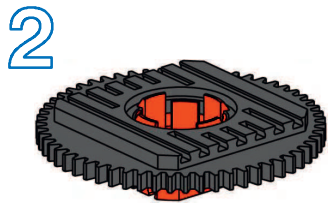

Sicherheitshinweise
Safety Information
Consignes de sécurité

- Die Anschlussklemmen dürfen nicht kurzgeschlossen werden.
- Drähte nicht in Steckdose einführen!
- Ladegerät regelmäßig auf Schäden überprüfen.Bei einen Schaden darf das Ladegerät bis zur vollständigen Reparatur nicht mehr verwendet werden.

- Do not short circuit the connecting terminals!
- Do not insert the wires into an outlet!
- Regularly inspect battery charger for damage.If the battery charger has been damaged, it should not be used further until fully repaired.

- Il est interdit de court-circuiter les bornes de raccordement.
- Contrôlez régulièrement le chargeur en vue d'éventuelles détériorations
- En cas de détérioration, il est interdit d'utiliser le chargeur jusqu'à ce qu'il ait été intégralement réparé

Veiligheidsrichtlijnen
Indicaciones de seguridad
Observações sobre segurança

- De aansluitklemmen mogen niet worden kortgesloten.
- Geen draden in de contactdoos steken!
- Laadtoestel regelmatig controleren op schade.Bij schade mag het laadtoestel niet meer gebruikt worden tot het volledig hersteld is.

- Los bornes de conexión no pueden ser puestos en cortocircuito.
- No introducir hilos en la toma de corriente!
- Comprobar con regularidad si el cargador presenta daños.En caso de presentar daños, el cargador no debe volver a ser utilizado hasta que esté completamente reparado.

- Os terminais de conexão não devem ser curto-circuitados.
- Nunca introduzir fios na tomada!
- Verificar regularmente se o carregador apresenta danos.Em caso de dano, o carregador não deverá ser utilizado enquanto não estiver plenamente consertado.

Informazioni per la sicurezza
Указания по технике безопасности
安全指南

- I morsetti di allacciamento non devono essere cortocircuitati.
- Non inserire i fili nella presa elettrica.
- Controllare periodicamente se il caricabatterie presenta dei danni.In caso di danni, il caricabatterie non deve più essere utilizzato fino alla riparazione.

- Не замыкайте накоротко соединительные клеммы.
- Не вставляйте в розетку провода!
- Регулярно проверяйте зарядное устройство на отсутствие повреждений.При налиРии повреждений использовать зарядное устройство до выполнения его полного ремонта не разрешается.

- 接线柱不允许被短路。
- 禁止将金属丝插入插座！
- 经常检查充电器是否有损坏情况。如果充电器有损，直到完全修好为止不 可以再使用。

- Alle Einzelteile, insbesondere bewegliche Teile sind falls notwendig zu warten und zu reinigen.
- All components, especially moving parts, should be maintained and cleaned as necessary.
- Toutes les pièces détachées et en particulier les pièces mobiles, sont, si nécessaire, à entretenir et à nettoyer.
- Alle onderdelen, vooral de bewegende delen, kunnen, indien noodzakelijk, onderhouden en gereinigd worden.
- Es necesario limpiar y mantener en buen estado todas las diferentes piezas - especialmente las piezas móviles.
- Caso necessário, todas as peças individuais, especialmente peças móveis, tem que ser submetidas à manutenção e ser limpadas.
- Se necessario, tutti i singoli componenti, soprattutto le parti mobili, si devono eventualmente sottoporre a manutenzione e pulizia.
- Все детали, особенно подвижные, требуют ухода и чистки.
- 必要时应保养和清洁所有零件，尤指运动部件。

- Achtung
  Verletzungsgefahr an Bauteilen mit funktionsbedingten scharfen Kanten und Spitzen!
- Caution
  Be careful not to hurt yourself on components with sharp or pointed edges!
- Attention
  Risque de blessure sur les élements comportant des arêtes et o pointes vives indispensables au bon fonctionnement!
- Let op
  U kunt zich bezeren aan bouwstenen met sherpe randen of punten!
- Attenzione
  Esiste il pericolo di lesione con i pezzi di costruzione che hanno bordi e punte spigolosi necessari per la funzionalita del pezzo!
- Atenção
  Perigo de ferimentos em peças componentes com cantos vivos e pontas obrigatórios para o funcionamento !
- Attenzione
  Pericolo di lesioni dovute a componenti con spigoli vivi e punte per motivi funzionali!
- Будьте осторожны
  Об острые края деталей и и наконечники можно порезаться!
- 注意
  因功能需要而带有锋利的棱边和尖角的部件可能会带来受伤危险！

- Alle elektrischen Bauteile (Motoren, Lampen, ROBO TX Controller) dürfen ausschließlich an Stromversorgungen von fischertechnik angeschlossen werden.
- No electrical components (motors, lamps, ROBO TX Controller) are to be connected to any other power supply than that provided by fischertechnik.
- Tous les composants électriques (moteurs, lampes, ROBO TX Controller) ne doivent être branchés aux alimentations électriques uniquement que par la société Fischertechnik.
- Alle elektrische componenten (motoren, lampen, ROBO TX Controller) mogen uitsluitend op stroomvoorzieningen van fischertechnik worden aangesloten.
- Todos los componentes eléctricos (motores, luces, ROBO TX Controller) deben conectarse a la alimentación de corriente de la técnica Fischer exclusivamente.
- Todas as peças componentes elétricas (motores, lâmpadas, ROBO TX Controller) só podem ser exclusivamente conectadas em abastecimentos de corrente da Fischertechnik.
- Tutti i componenti elettrici (motori, lampadine, ROBO TX Controller) devono essere collegati esclusivamente ad alimentatori fischertechnik.
- Все электрические детали (электромоторы, лампочки.) можно подключать только к источникам электропитания от fischertechnik.
- 只允许将所有电气部件 (传感器，电机) 与慧鱼技术产品的电源装置相连接

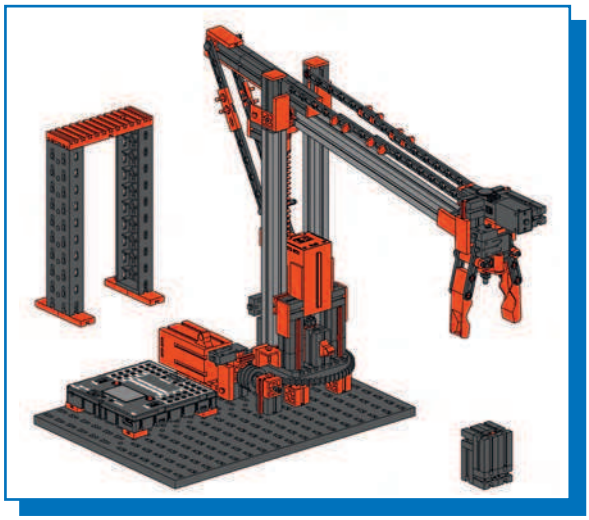

Greifroboter
Gripper robot
Robot à grappin

Grijprobot
Robot manipulador
Robô de garras

Robot con braccio
Робот-манипулятор
抓件机器人

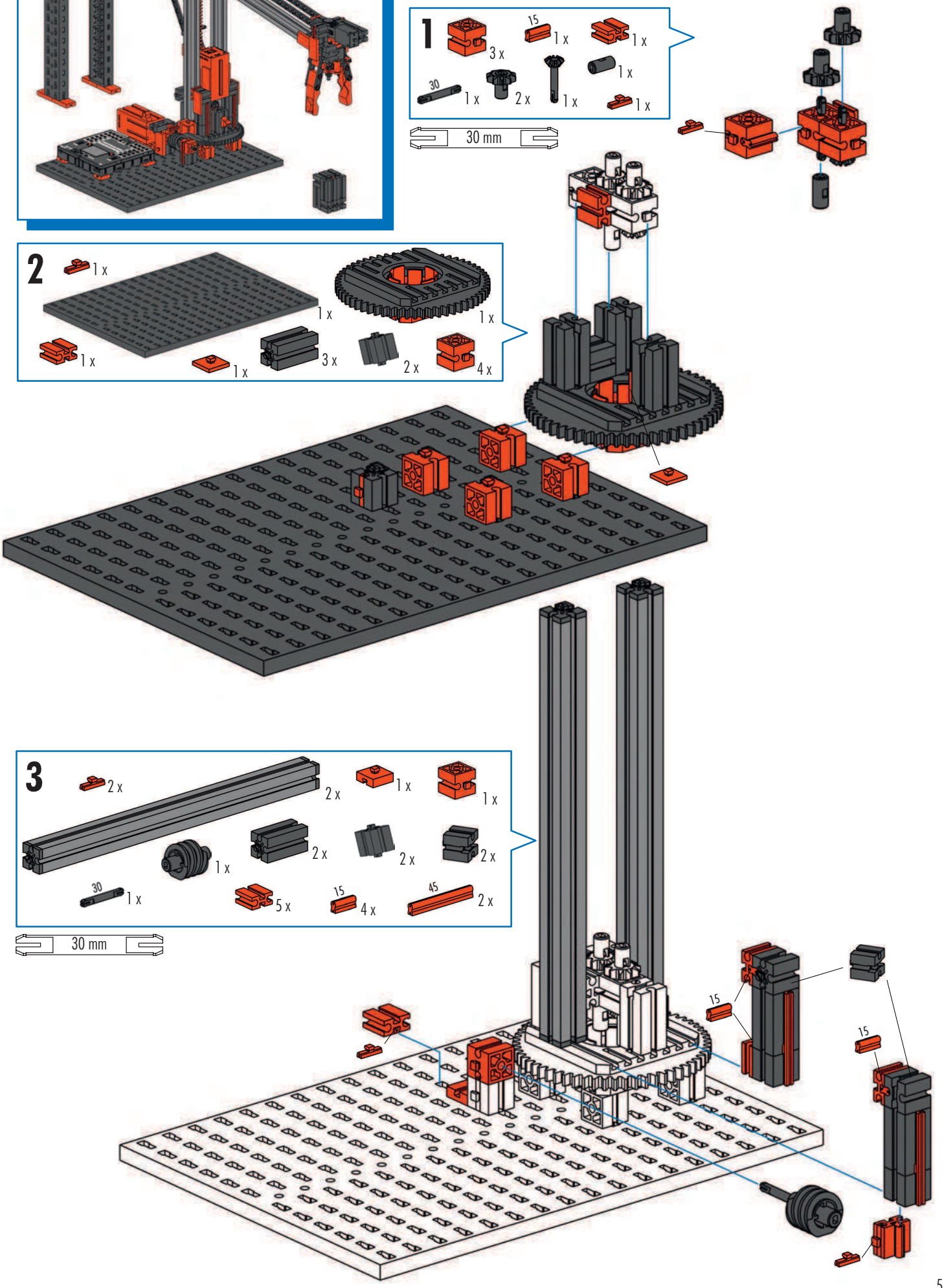

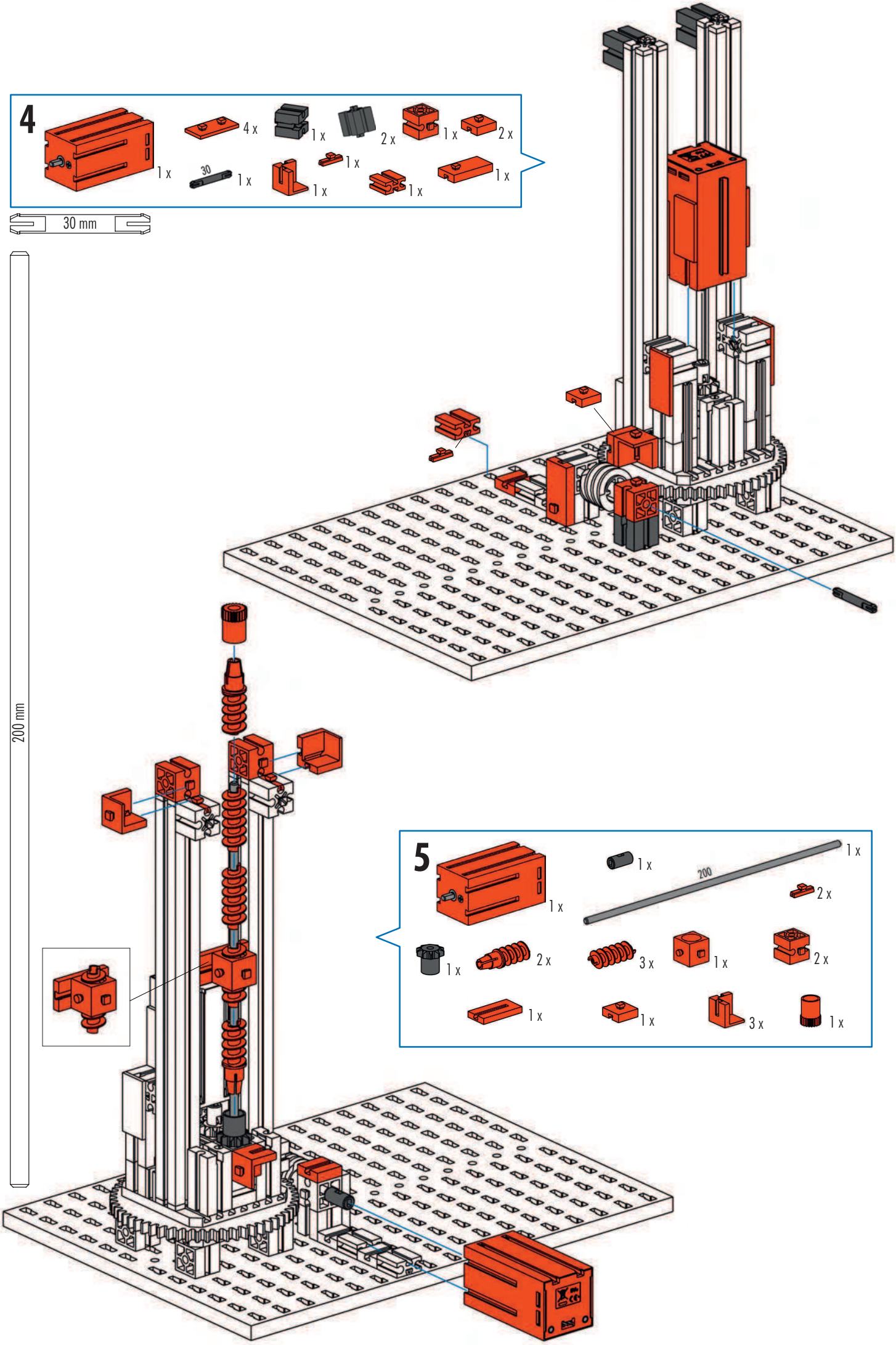
4
1 x
4 x
1 x
2 x
1 x
2 x
30
1 x
1 x
1 x
1 x
1 x
30 mm
200 mm
5
1 x
1 x
200
1 x
2 x
1 x
2 x
3 x
1 x
2 x
1 x
1 x
3 x
1 x

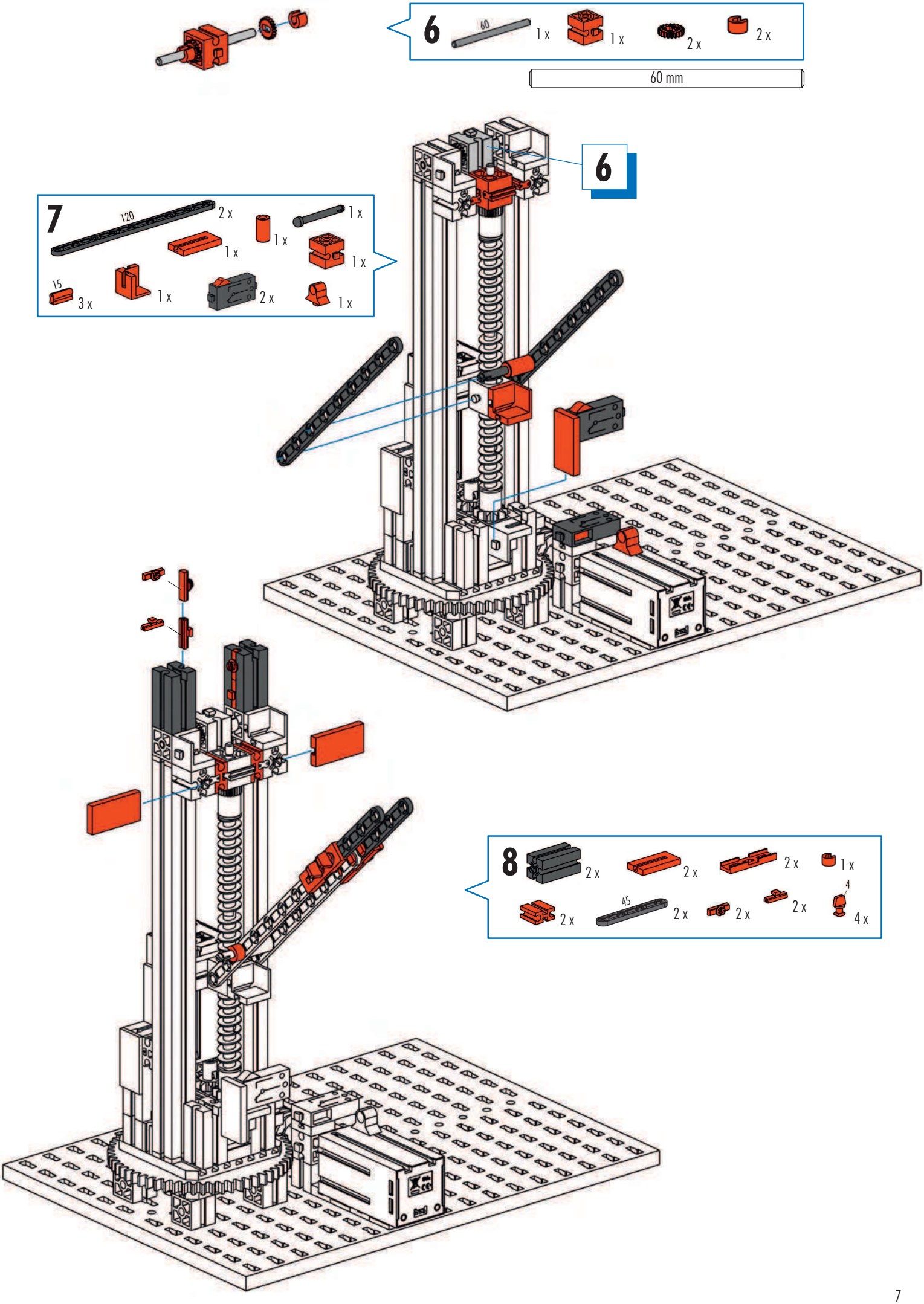
6
60
1 x
1 x
2 x
2 x
60 mm
7
120
2 x
1 x
1 x
1 x
1 x
15
3 x
1 x
2 x
1 x
6
8
2 x
2 x
2 x
1 x
2 x
45
2 x
2 x
2 x
4
4 x

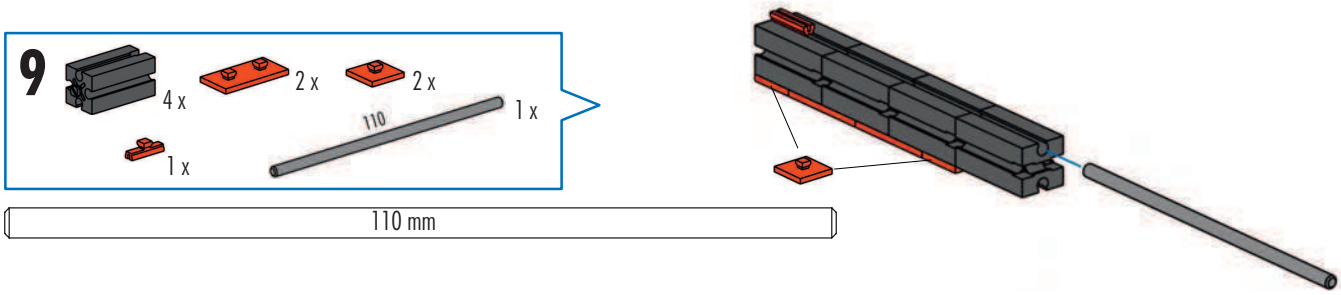
9
4 x
2 x
2 x
110
1 x
1 x
110 mm

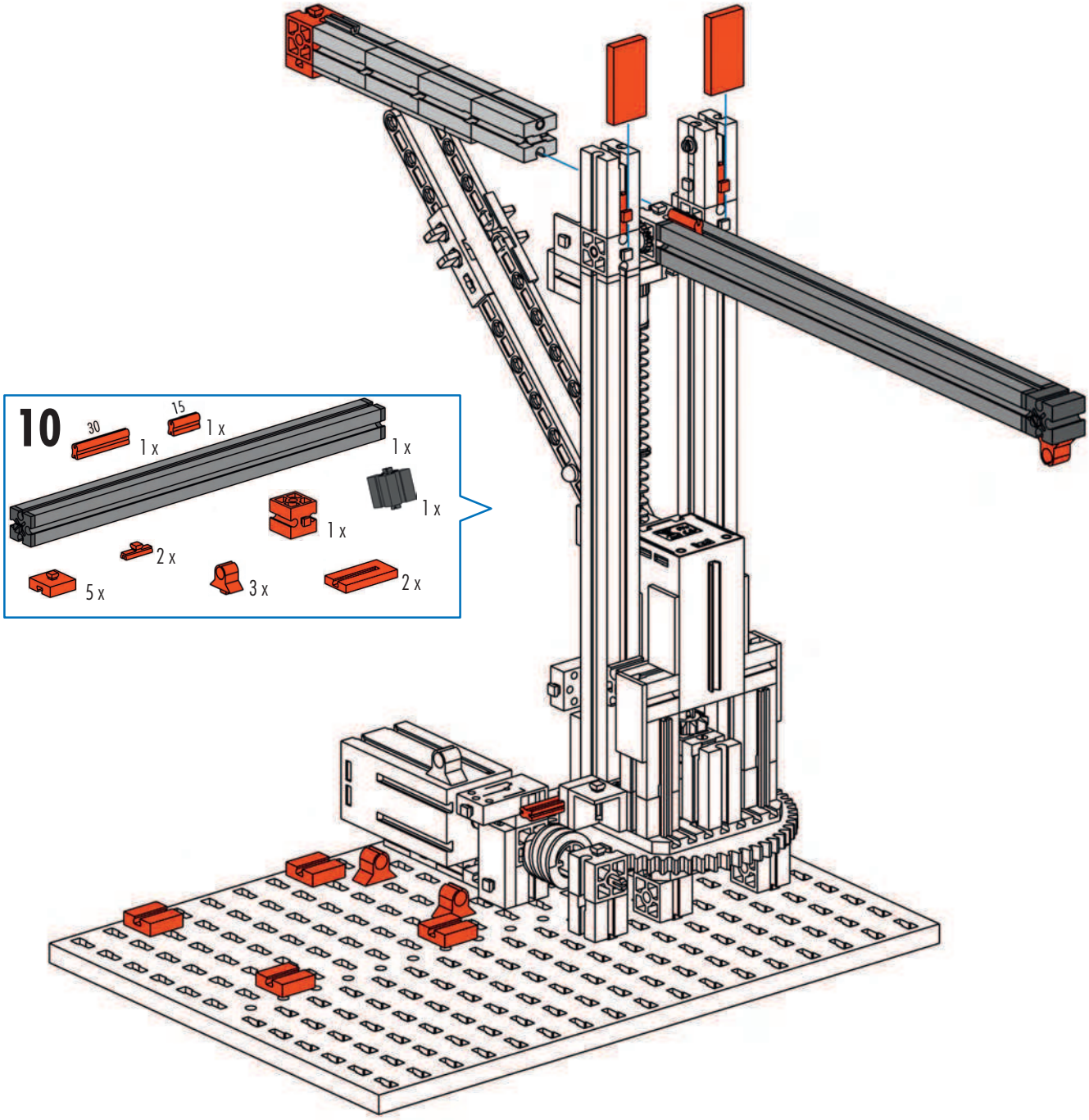
10
30
1 x
15
1 x
1 x
1 x
1 x
2 x
5 x
3 x
2 x

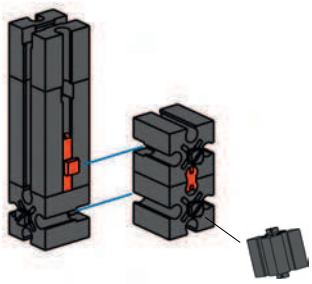

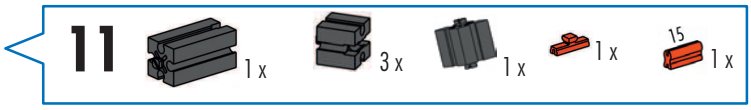
11
1 x
3 x
1 x
1 x
15
1 x

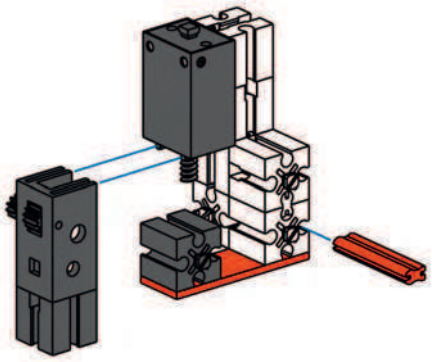

12

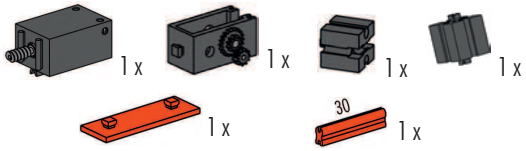
1 x
1 x
1 x
1 x
1 x
30
1 x

13

2 x
1 x
2 x

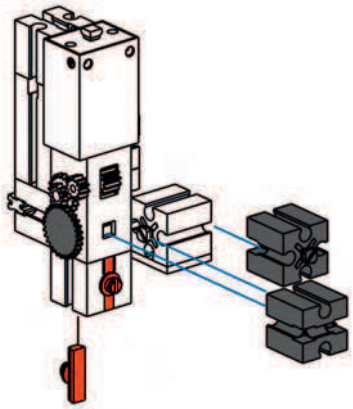

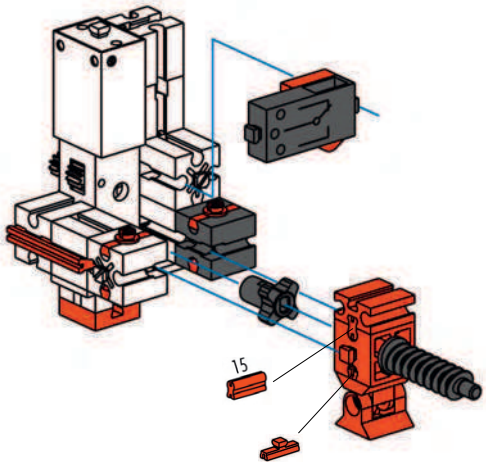
15

14

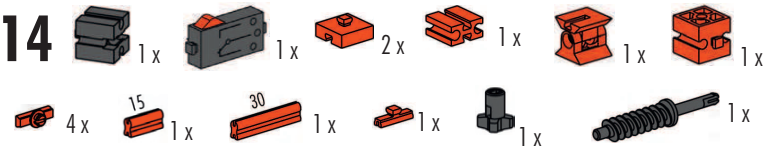
1 x
1 x
2 x
1 x
1 x
1 x
4 x
15
1 x
30
1 x
1 x
1 x
1 x

15

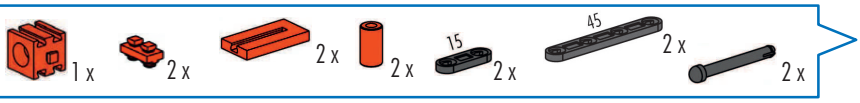
1 x
2 x
2 x
2 x
15
2 x
45
2 x
2 x

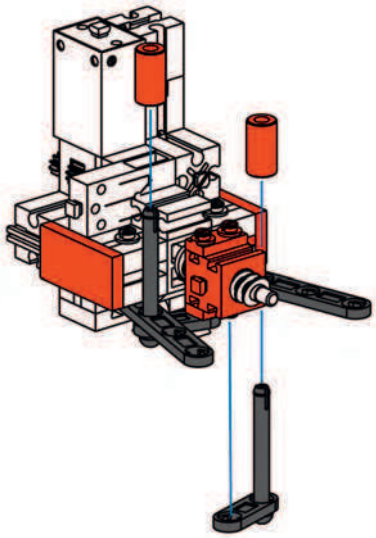

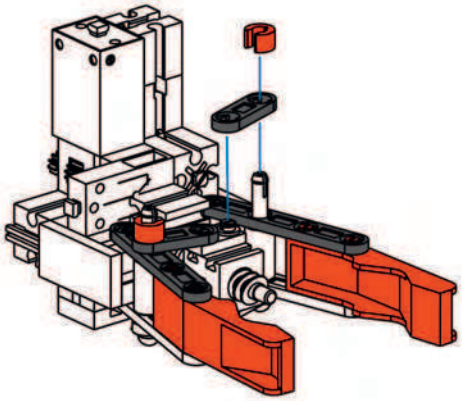

16

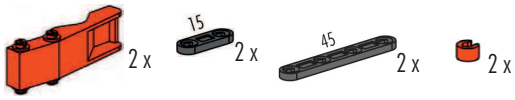
2 x
15
2 x
45
2 x
2 x

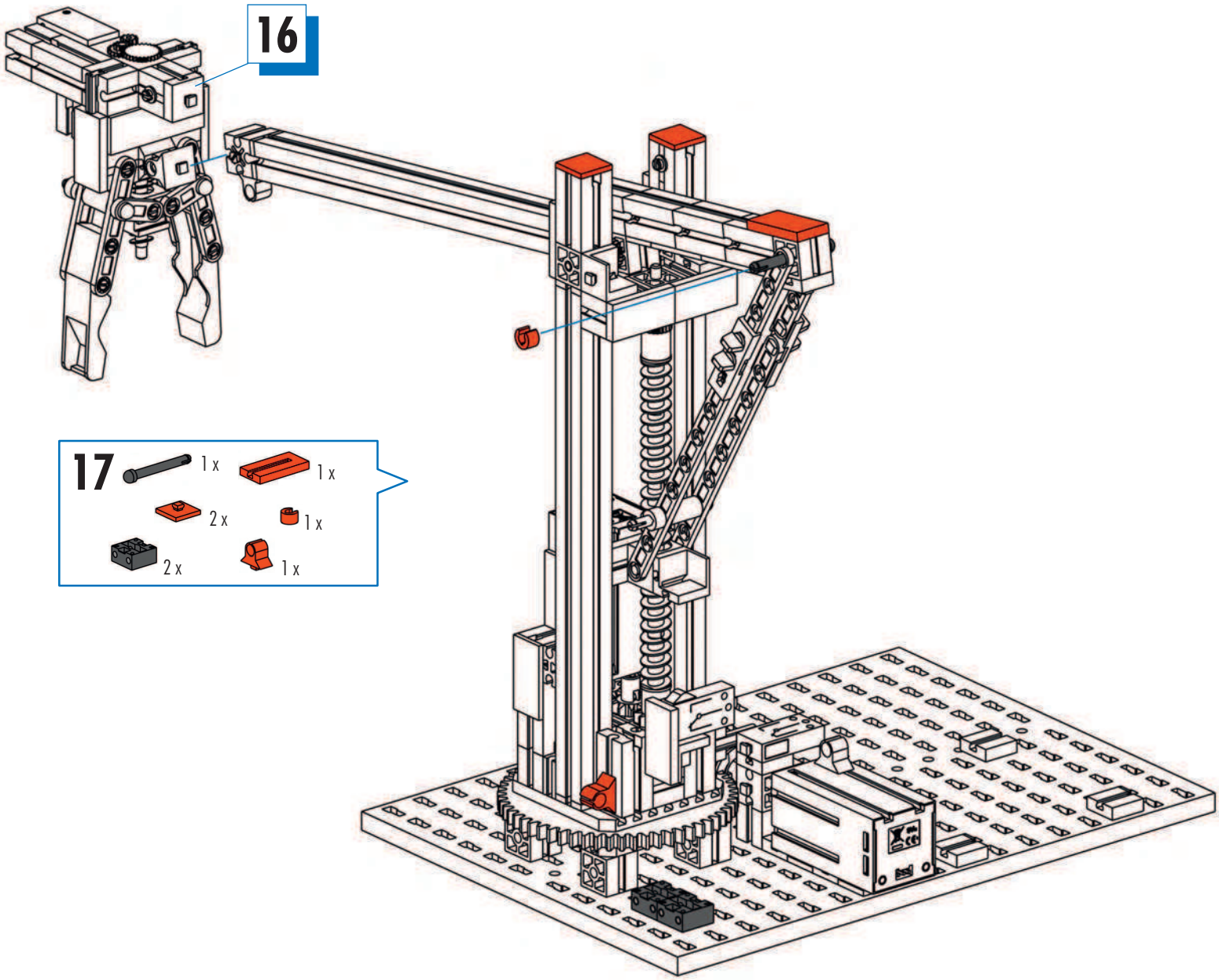

- ROBO TX Controller (Art.-Nr. 500 995) nicht im Baukasten enthalten
- ROBO TX Controller (Art.-Nr. 500 995) not included in the modular kit
- ROBO TX Controller (Art.-Nr. 500 995) n'est pas contenue dans le kit
- ROBO TX Controller (Art.-Nr. 500 995) niet in de bouwdoos opgenomen
- ROBO TX Controller (Art.-Nr. 500 995) no está incluido en el conjunto
- ROBO TX Controller (Art.-Nr. 500 995) não contido no sistema de construção por blocos
- ROBO TX Controller (Art.-Nr. 500 995) non incluso nella scatola di montaggio
- ROBO TX Controller (Art.-Nr. 500 995) не входит в комплект конструктора
- ROBO TX Controller (Art.-Nr. 500 995)不包含在组件

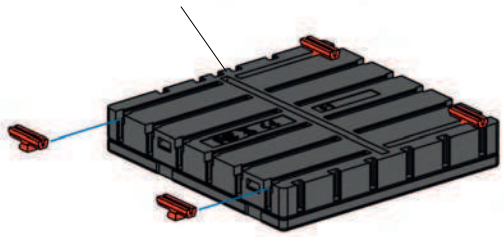

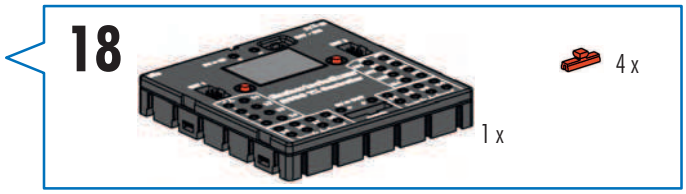

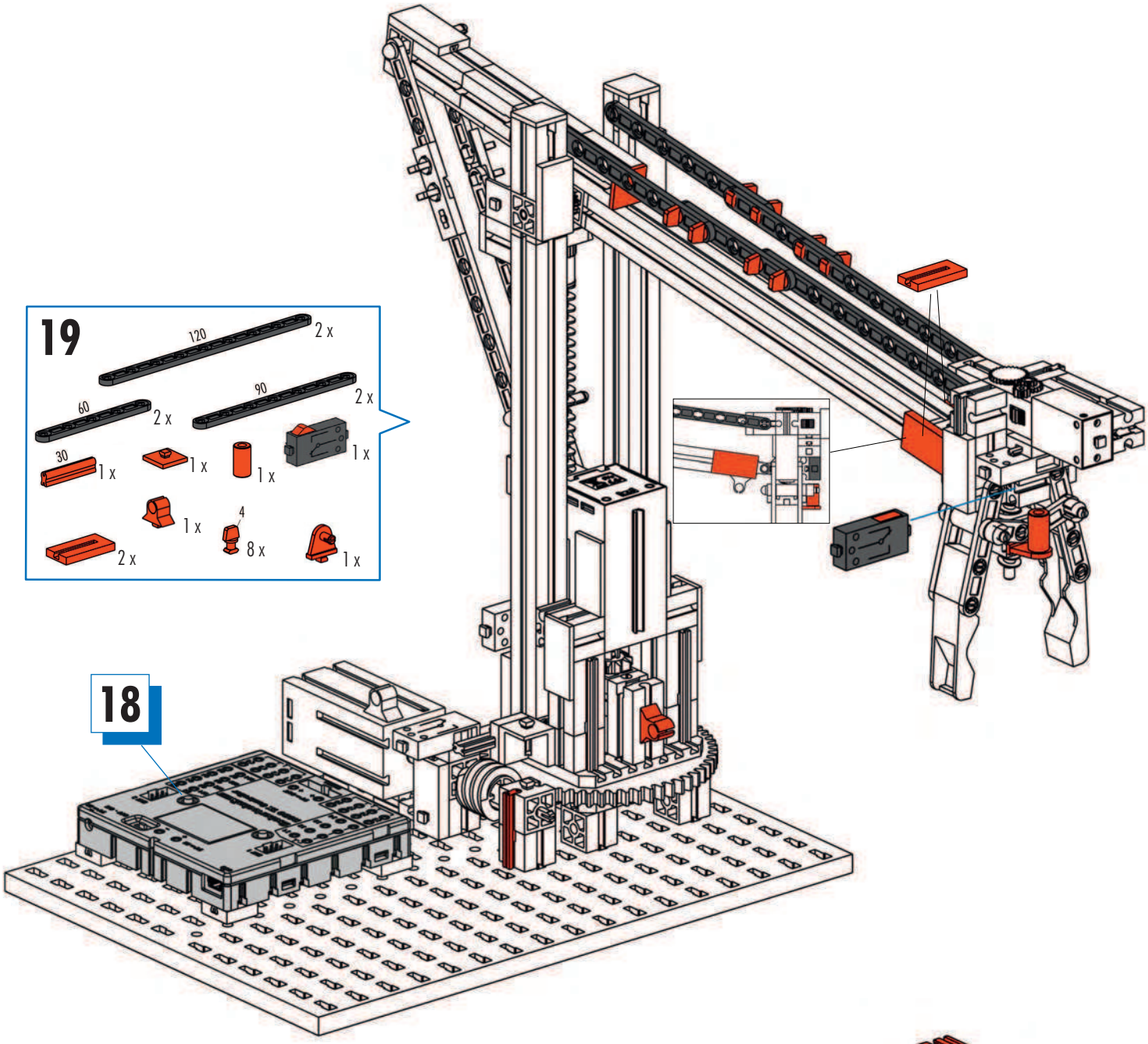
19
120
2 x
60
2 x
90
2 x
30
1 x
1 x
1 x
1 x
1 x
4
8 x
2 x
1 x
18

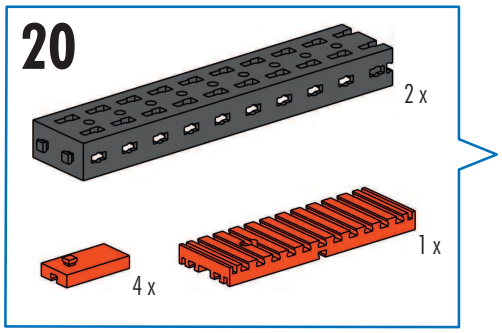
20
2 x
1 x
4 x

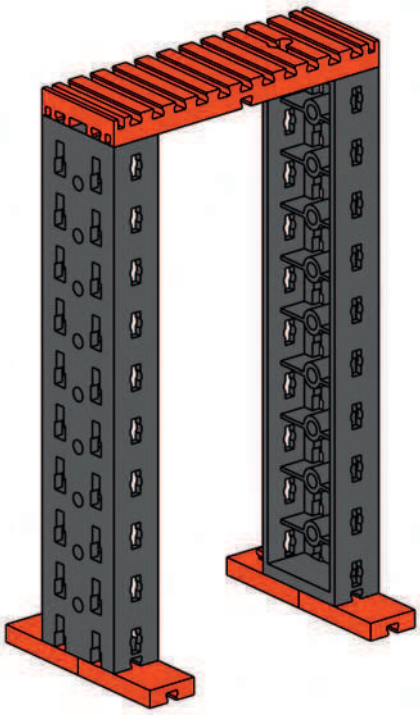

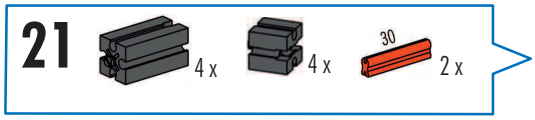
21
4 x
4 x
30
2 x

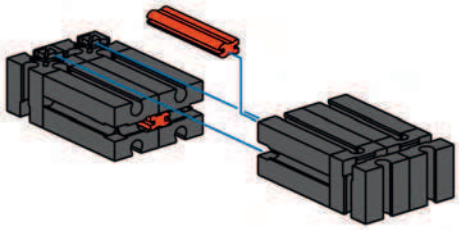

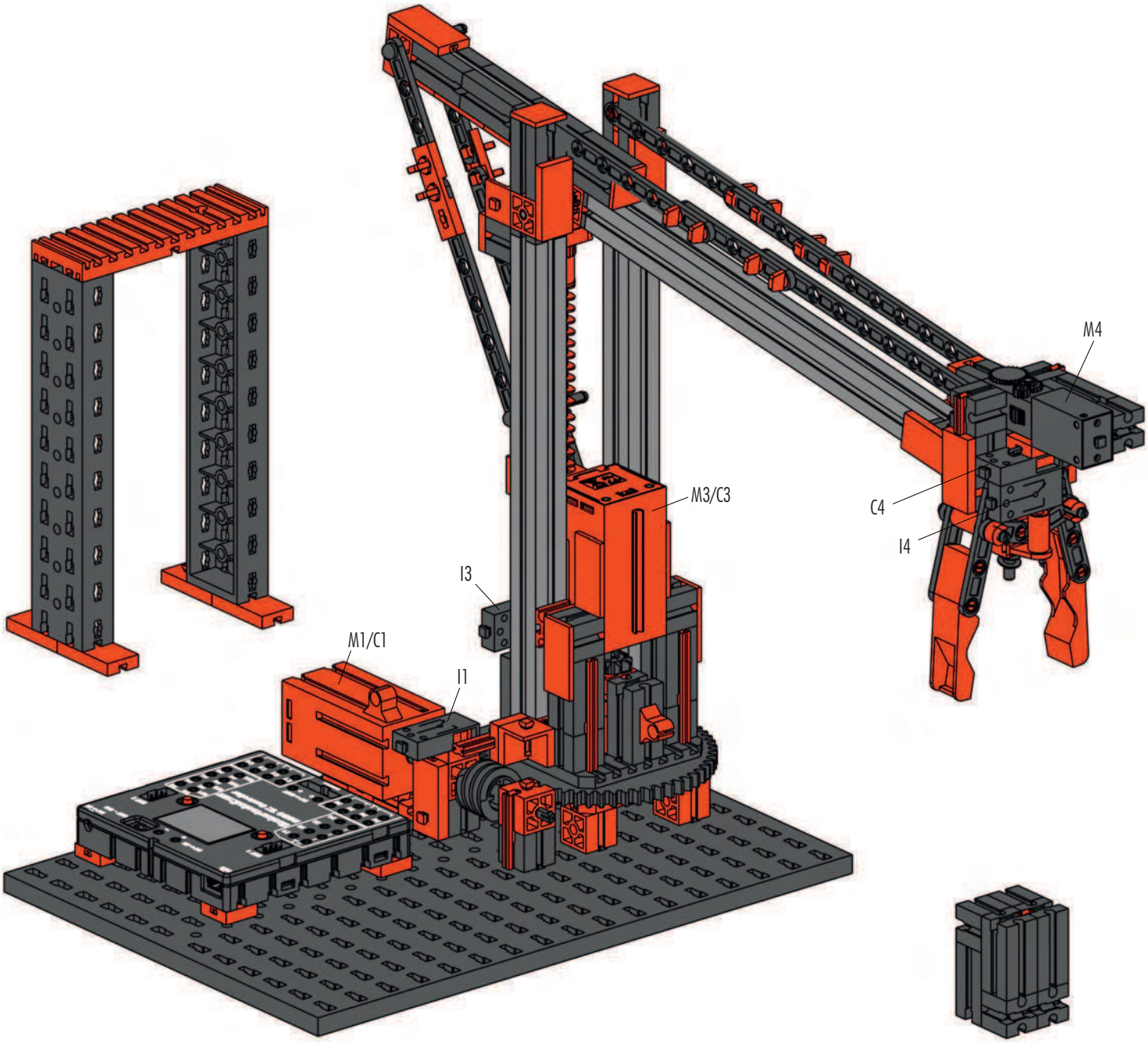
M4
M3/C3
C4
I4
I3
M1/C1
I1

Schaltplan
Circuit diagram
Plan électrique

Schakelschema
Diagrama de circuitos
Plano elétrico de ligação

Schema elettrico
Схема подключения
电路图

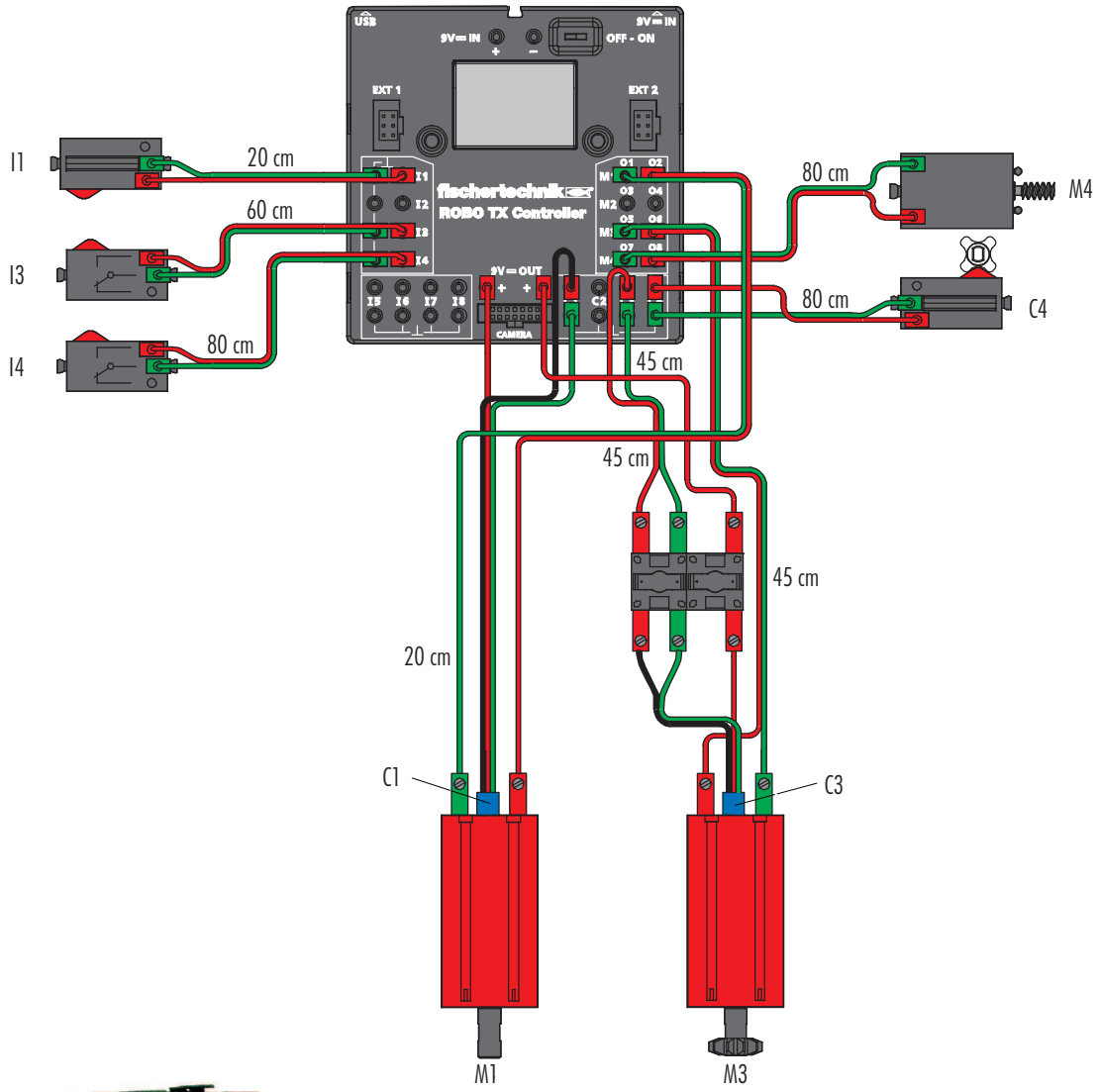

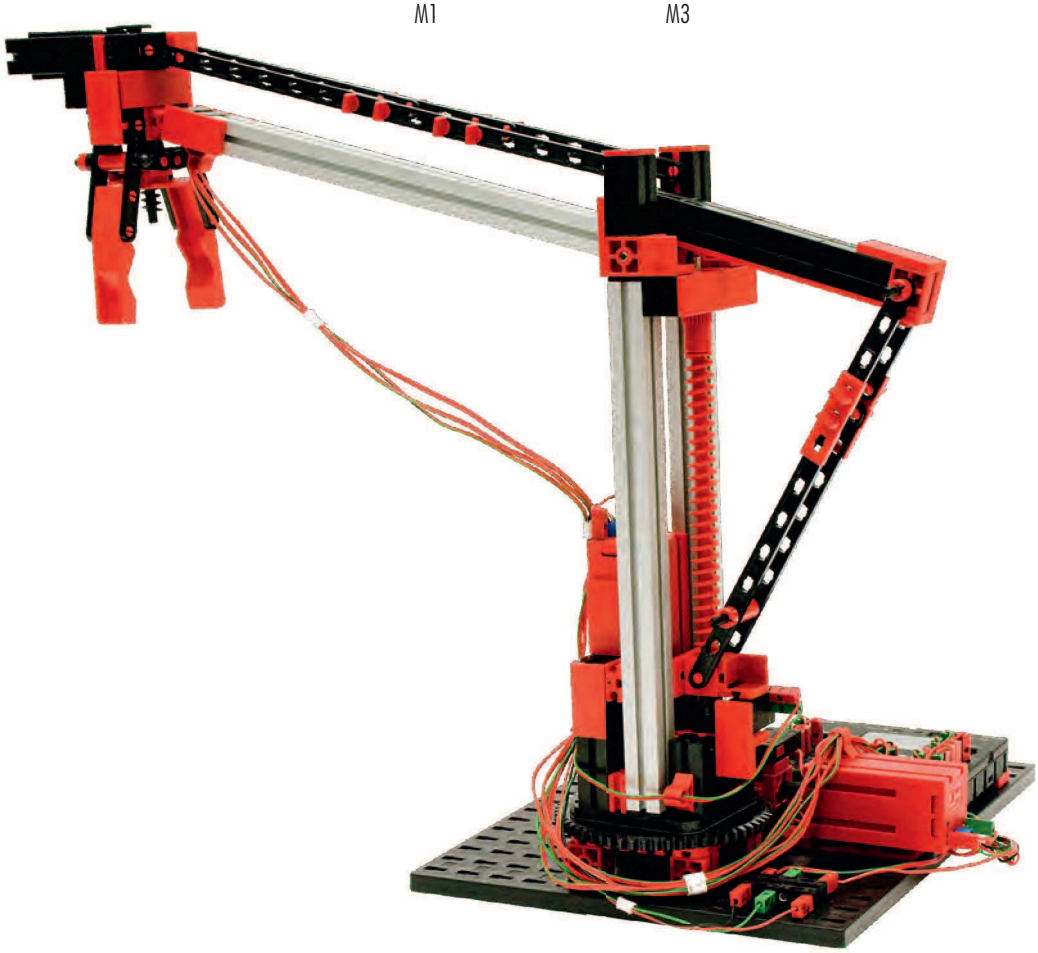

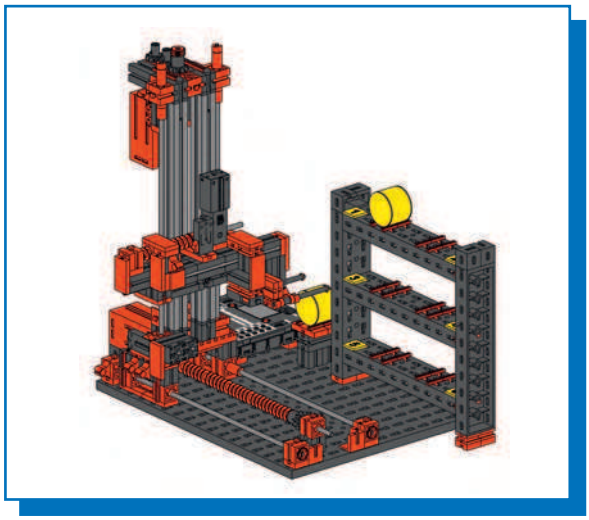

Hochregal
High bay storage rack
Rayonnage haut

Stellingmagazijn
Almacén elevado
Depósito de prateleira alta

Magazzino alto
Высотный стеллажный склад
高货架仓库

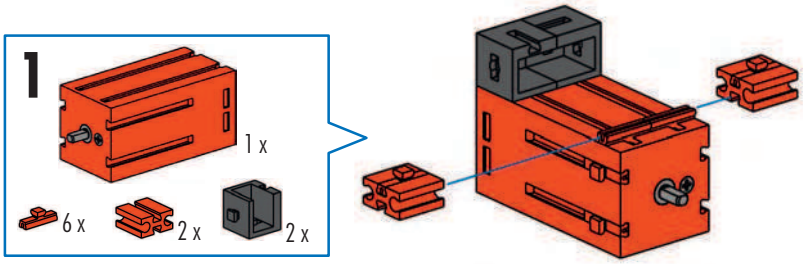

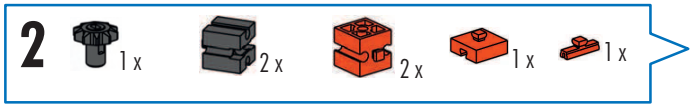

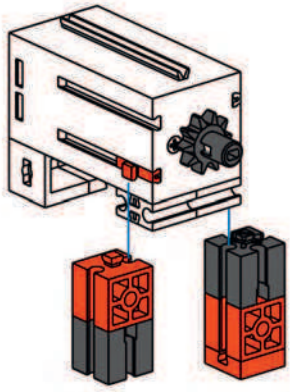

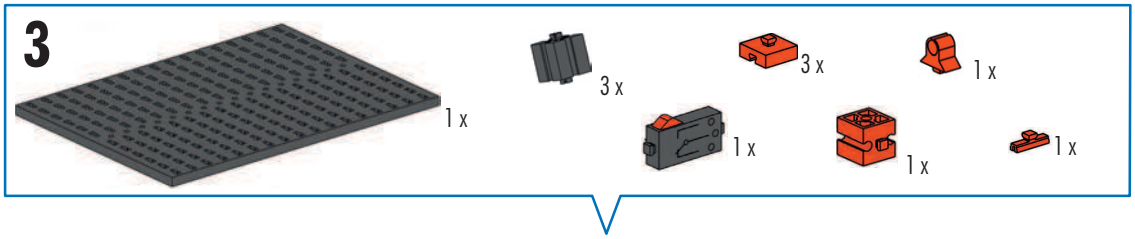

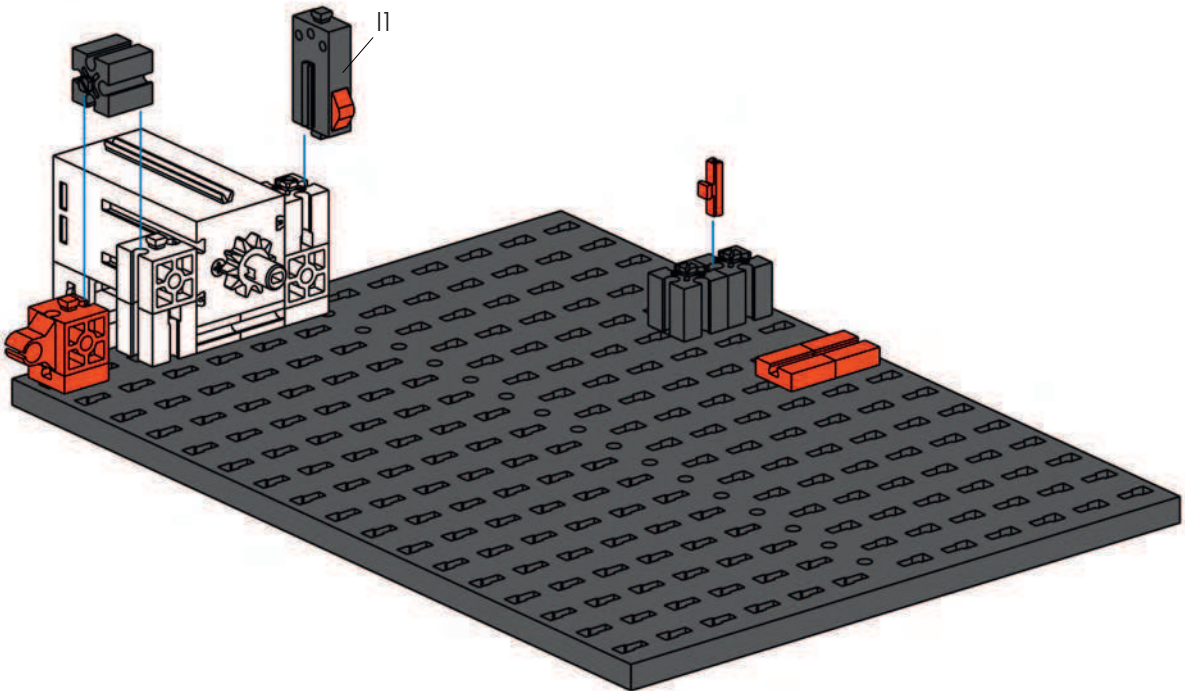

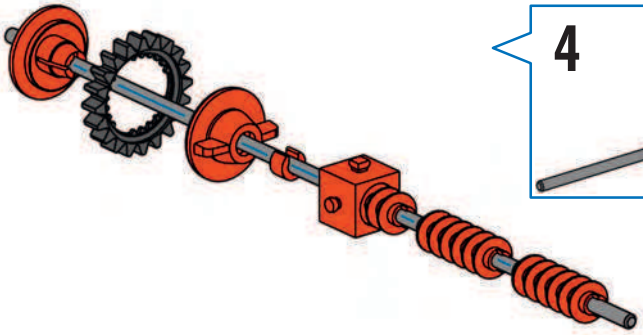

4

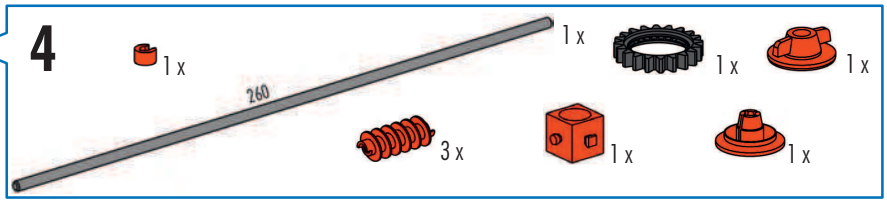
1 x
260
1 x
1 x
1 x
3 x
1 x
1 x

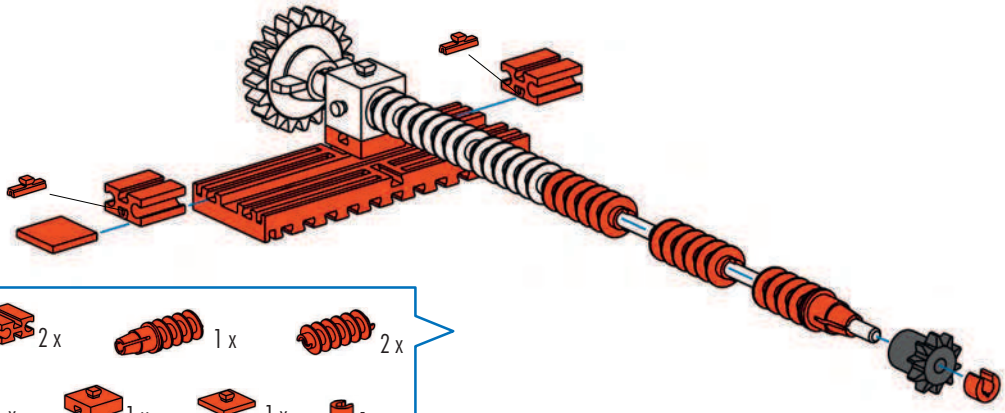

5

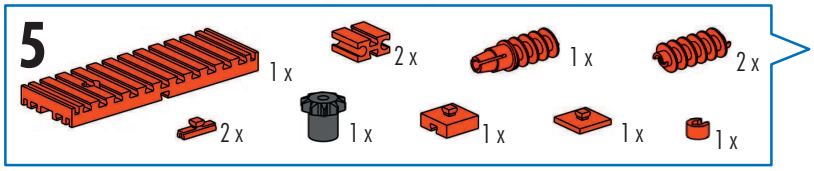
1 x
2 x
1 x
2 x
2 x
1 x
1 x
1 x
1 x

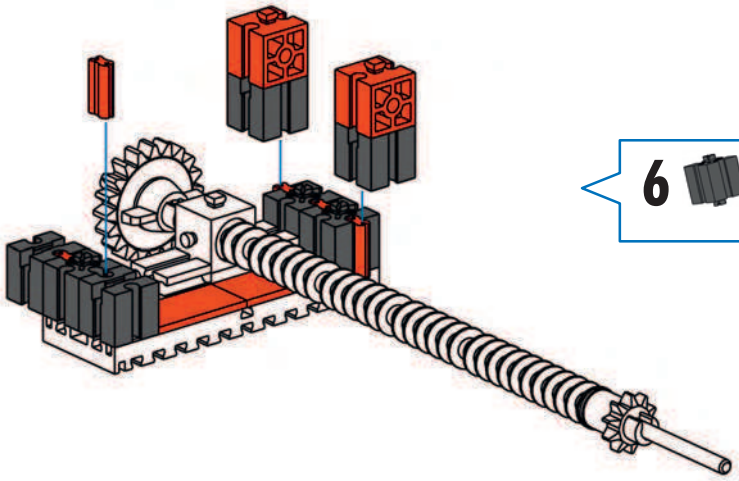

6

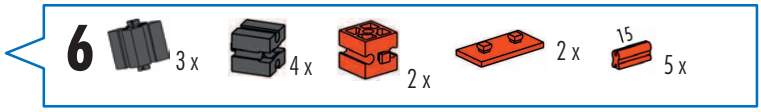
3 x
4 x
2 x
2 x
15
5 x

7

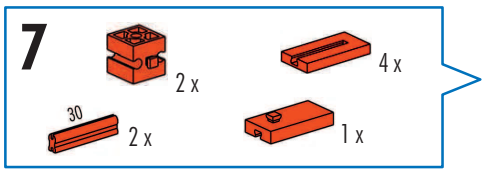
2 x
4 x
30
2 x
1 x

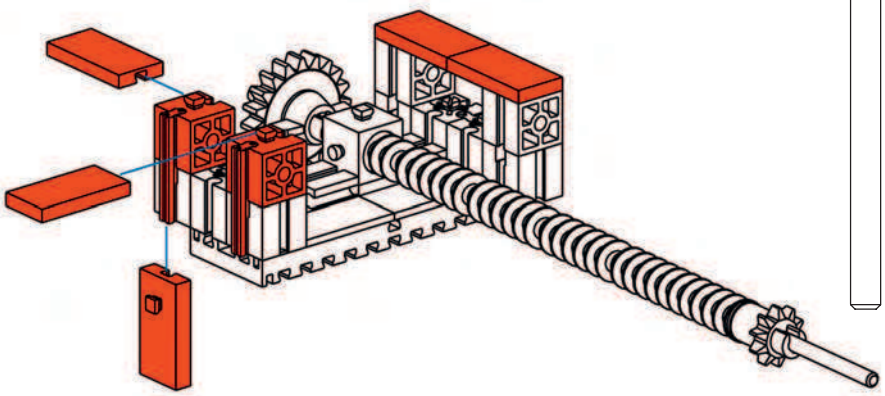

260 mm

260 mm

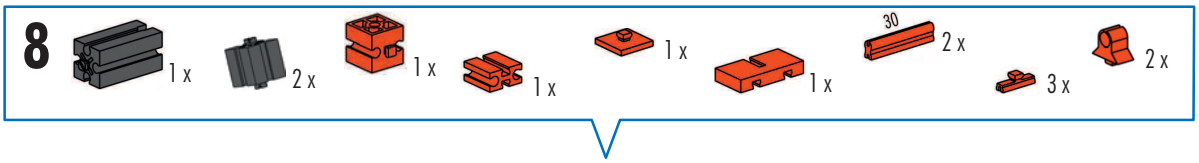

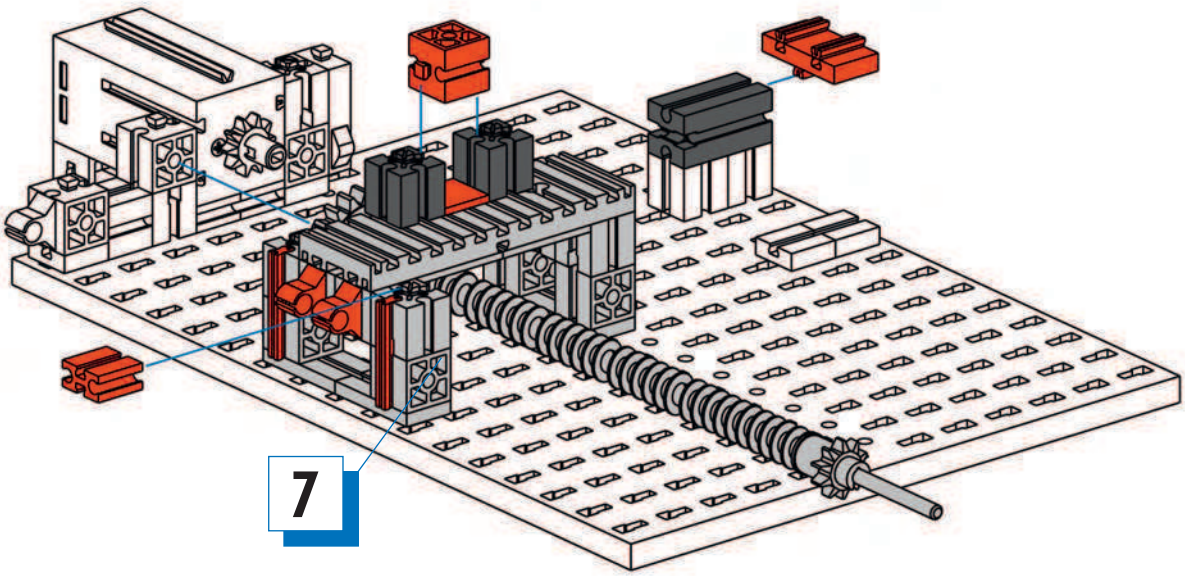

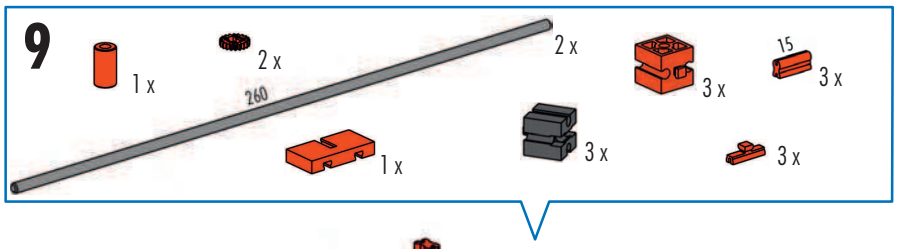

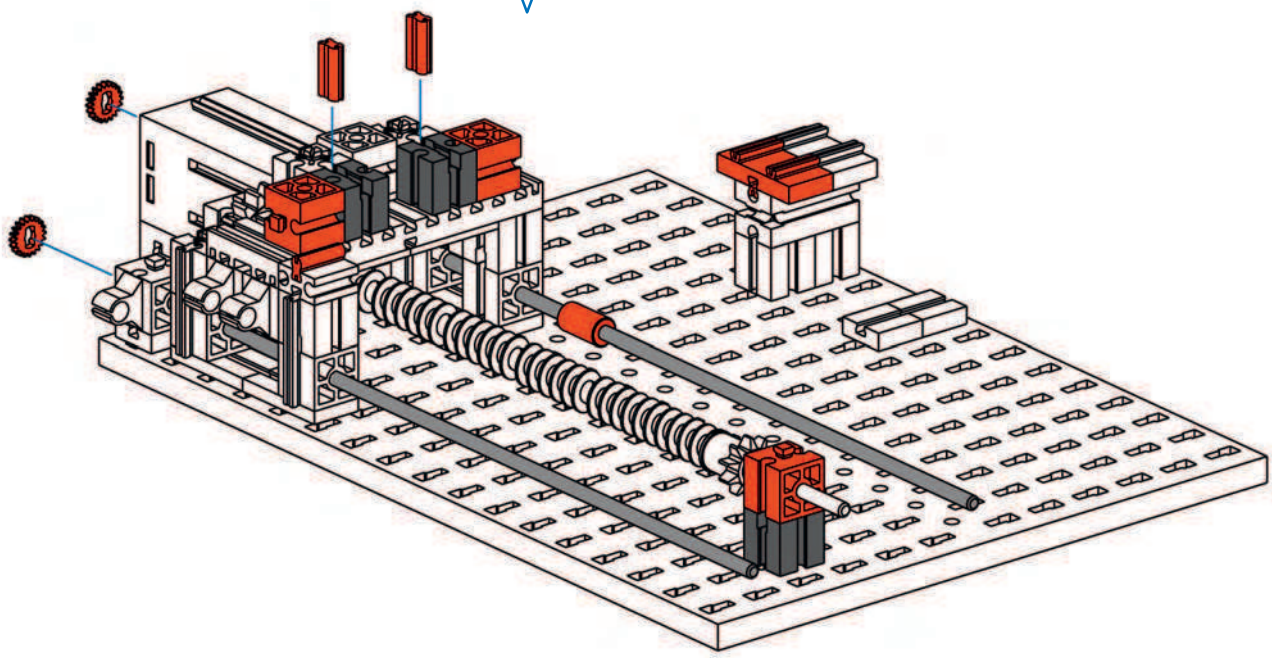

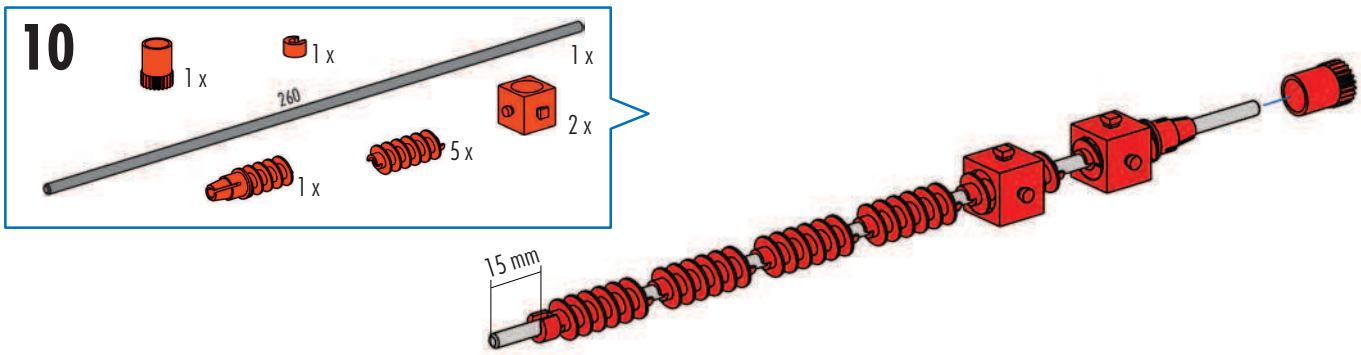

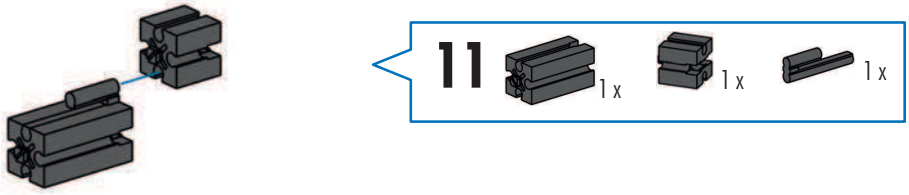

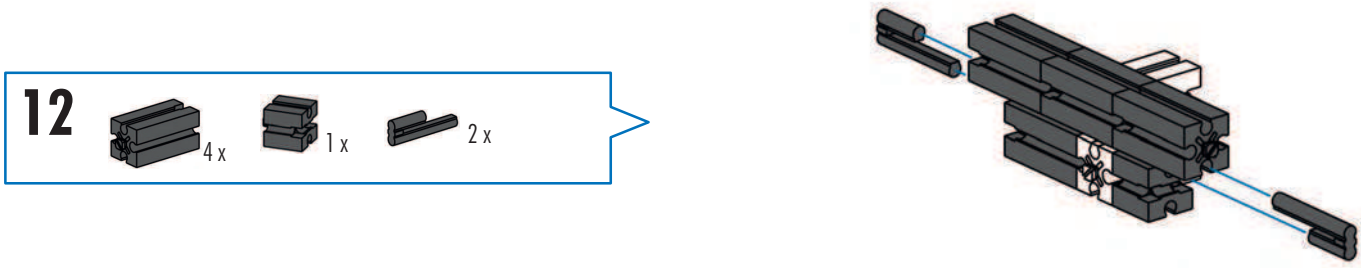

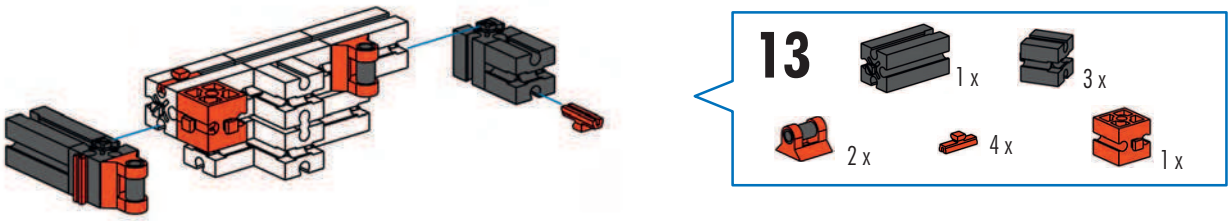

260 mm

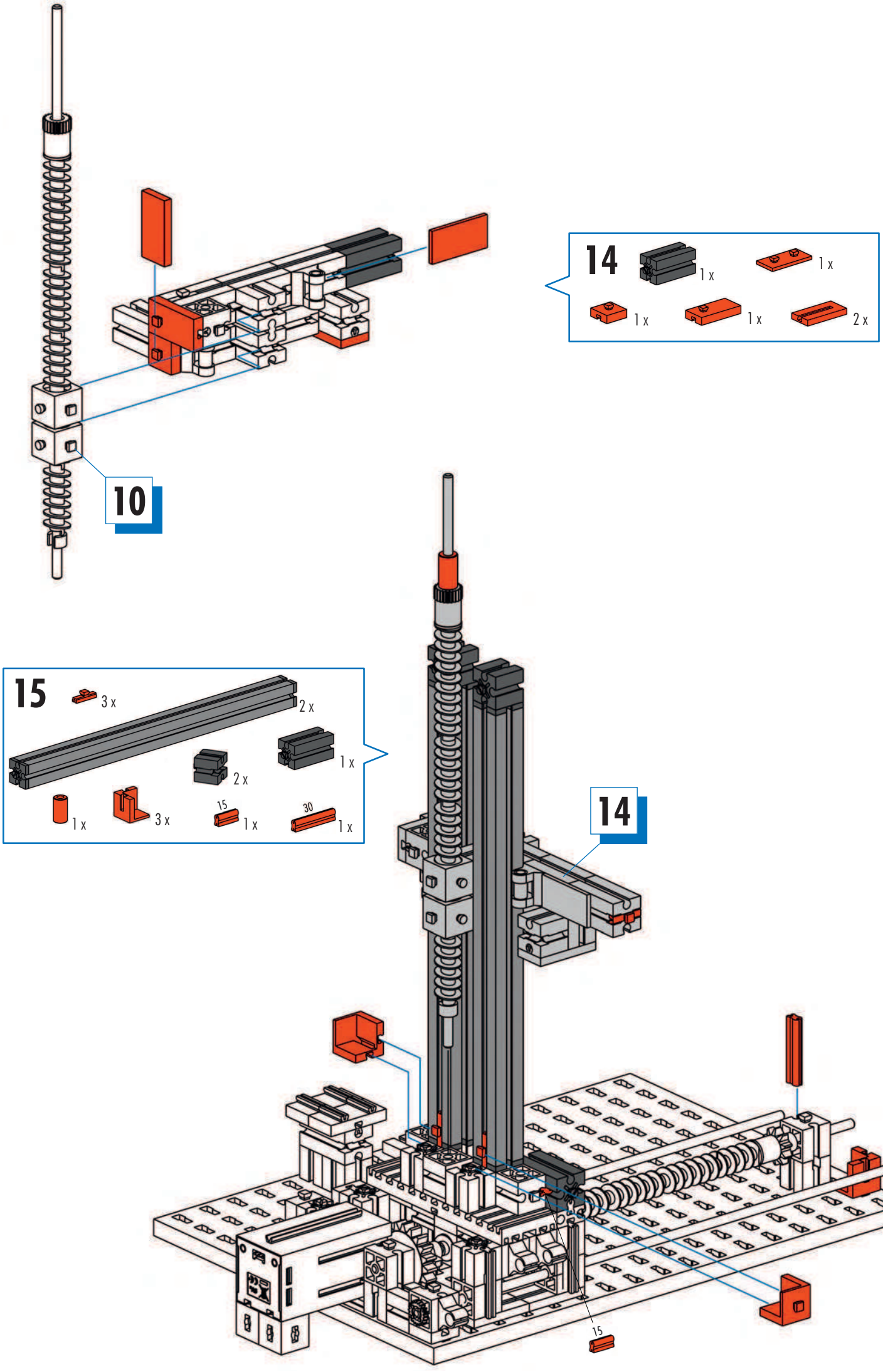
10
14
1 x
1 x
1 x
1 x
2 x
15
3 x
2 x
1 x
2 x
1 x
3 x
15
1 x
30
1 x
14
15

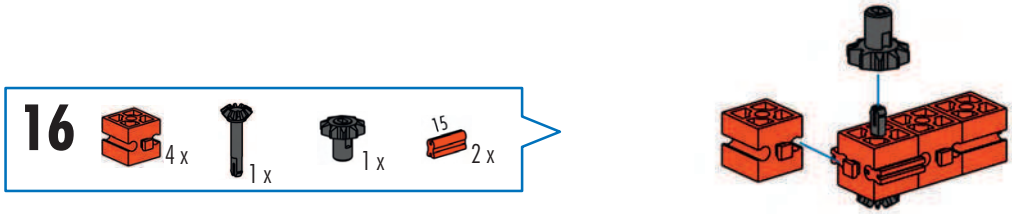
16
4 x
1 x
1 x
15
2 x

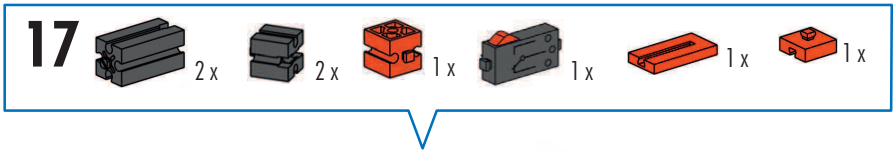
17
2 x
2 x
1 x
1 x
1 x
1 x

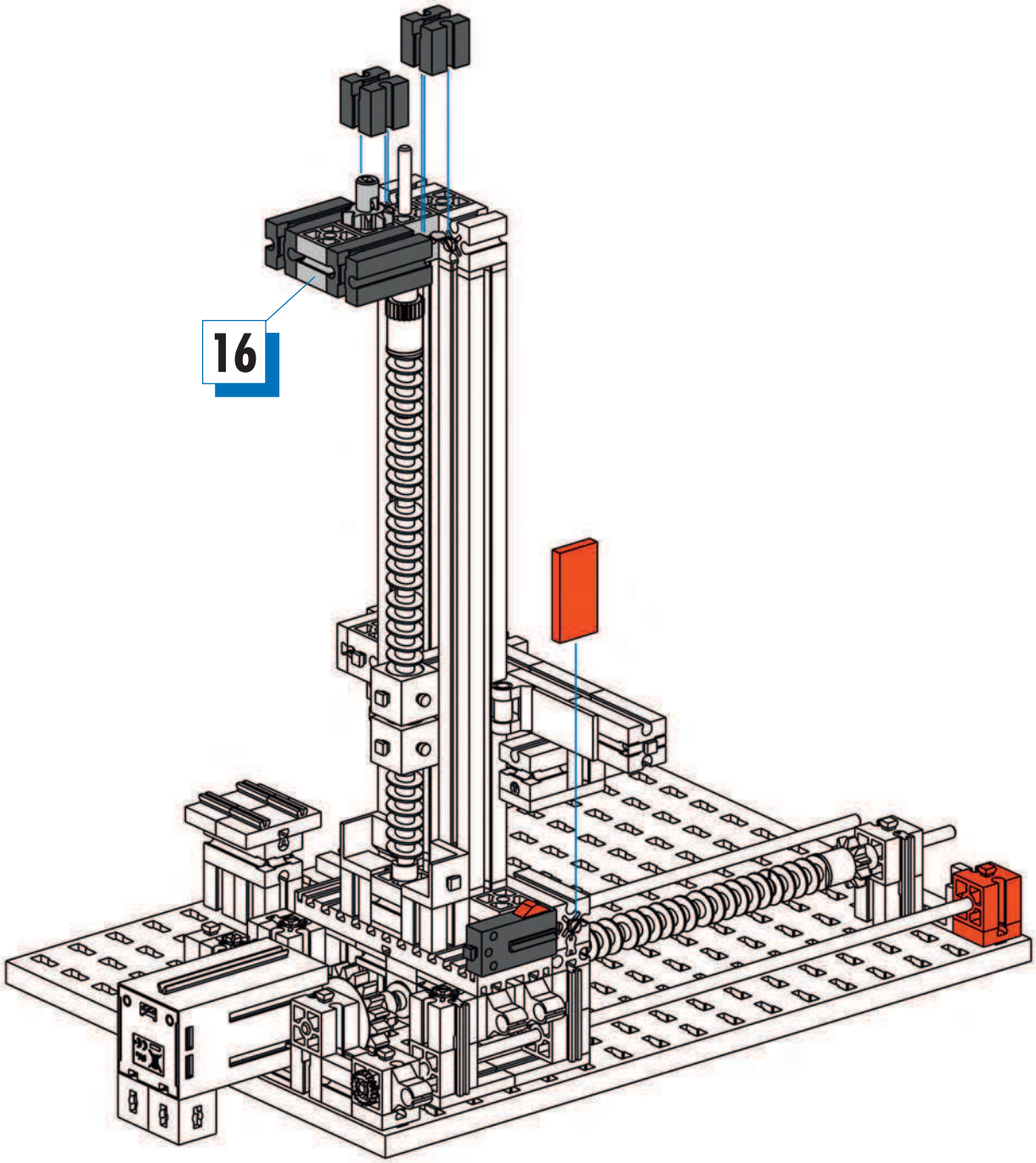
16

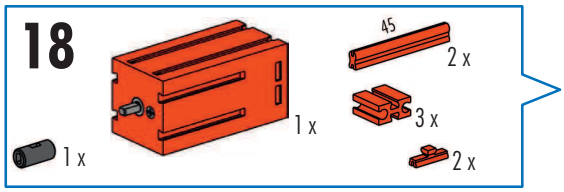
18
45
2 x
1 x
3 x
1 x
2 x

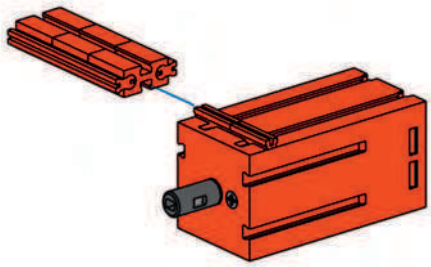

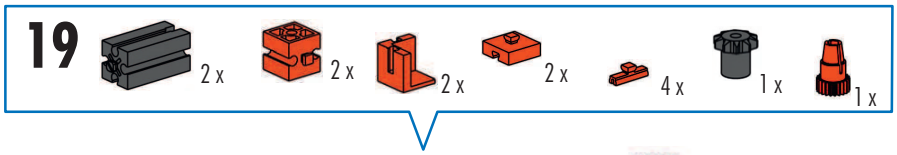
19
2 x
2 x
2 x
2 x
4 x
1 x
1 x

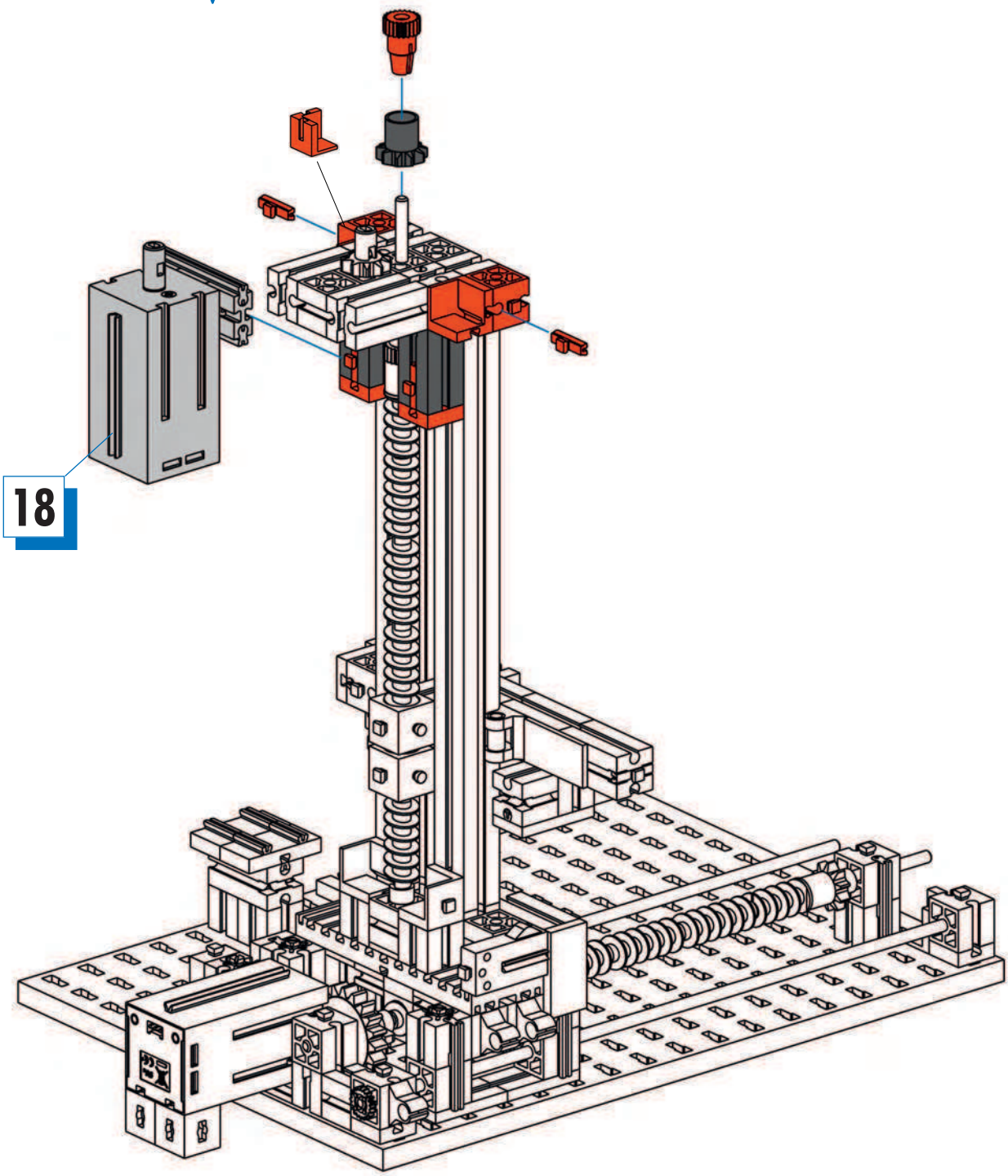
18

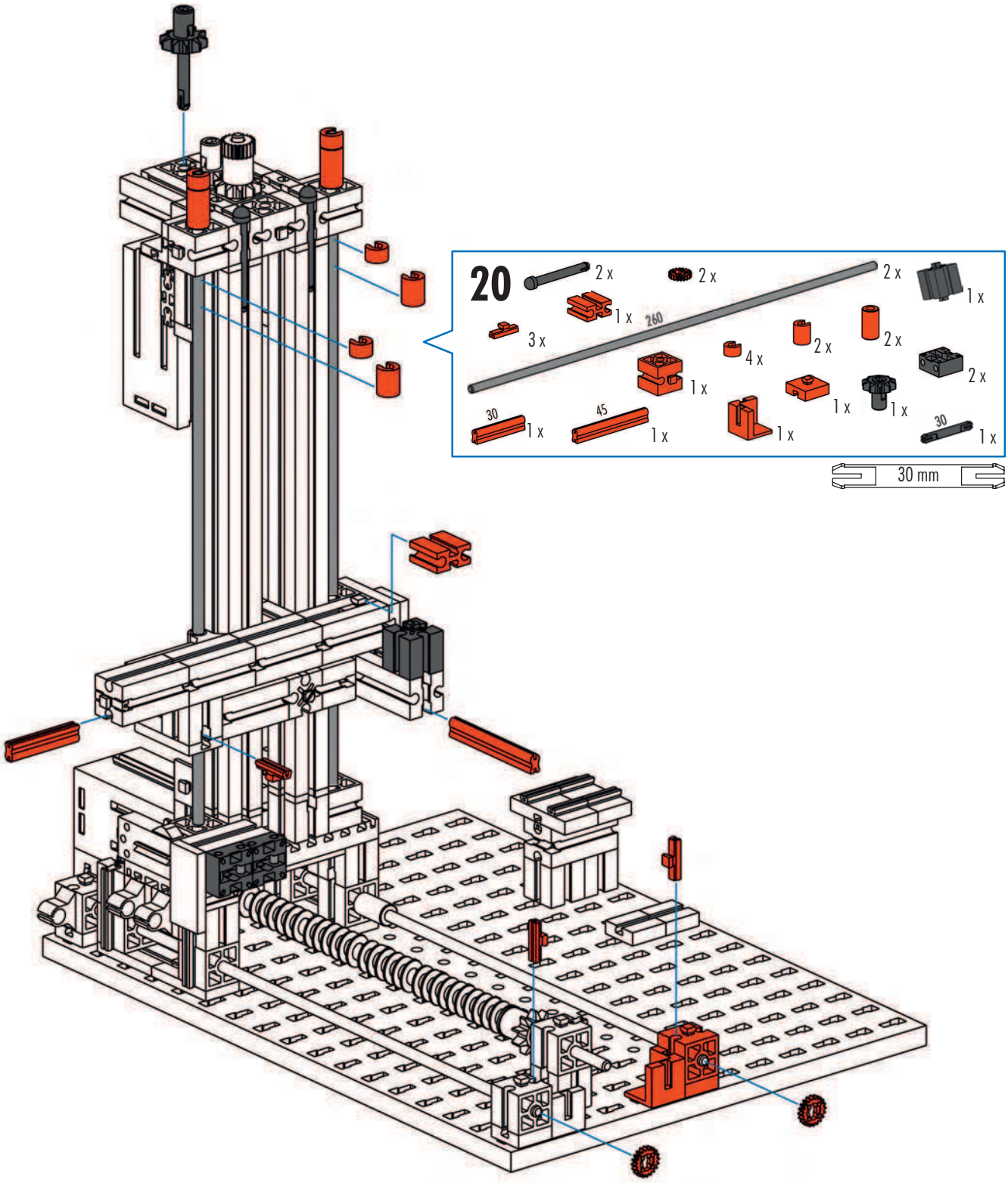
20
2 x
2 x
2 x
1 x
1 x
260
3 x
2 x
2 x
4 x
1 x
2 x
1 x
1 x
30
1 x
45
1 x
1 x
30
1 x
30 mm
260 mm

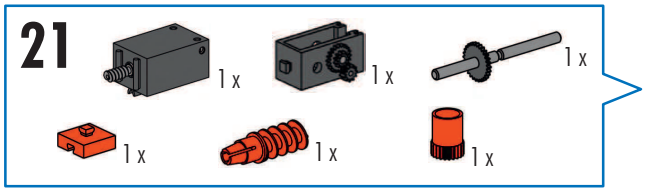
21
1 x
1 x
1 x
1 x
1 x
1 x

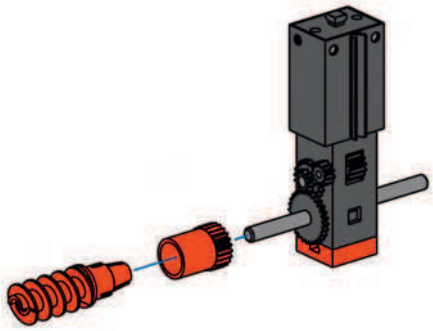

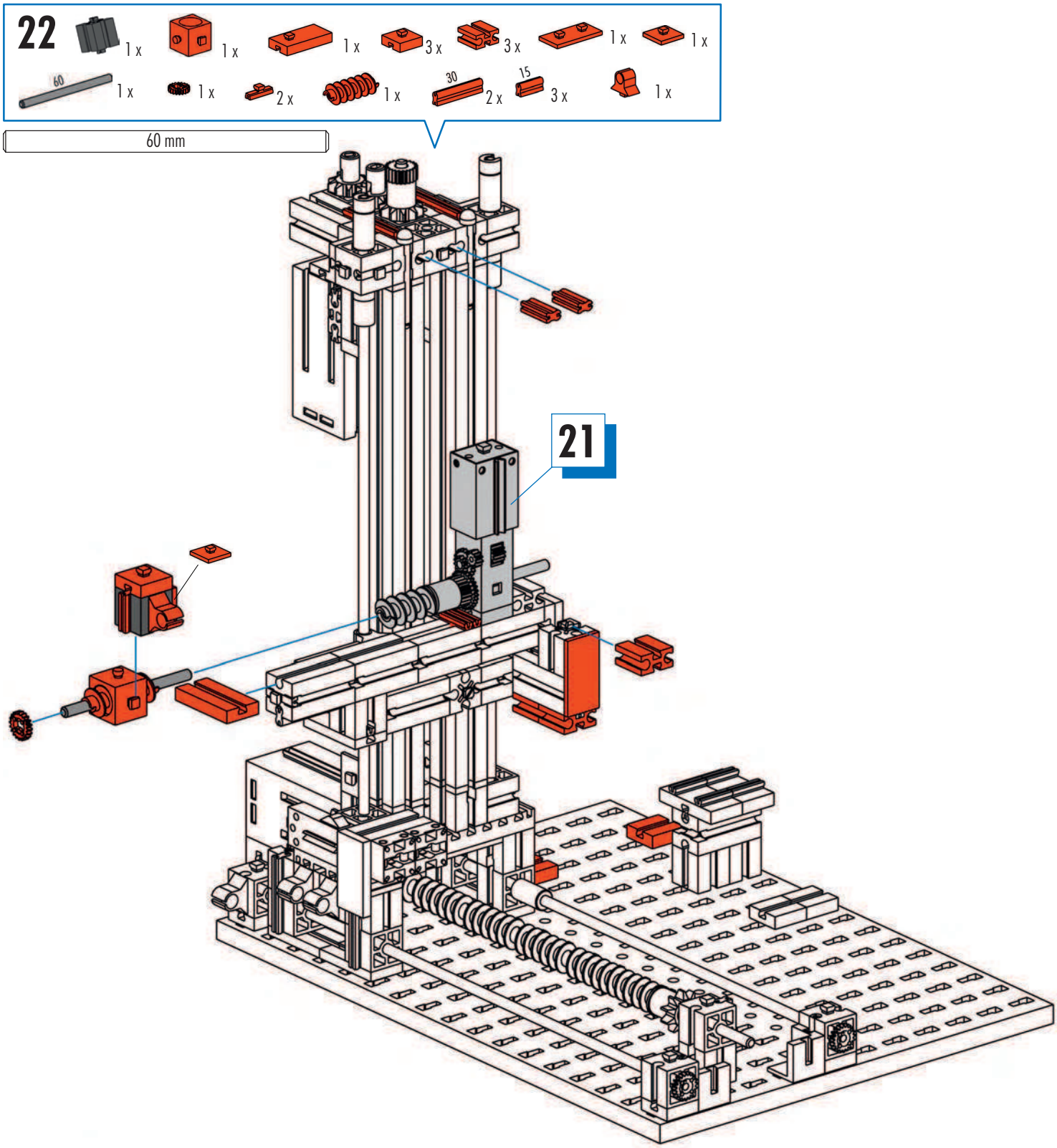
22
1 x
1 x
1 x
3 x
3 x
1 x
1 x
60
1 x
1 x
2 x
1 x
30
2 x
15
3 x
1 x
60 mm
21

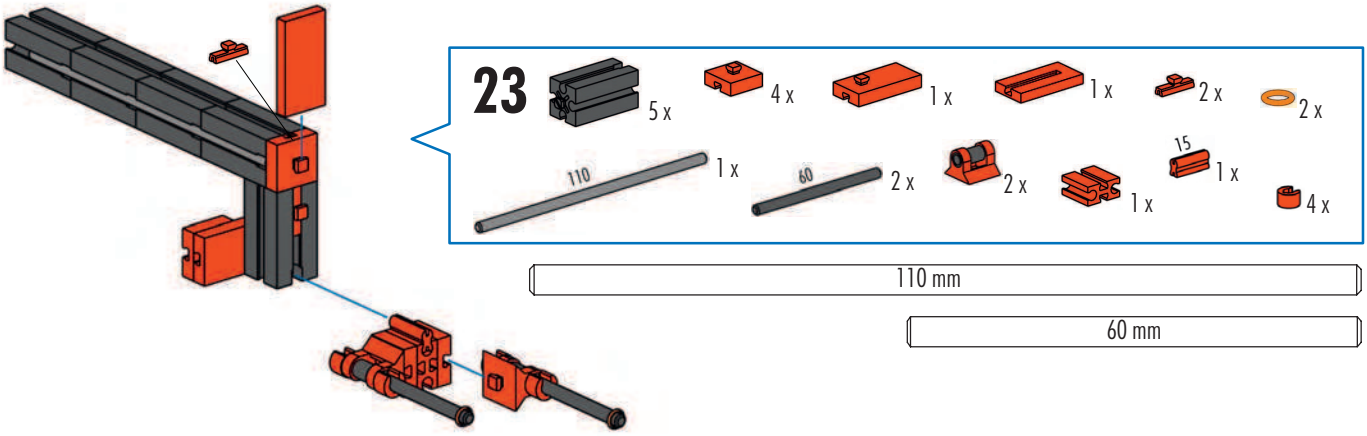
23
5 x
4 x
1 x
1 x
2 x
2 x
110
1 x
60
2 x
2 x
1 x
15
1 x
4 x
110 mm
60 mm

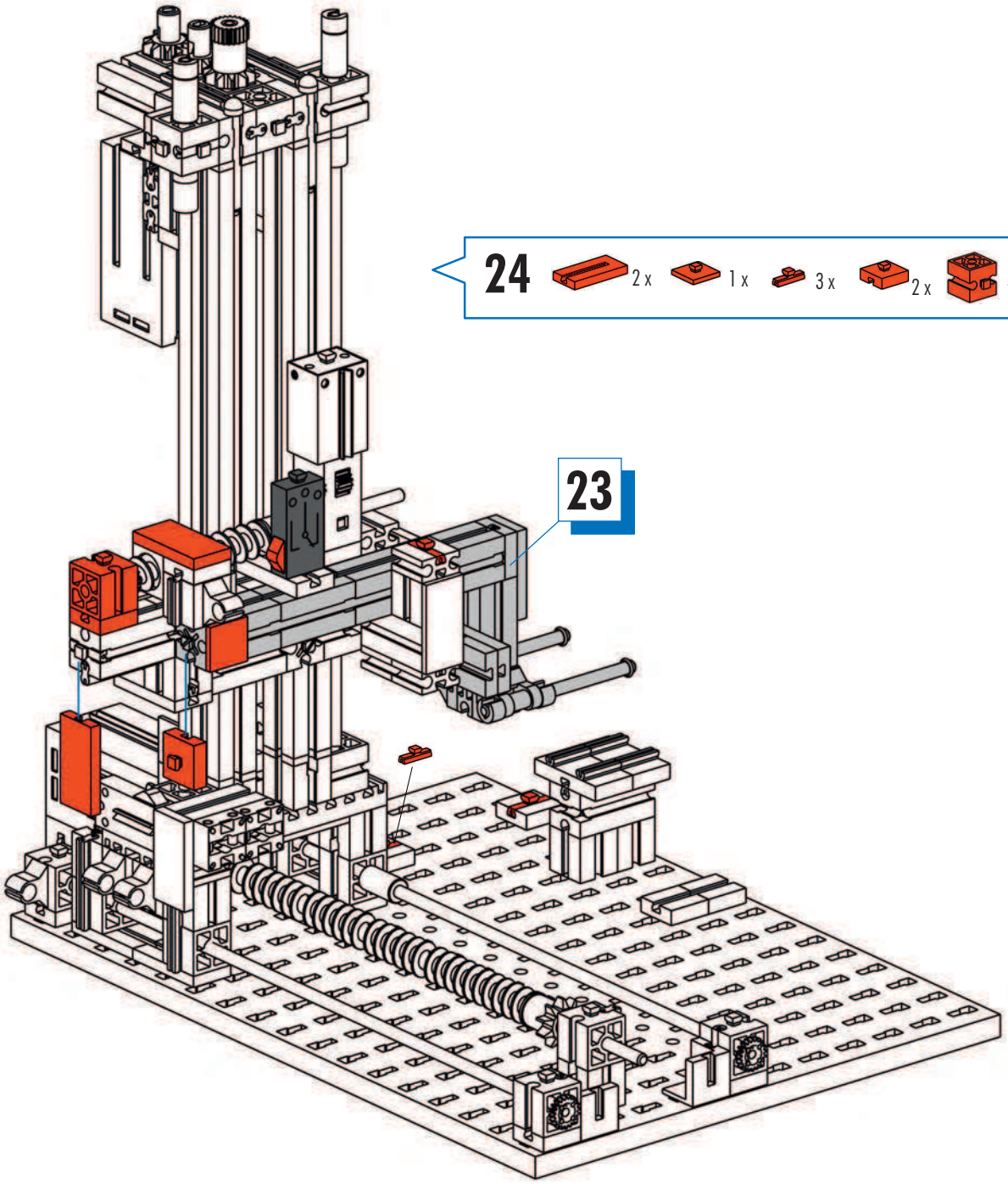

24 2 x 1 x 3 x 2 x 1 x 1 x

25 10 x 1 x 1 x 1 x

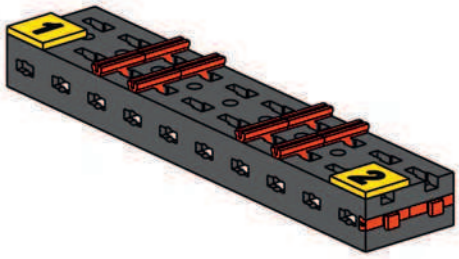

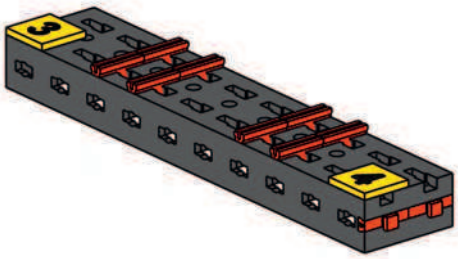

26 10 x 1 x 1 x 1 x

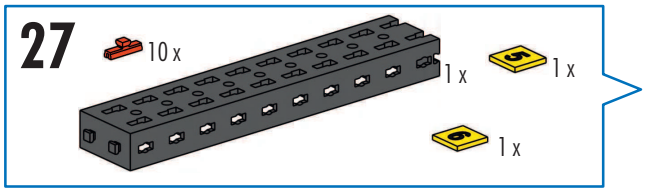

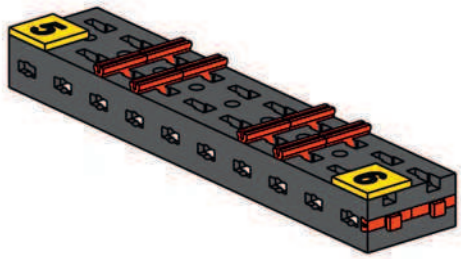

- ROBO TX Controller (Art.-Nr. 500 995) nicht im Baukasten enthalten
- ROBO TX Controller (Art.-Nr. 500 995) not included in the modular kit
- ROBO TX Controller (Art.-Nr. 500 995) n'est pas contenue dans le kit
- ROBO TX Controller (Art.-Nr. 500 995) niet in de bouwdoos opgenomen
- ROBO TX Controller (Art.-Nr. 500 995) no está incluido en el conjunto
- ROBO TX Controller (Art.-Nr. 500 995) não contido no sistema de construção por blocos
- ROBO TX Controller (Art.-Nr. 500 995) non incluso nella scatola di montaggio
- ROBO TX Controller (Art.-Nr. 500 995) не входит в комплект конструктора
- ROBO TX Controller (Art.-Nr. 500 995)不包含在组件

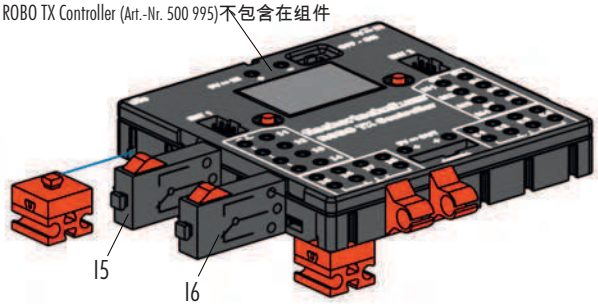

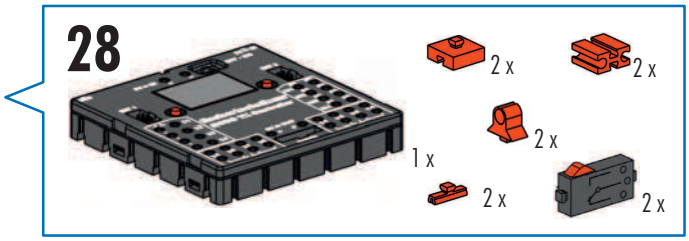

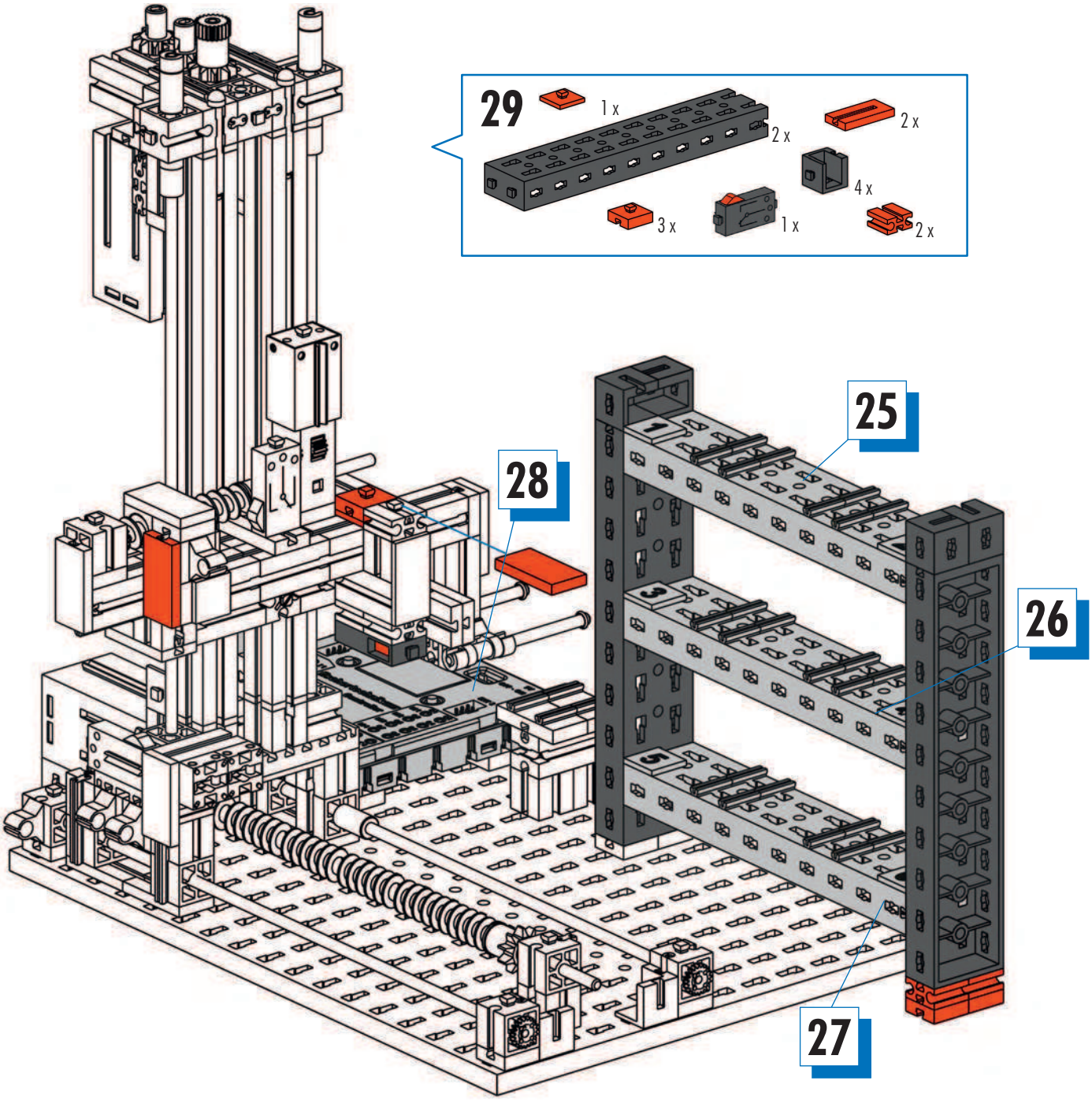

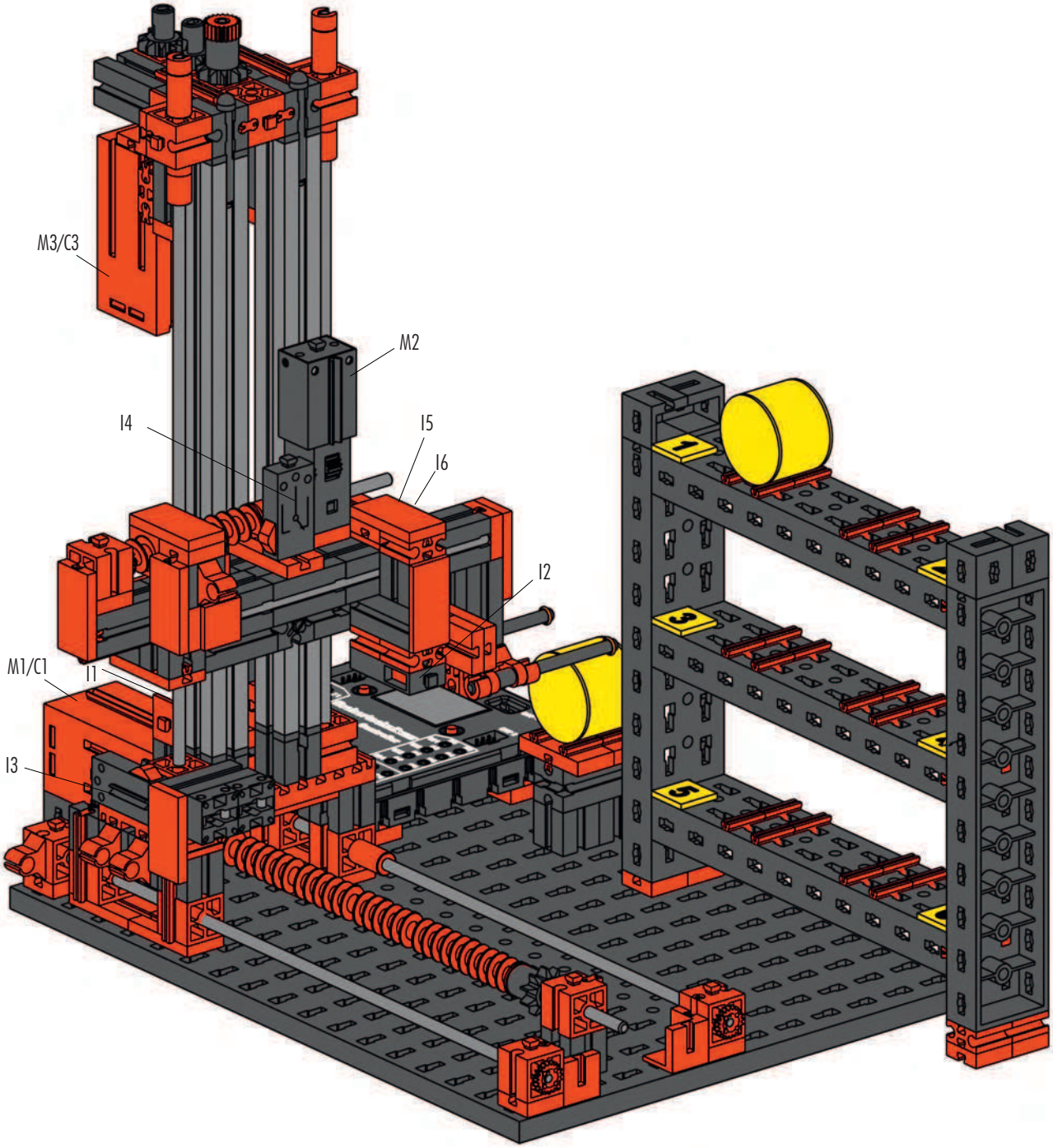
M3/C3
M2
I4
I5
I6
I2
M1/C1
I1
I3

Schaltplan
Circuit diagram
Plan électrique

Schakelschema
Diagrama de circuitos
Plano elétrico de ligação

Schema elettrico
Схема подключения
电路图

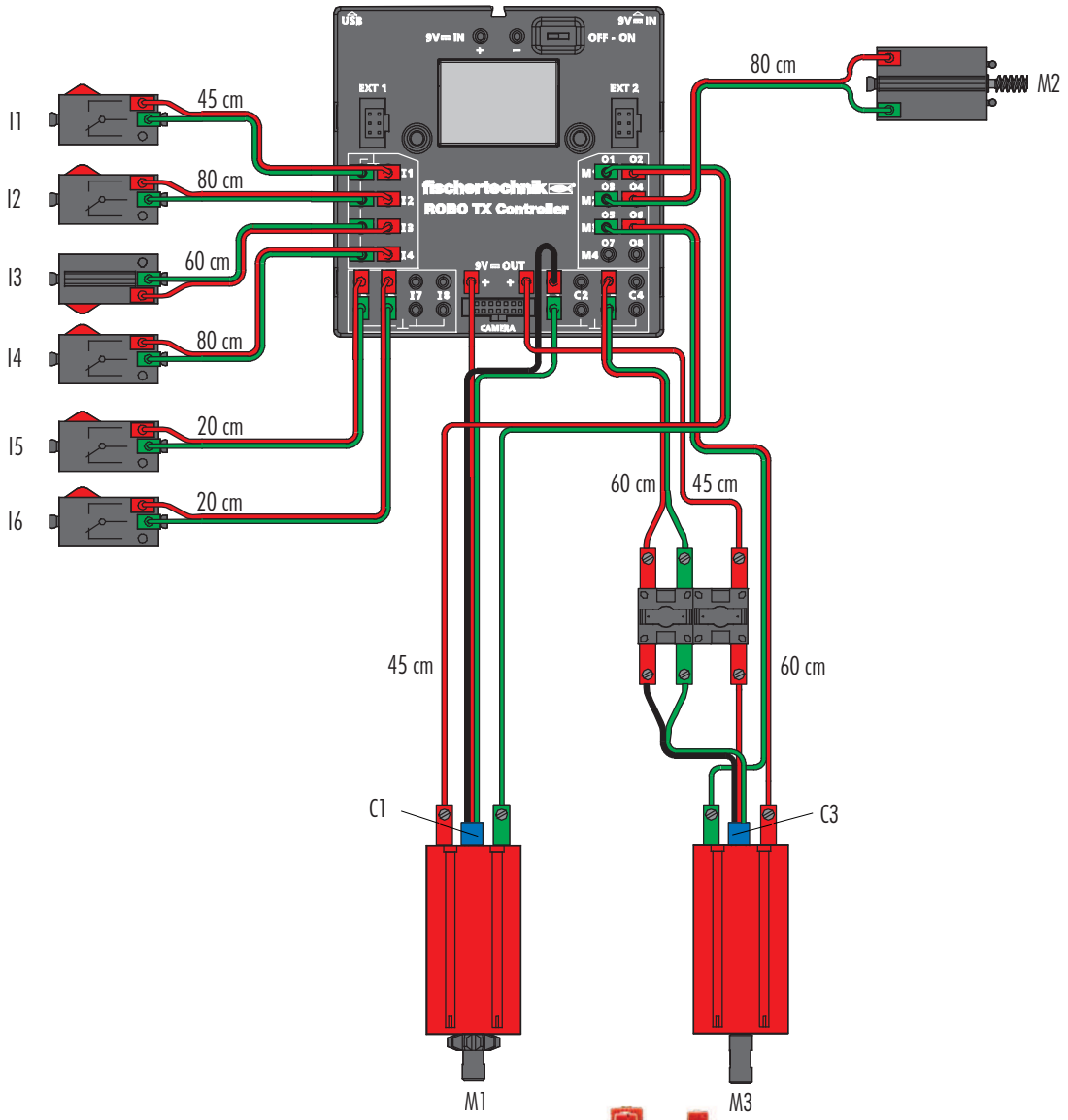

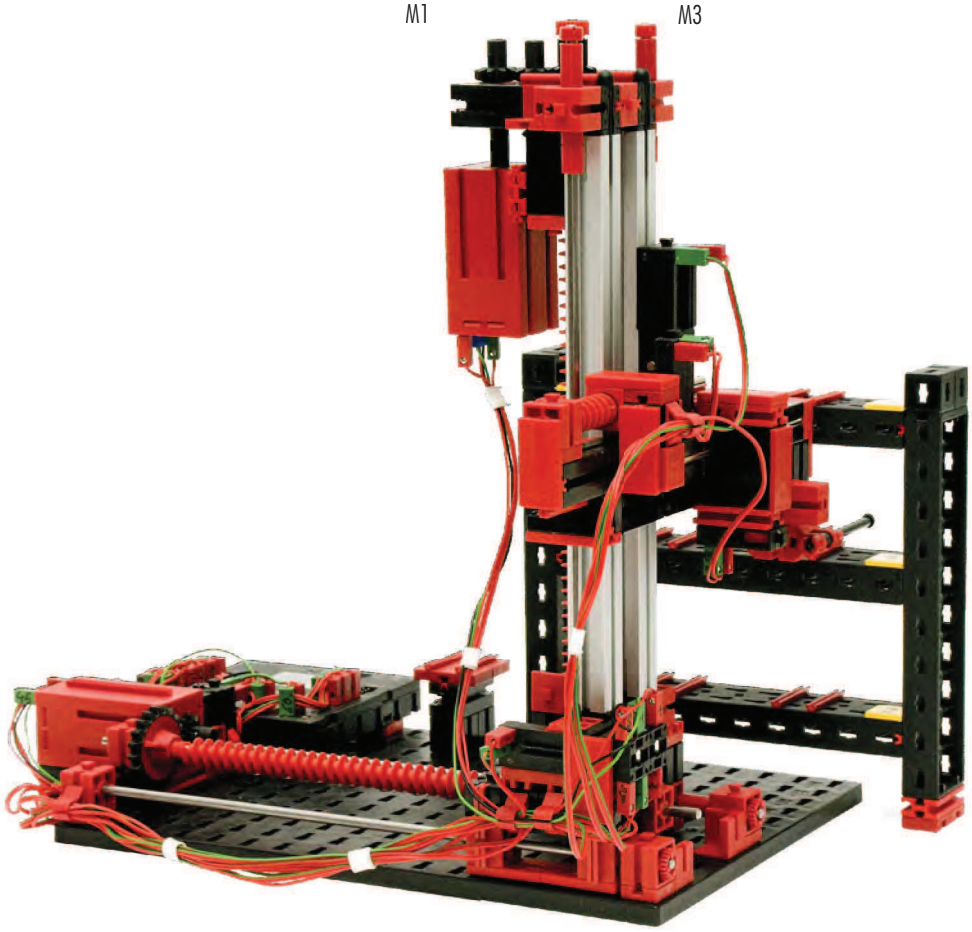

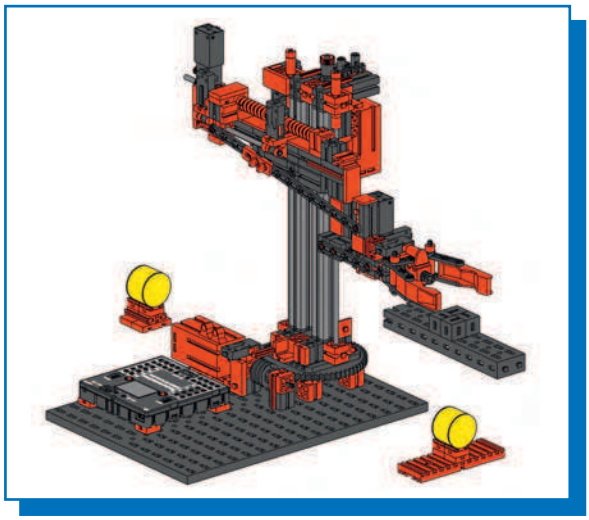

Schwenkgreifer
Pivoting gripper
Grappin basculant

Zwenkgrijper
Pinza oscilante
Garras rotativas

Pinza orientabile
Поворотный захват
回转抓爪

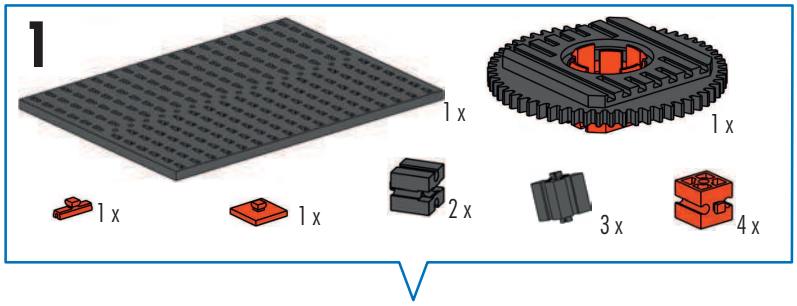

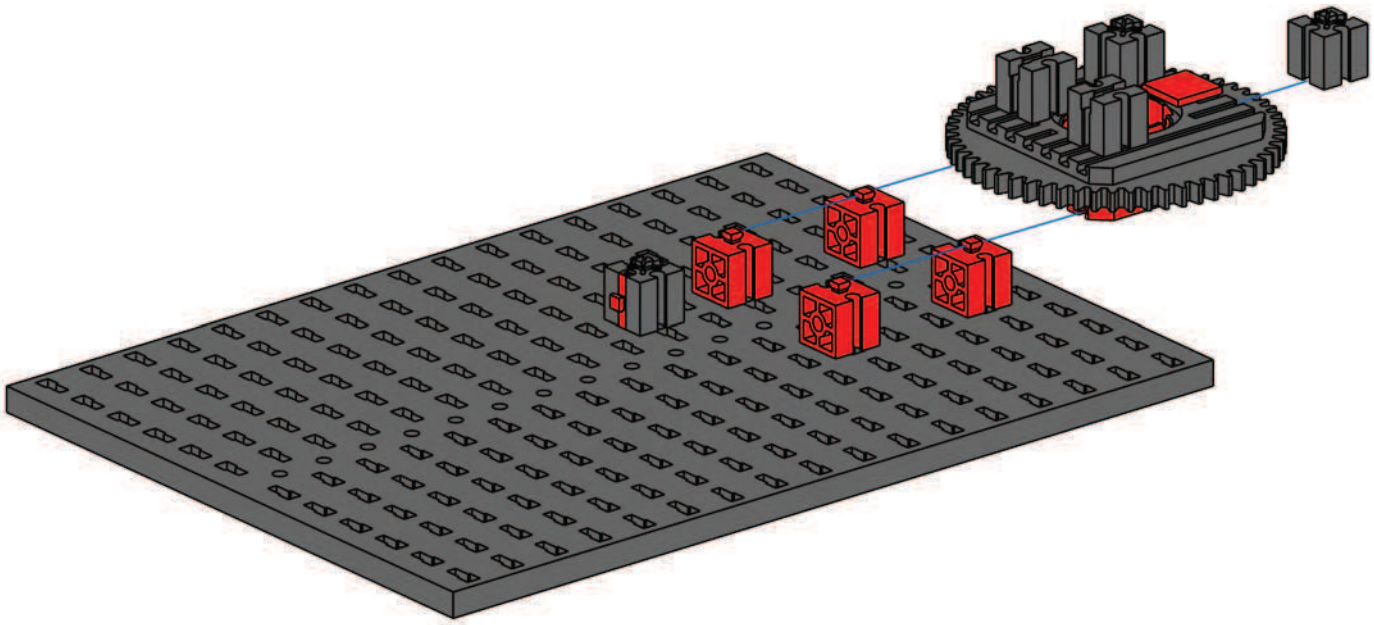

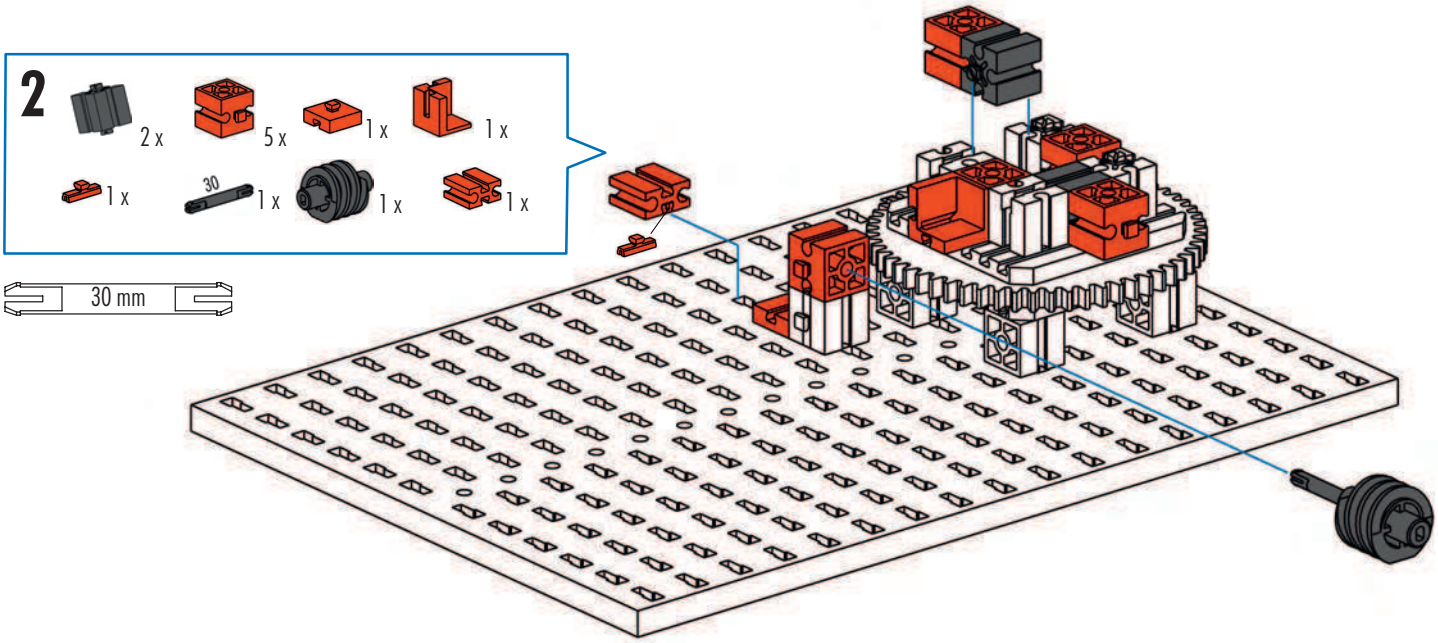

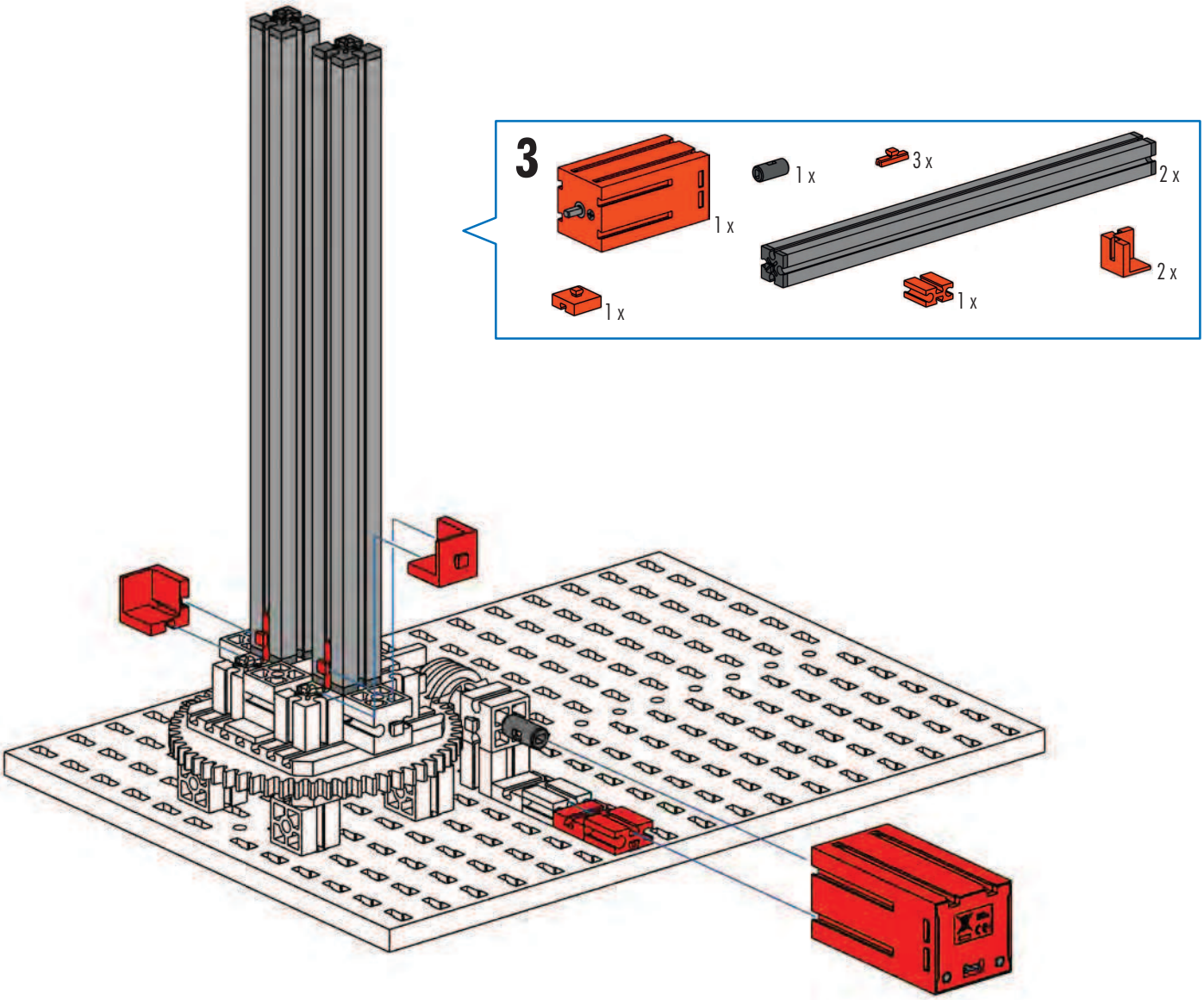
3
1 x
1 x
3 x
2 x
2 x
1 x
1 x

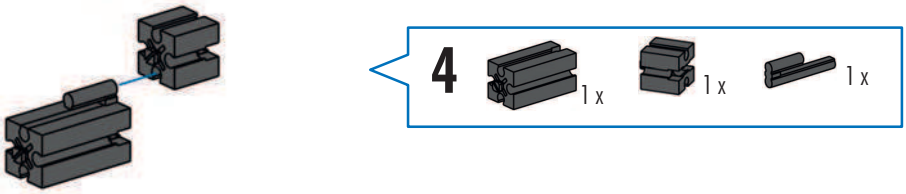
4
1 x
1 x
1 x

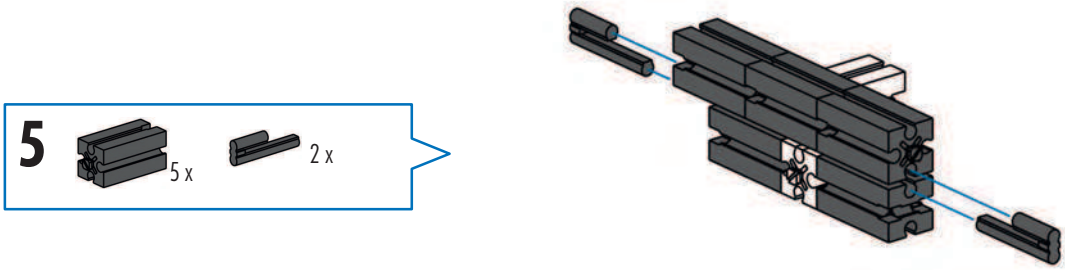
5
5 x
2 x

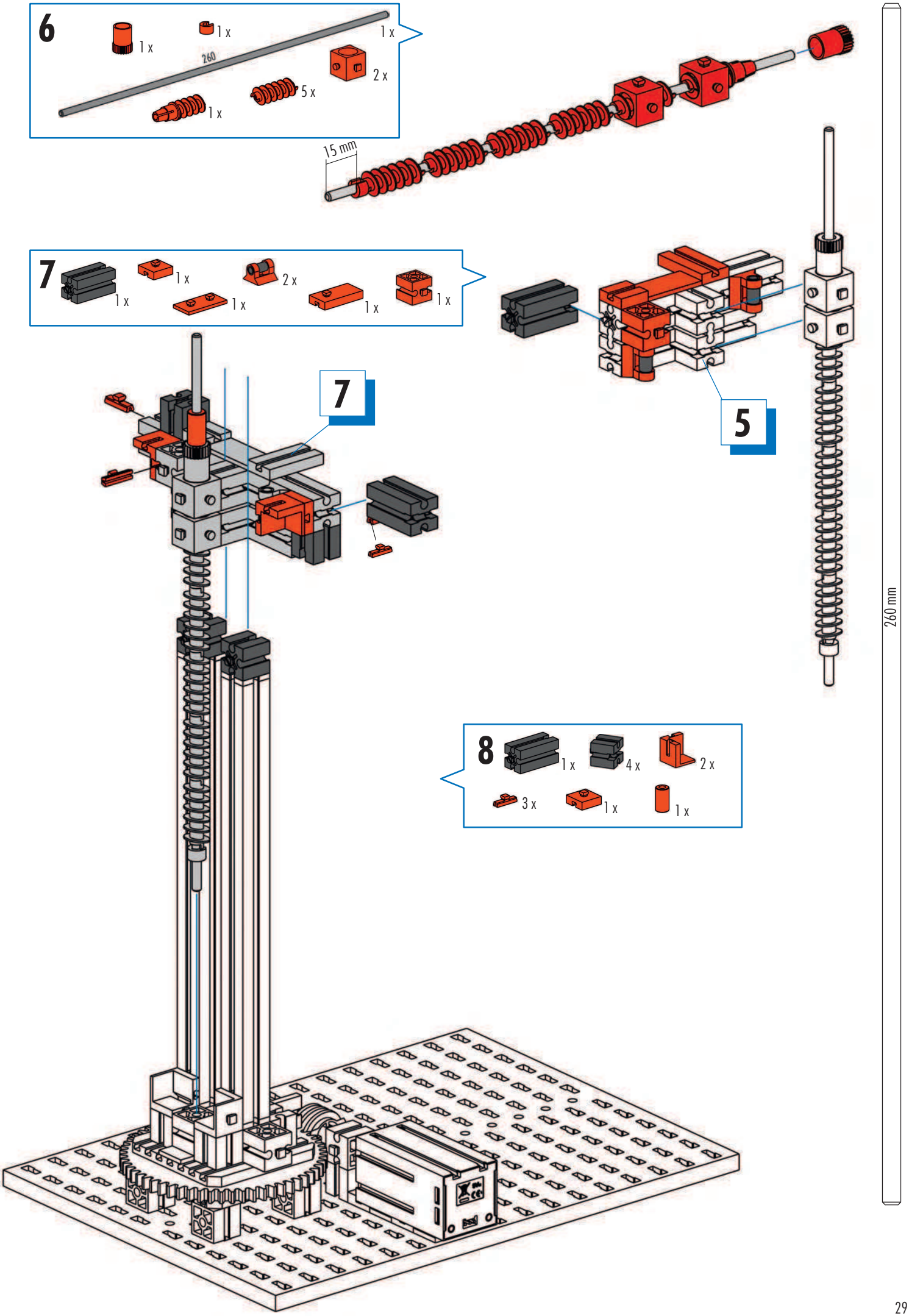
6
1 x
1 x
260
1 x
2 x
5 x
1 x
15 mm
7
1 x
1 x
2 x
1 x
1 x
1 x
7
5
8
1 x
4 x
2 x
3 x
1 x
1 x
260 mm

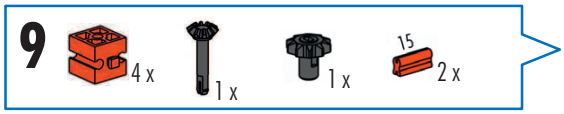
9
4 x
1 x
1 x
15
2 x

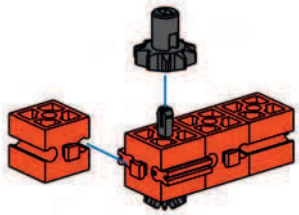

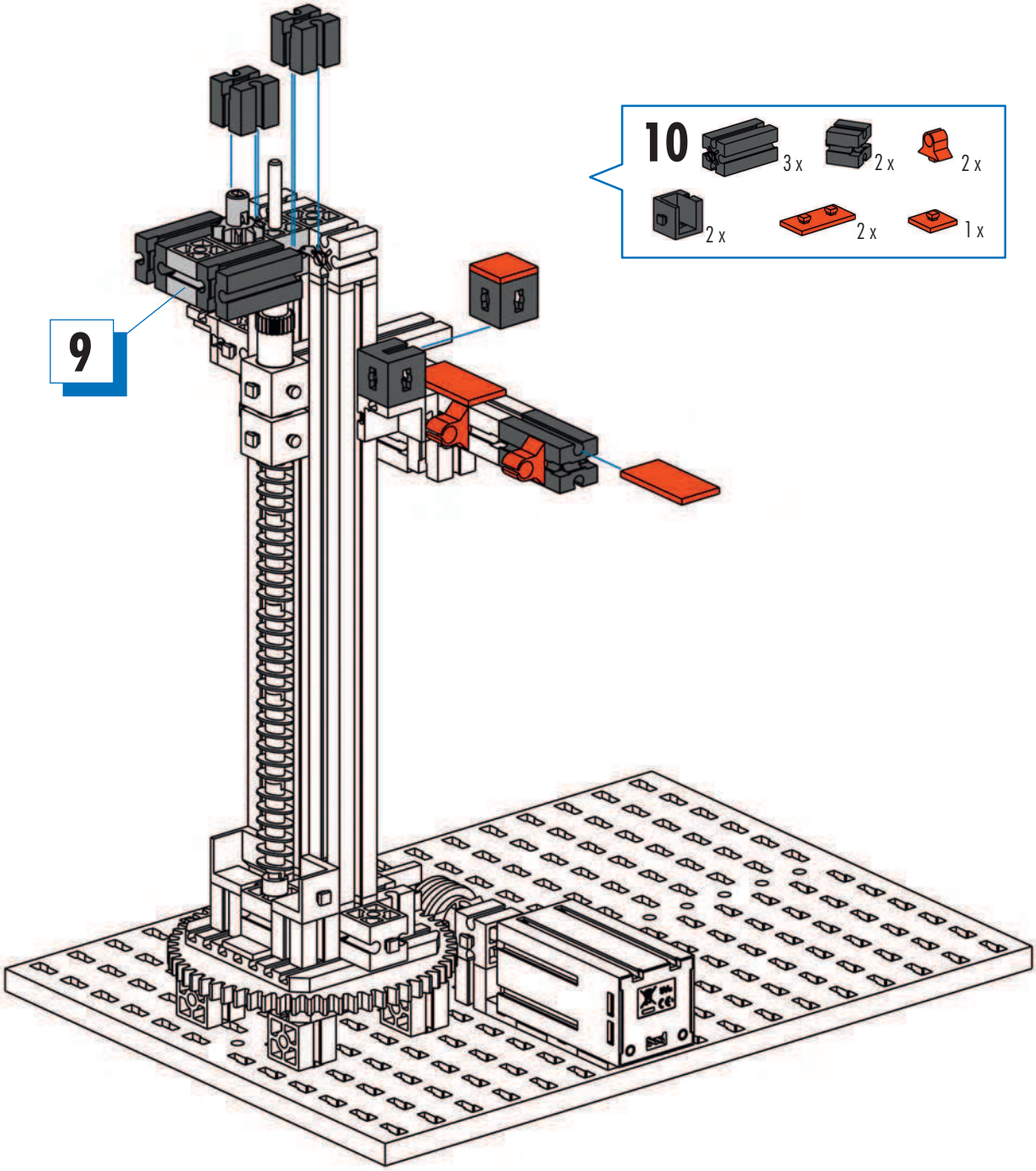
10
3 x
2 x
2 x
2 x
2 x
1 x
9

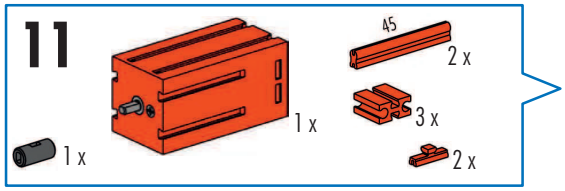
11
45
2 x
1 x
3 x
1 x
2 x

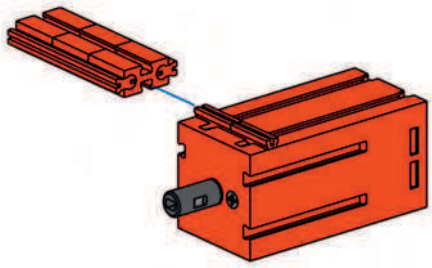

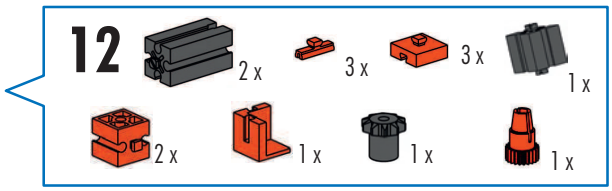
12
2 x
3 x
3 x
1 x
2 x
1 x
1 x
1 x

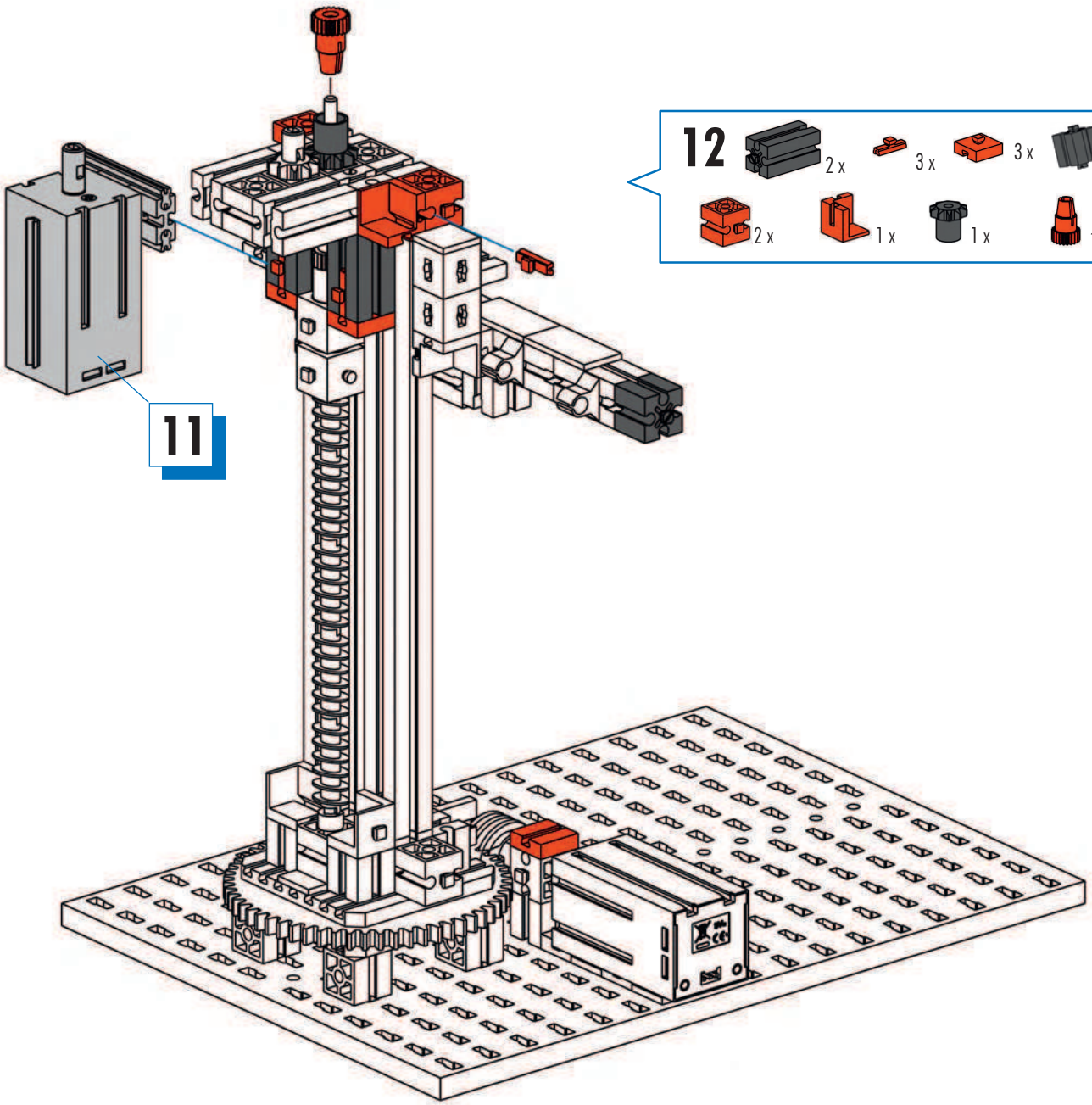
11

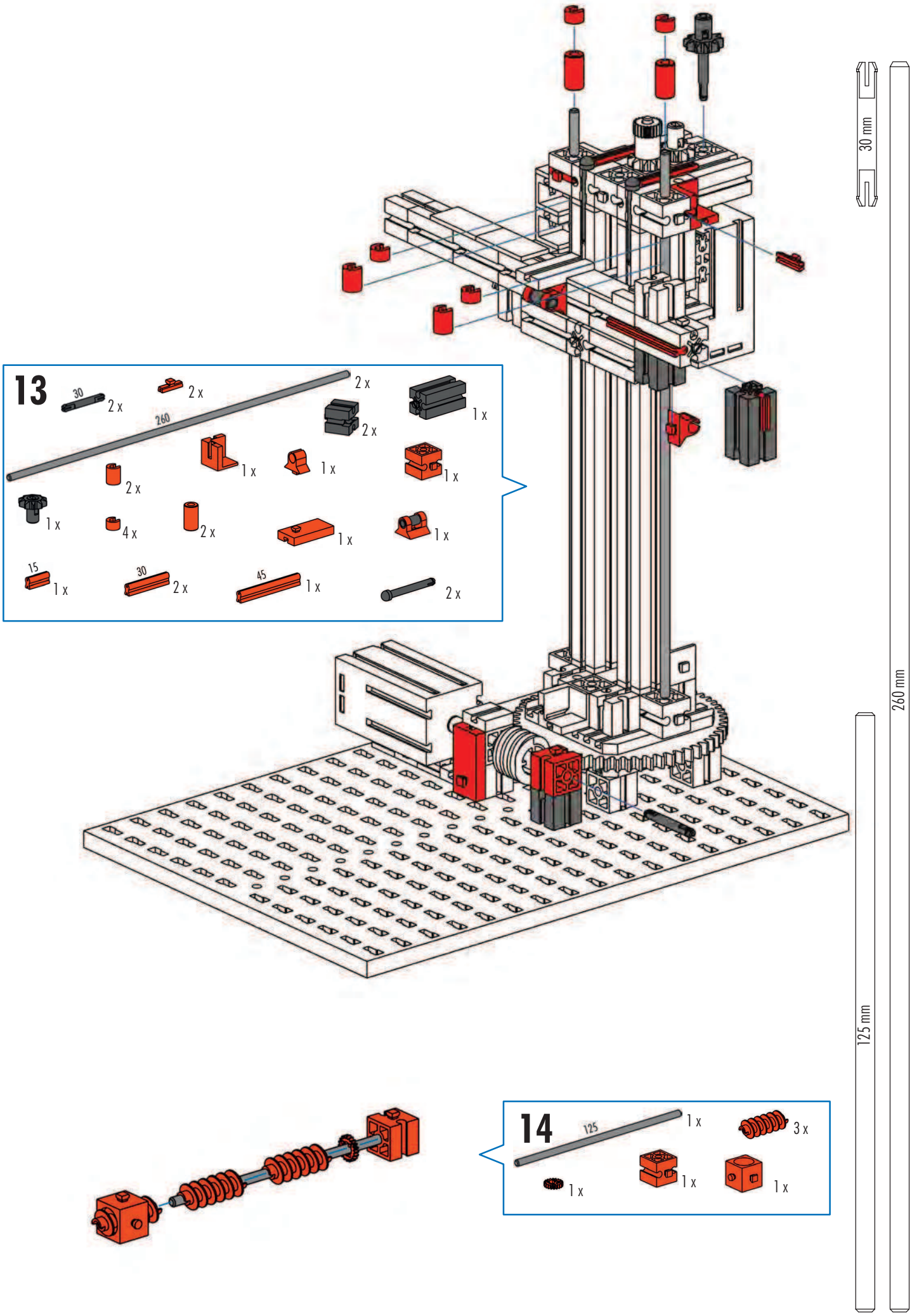
13
30
2 x
2 x
260
2 x
2 x
1 x
1 x
1 x
1 x
2 x
1 x
4 x
2 x
1 x
1 x
15
1 x
30
2 x
45
1 x
2 x
14
125
1 x
3 x
1 x
1 x
1 x
30 mm
260 mm
125 mm

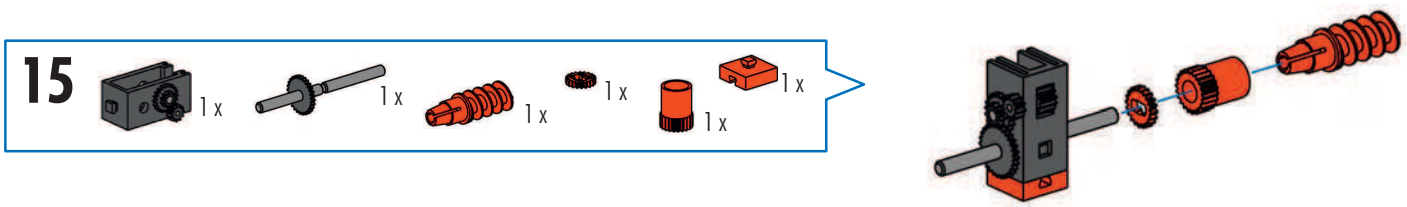
15
1 x
1 x
1 x
1 x
1 x
1 x

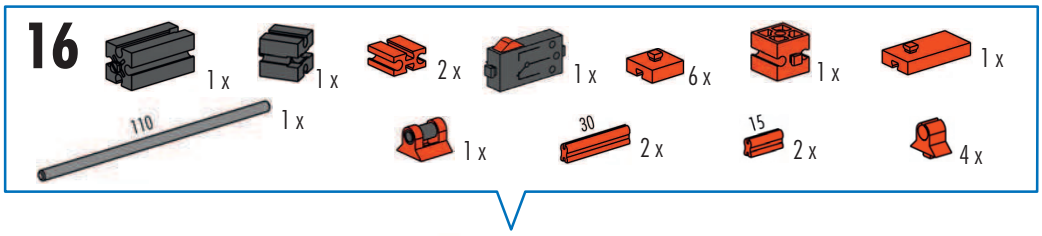
16
1 x
1 x
2 x
1 x
6 x
1 x
1 x
110
1 x
1 x
30
2 x
15
2 x
4 x

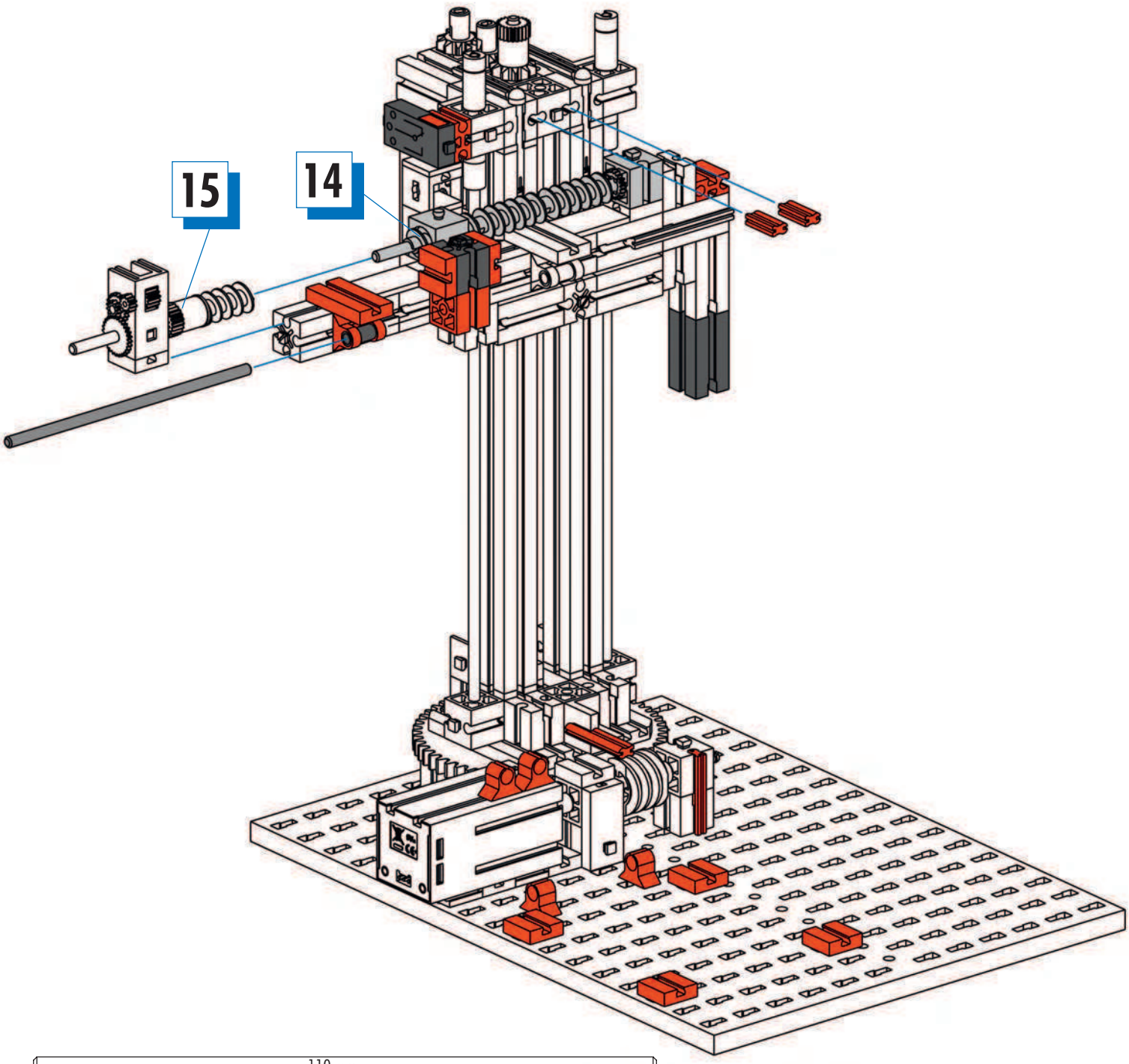
15
14

110 mm

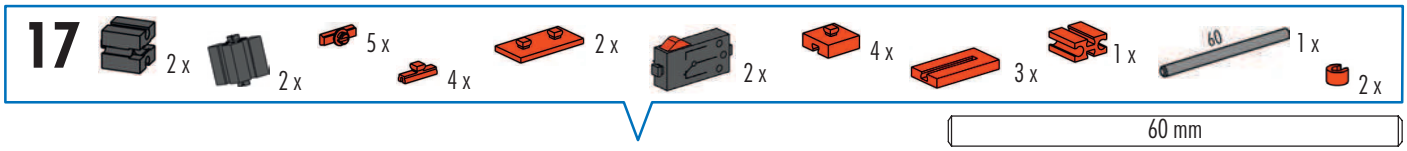
17
2 x
2 x
5 x
4 x
2 x
2 x
4 x
3 x
1 x
60
1 x
2 x
60 mm

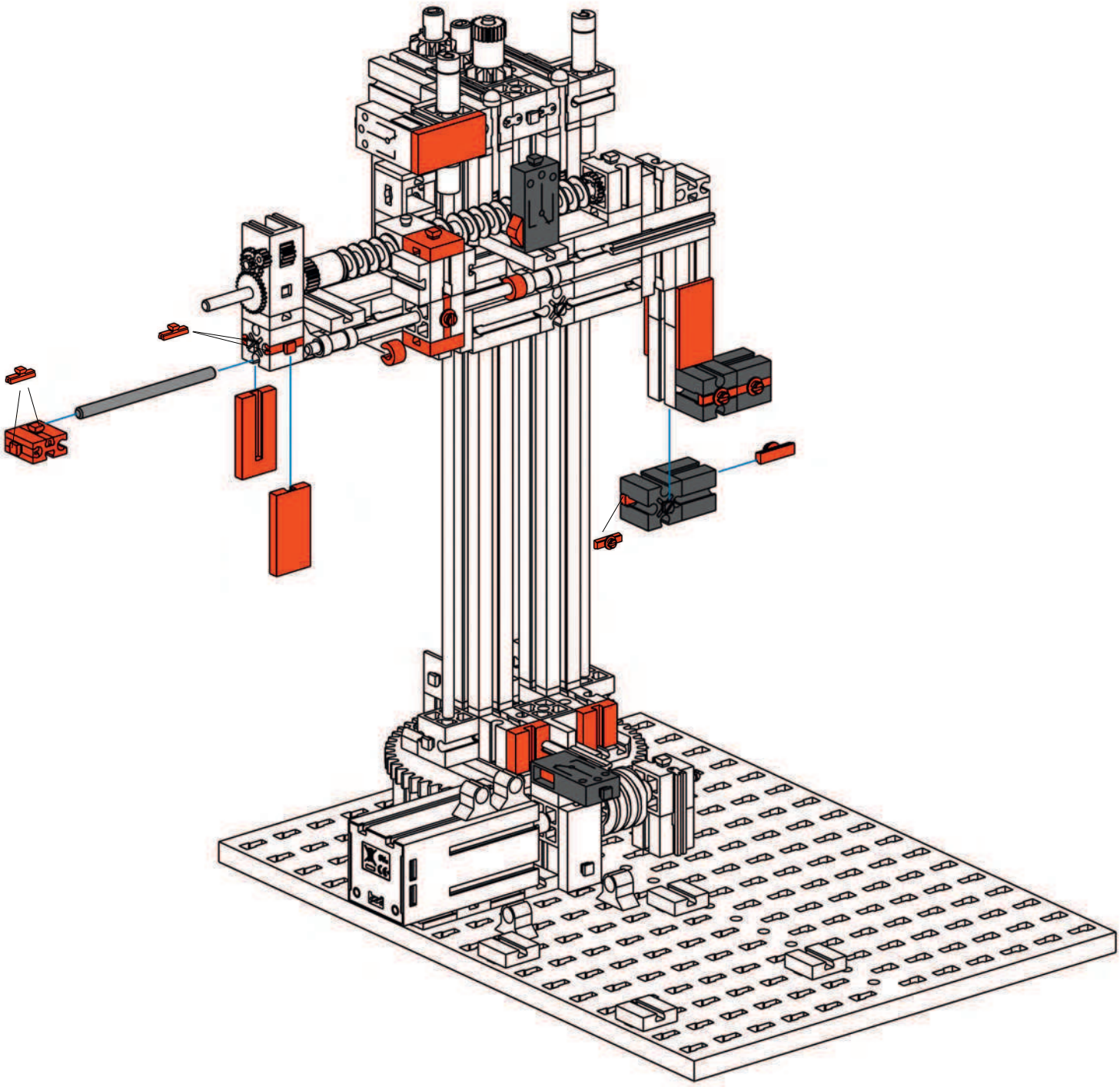

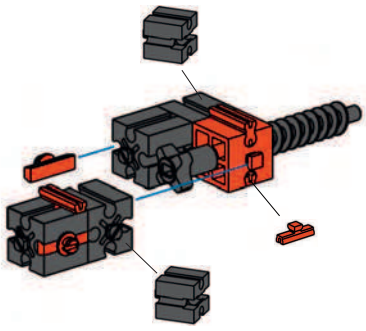

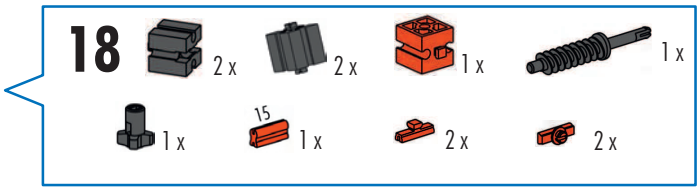
18
2 x
2 x
1 x
1 x
1 x
15
1 x
2 x
2 x

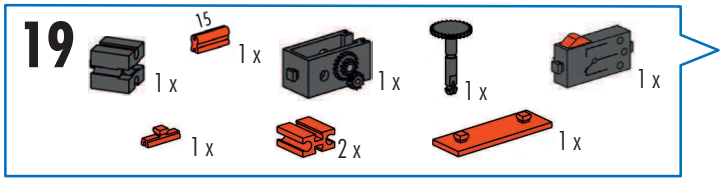
19
15
1 x
1 x
1 x
1 x
1 x
1 x
2 x
1 x

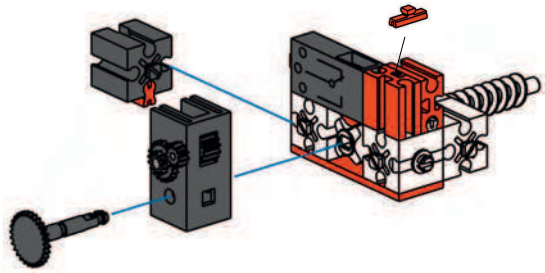

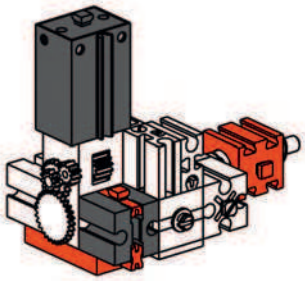

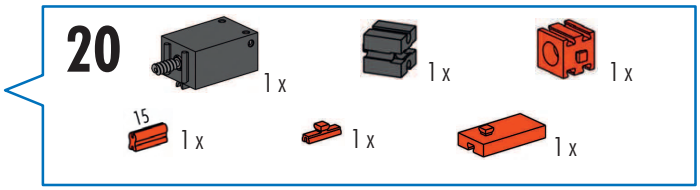
20
1 x
1 x
1 x
15
1 x
1 x
1 x

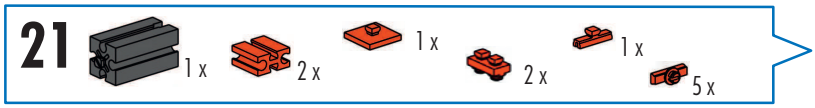
21
1 x
2 x
1 x
2 x
1 x
5 x

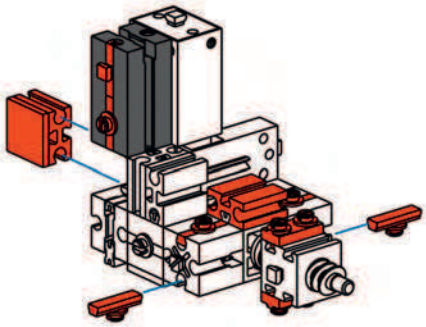

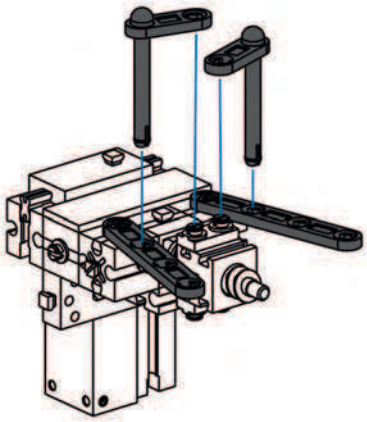

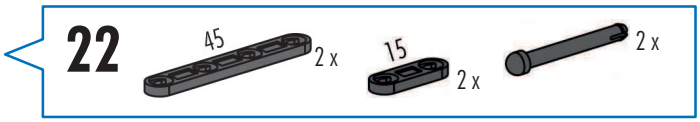
22
45
2 x
15
2 x
2 x

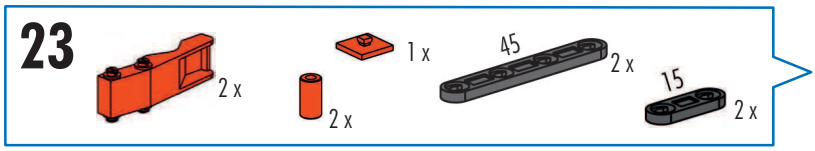
23
2 x
2 x
1 x
45
2 x
15
2 x

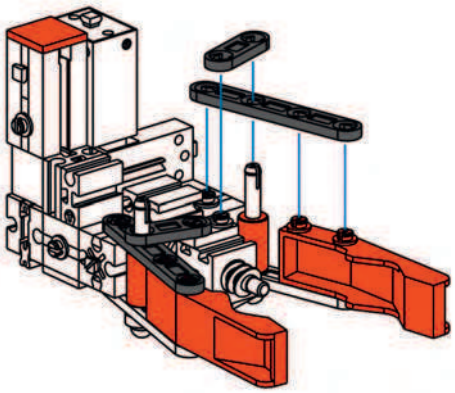

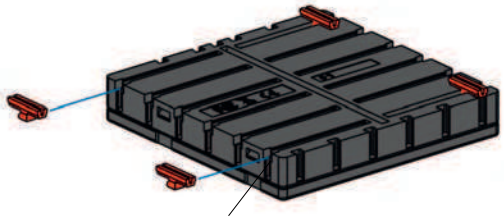

- ROBO TX Controller (Art.-Nr. 500 995) nicht im Baukasten enthalten
- ROBO TX Controller (Art.-Nr. 500 995) not included in the modular kit
- ROBO TX Controller (Art.-Nr. 500 995) n'est pas contenue dans le kit
- ROBO TX Controller (Art.-Nr. 500 995) niet in de bouwdoos opgenomen
- ROBO TX Controller (Art.-Nr. 500 995) no está incluido en el conjunto
- ROBO TX Controller (Art.-Nr. 500 995) não contido no sistema de construção por blocos
- ROBO TX Controller (Art.-Nr. 500 995) non incluso nella scatola di montaggio
- ROBO TX Controller (Art.-Nr. 500 995) не входит в комплект конструктора
- ROBO TX Controller (Art.-Nr. 500 995)不包含在组件

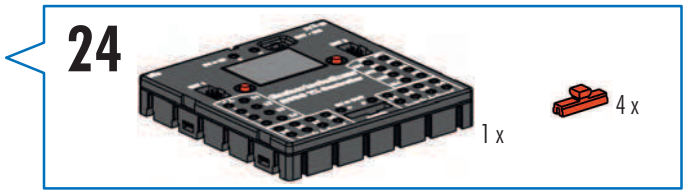

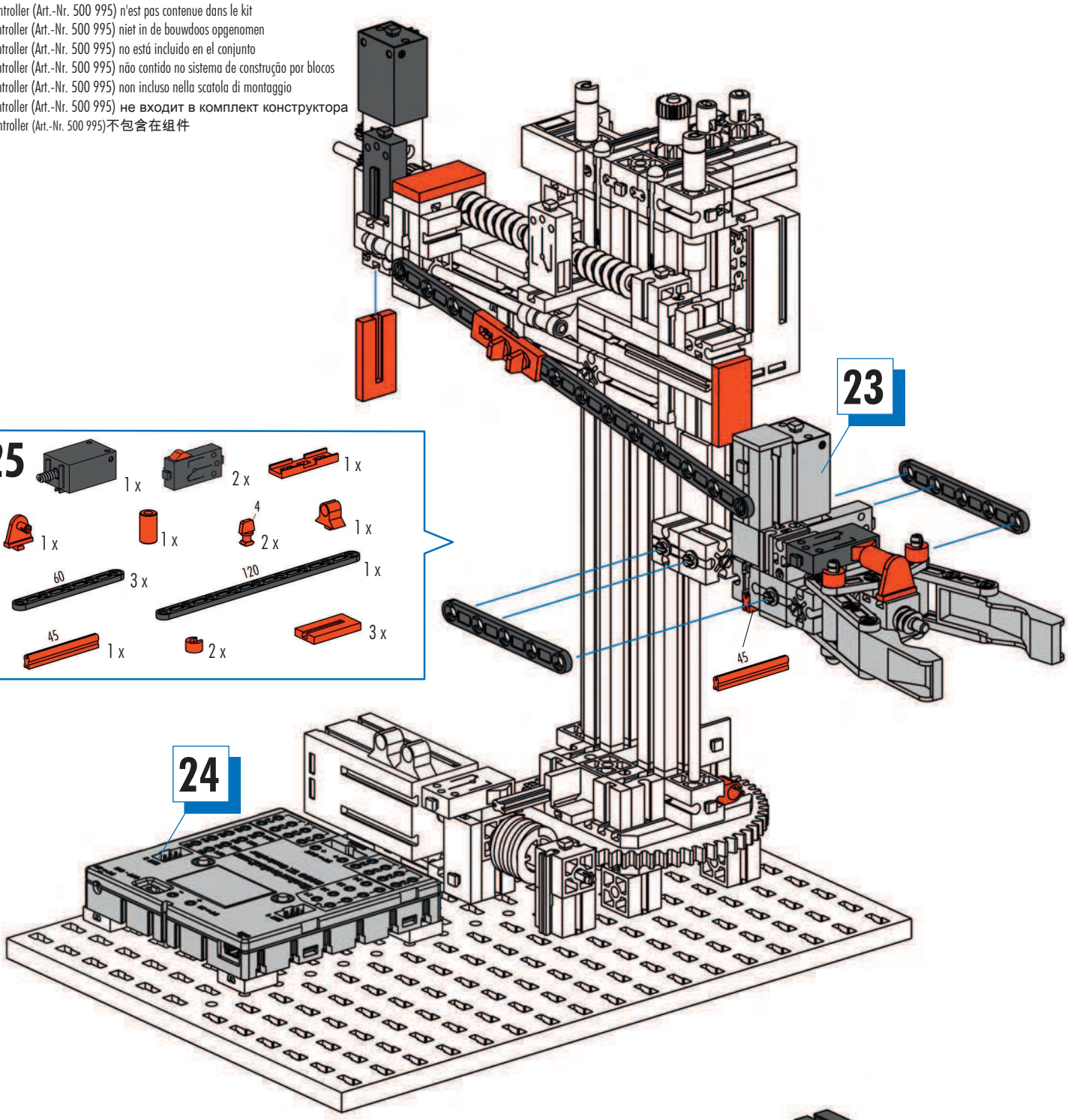

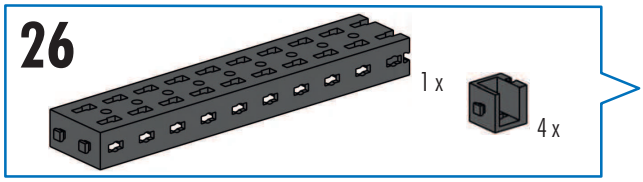

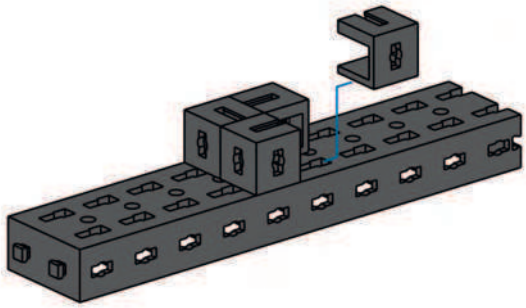

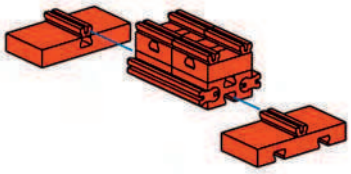

27

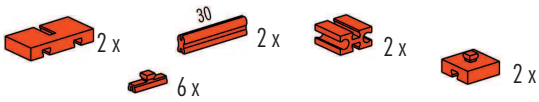

28

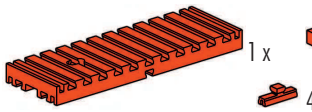

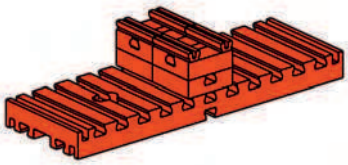

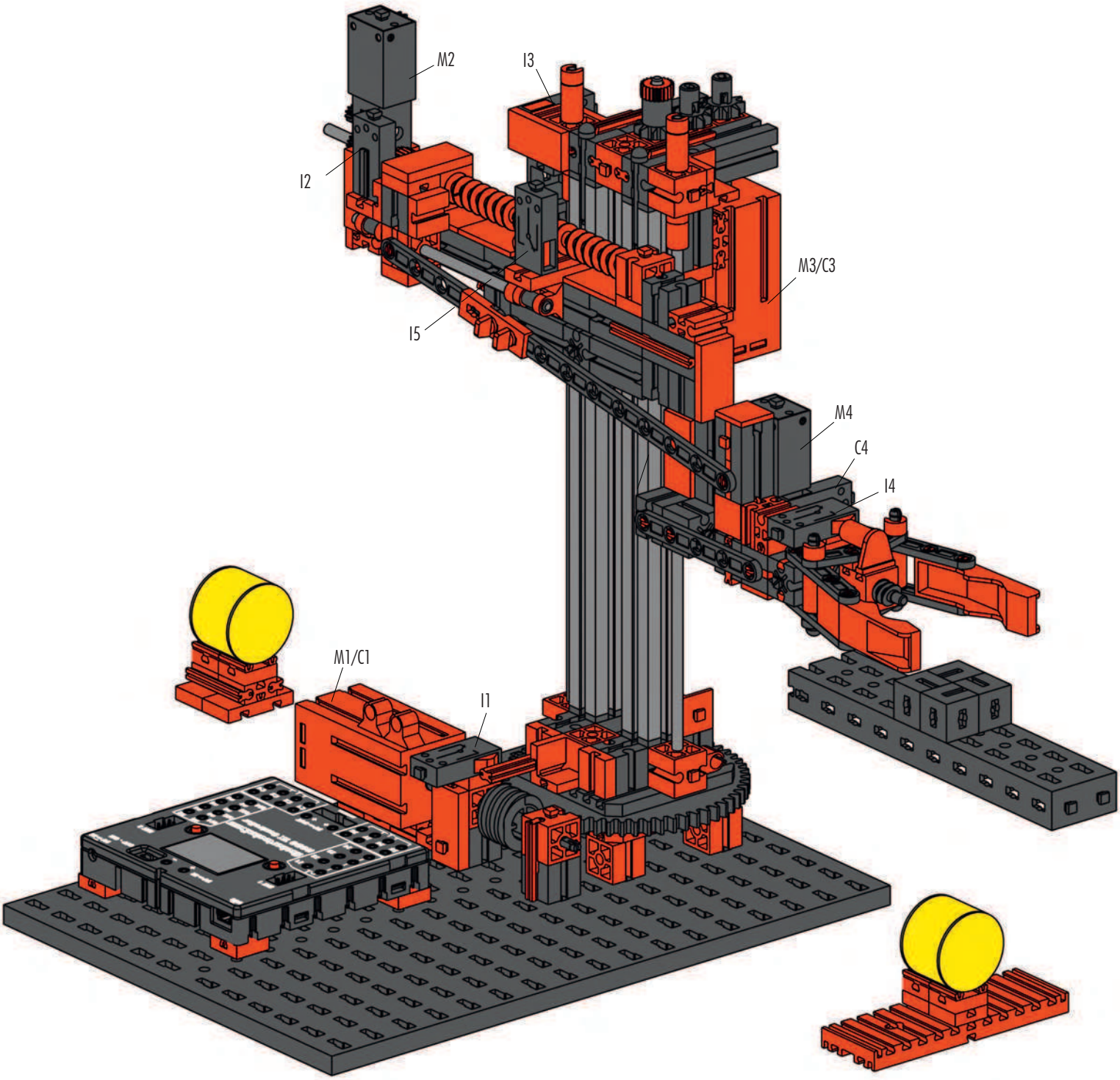

Schaltplan
Circuit diagram
Plan électrique

Schakelschema
Diagrama de circuitos
Plano elétrico de ligação

Schema elettrico
Схема подключения
电路图

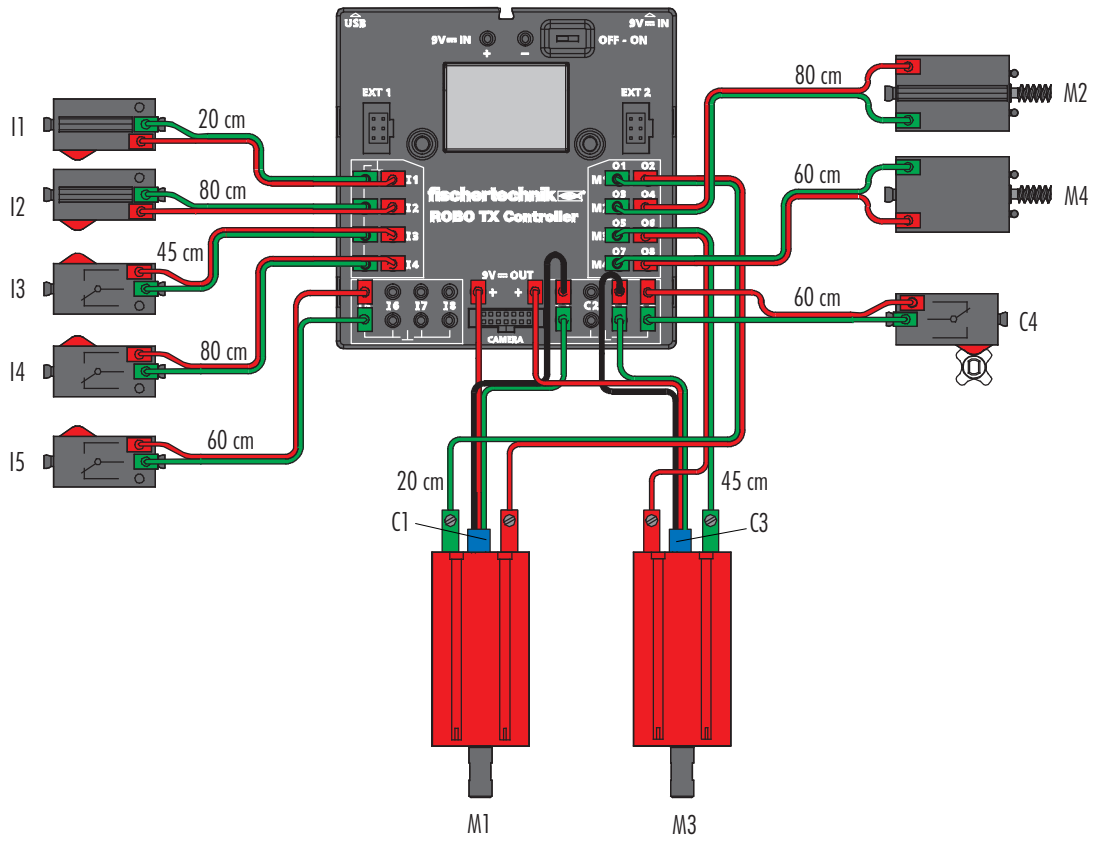

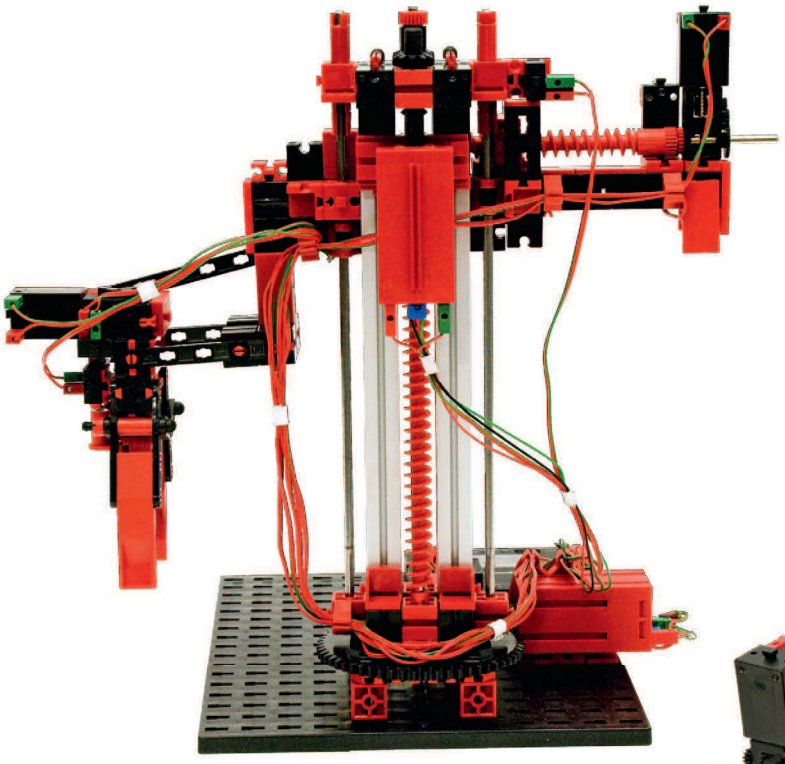

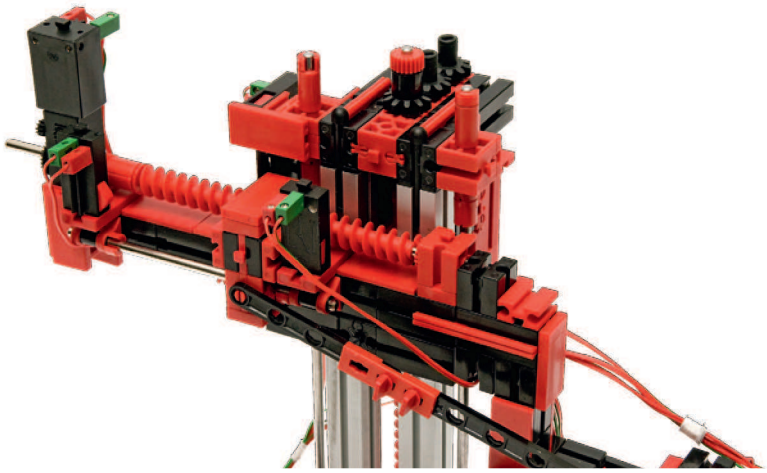

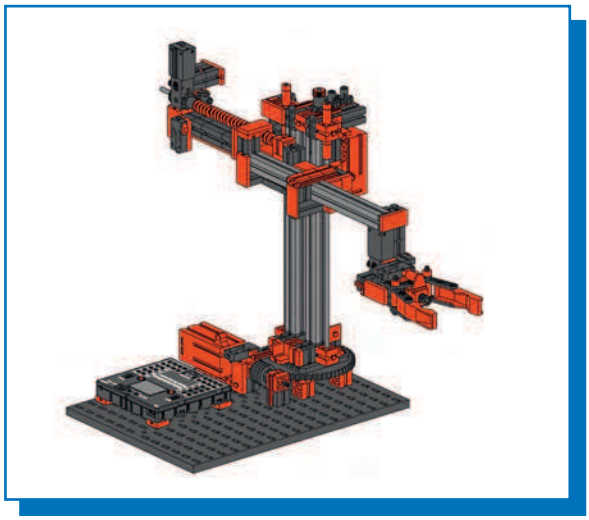

3-Achs-Roboter
3-axis robot
Robot à 3 axes
3-assige robot
Robot de 3 ejes
Robô de 3 eixos
Robot a 3 assi
Трёхосный робот
3 轴机器人

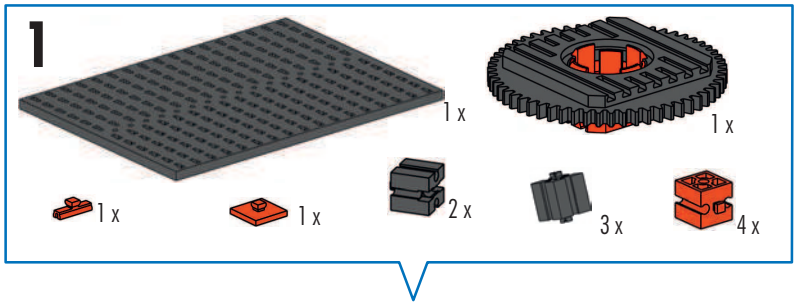

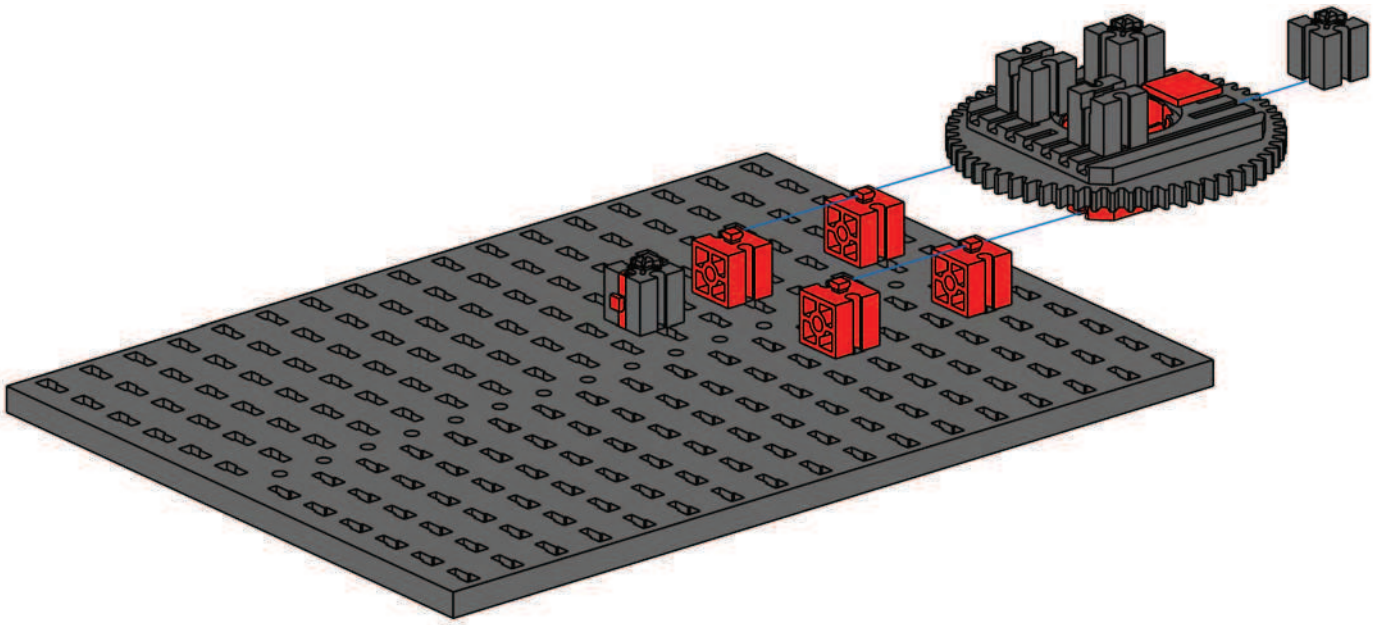

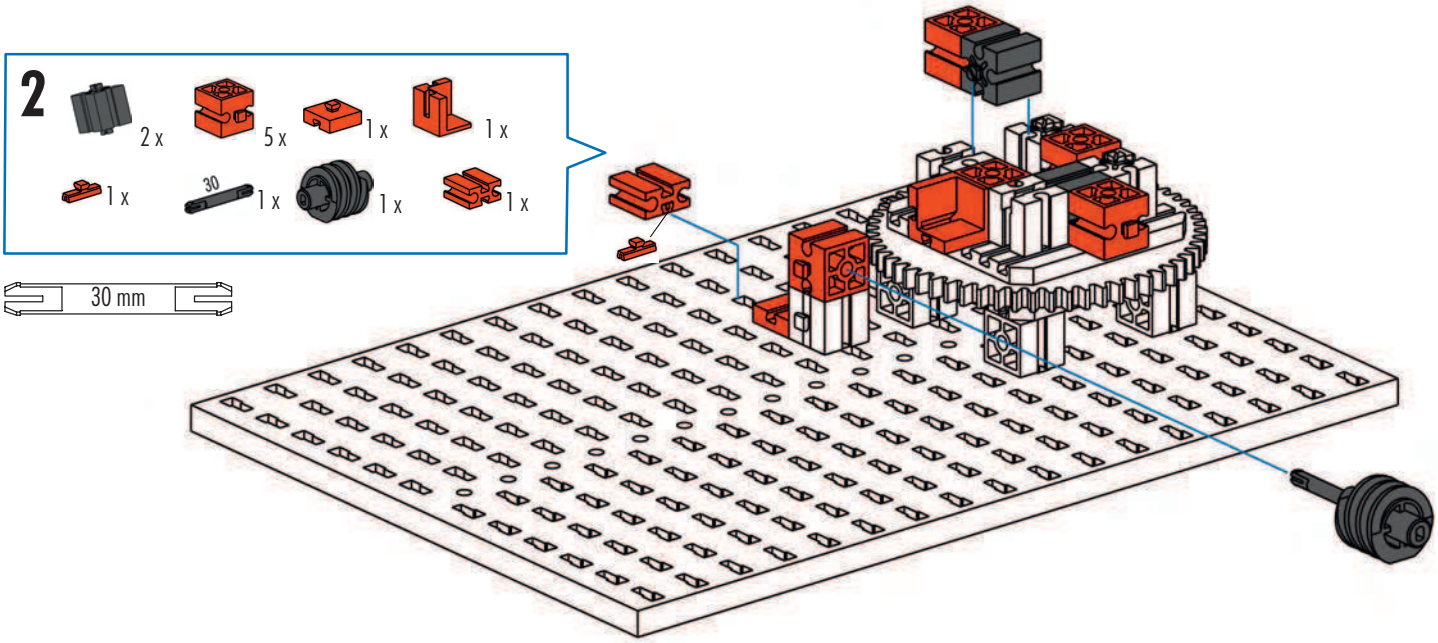

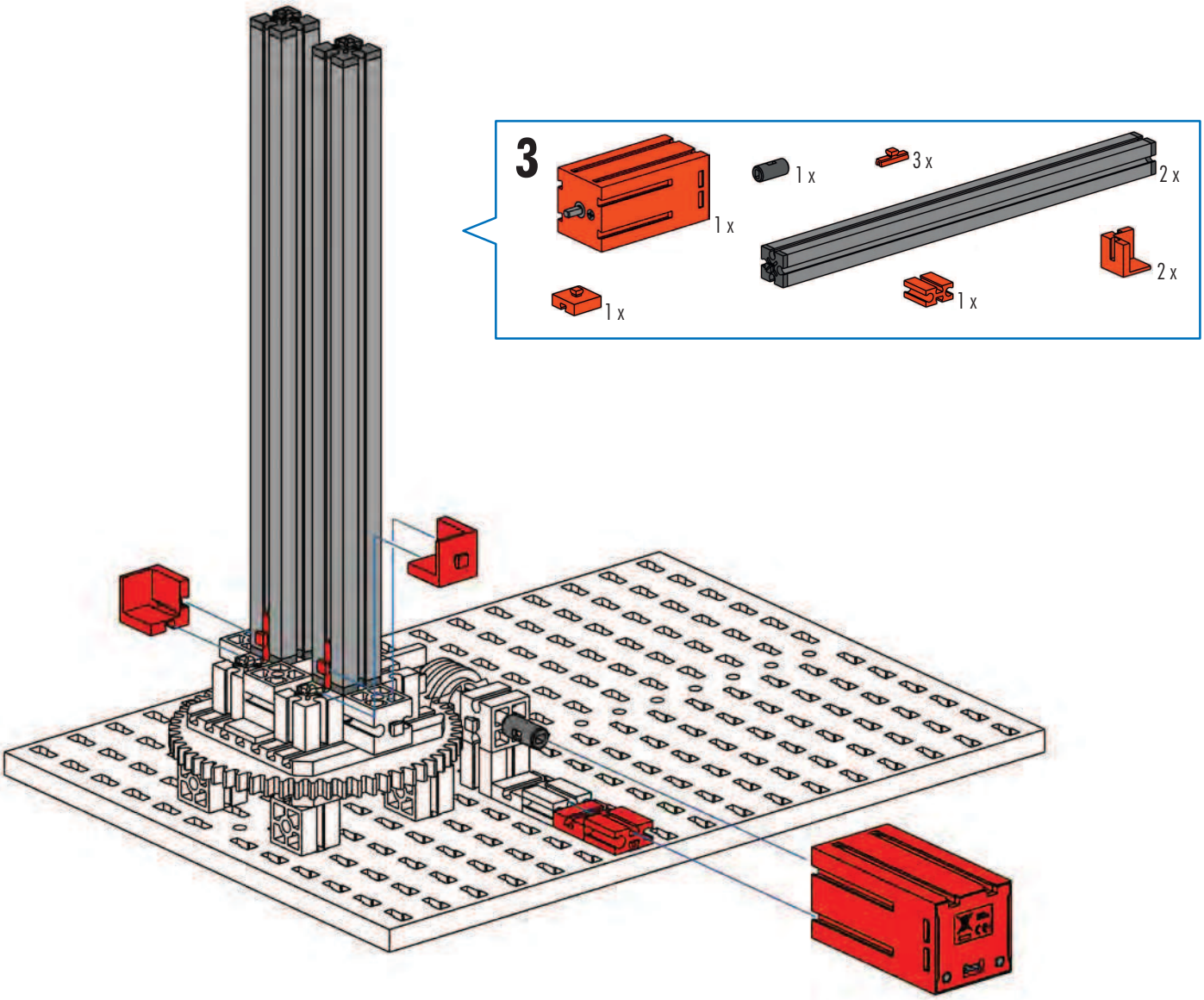
3
1 x
1 x
3 x
2 x
2 x
1 x
1 x

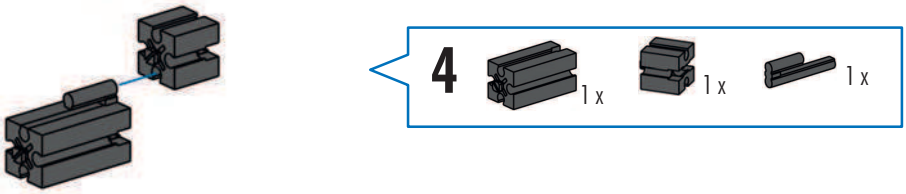
4
1 x
1 x
1 x

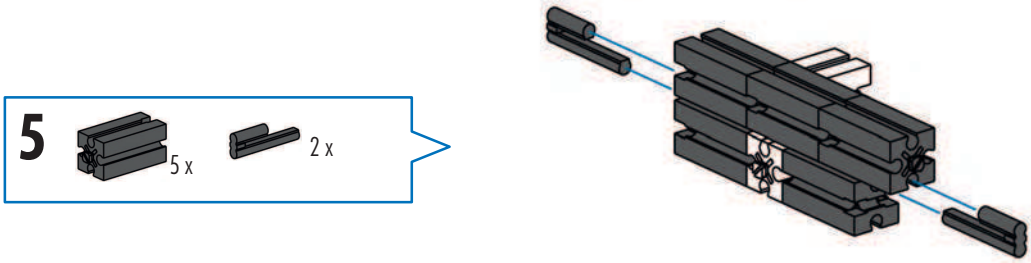
5
5 x
2 x

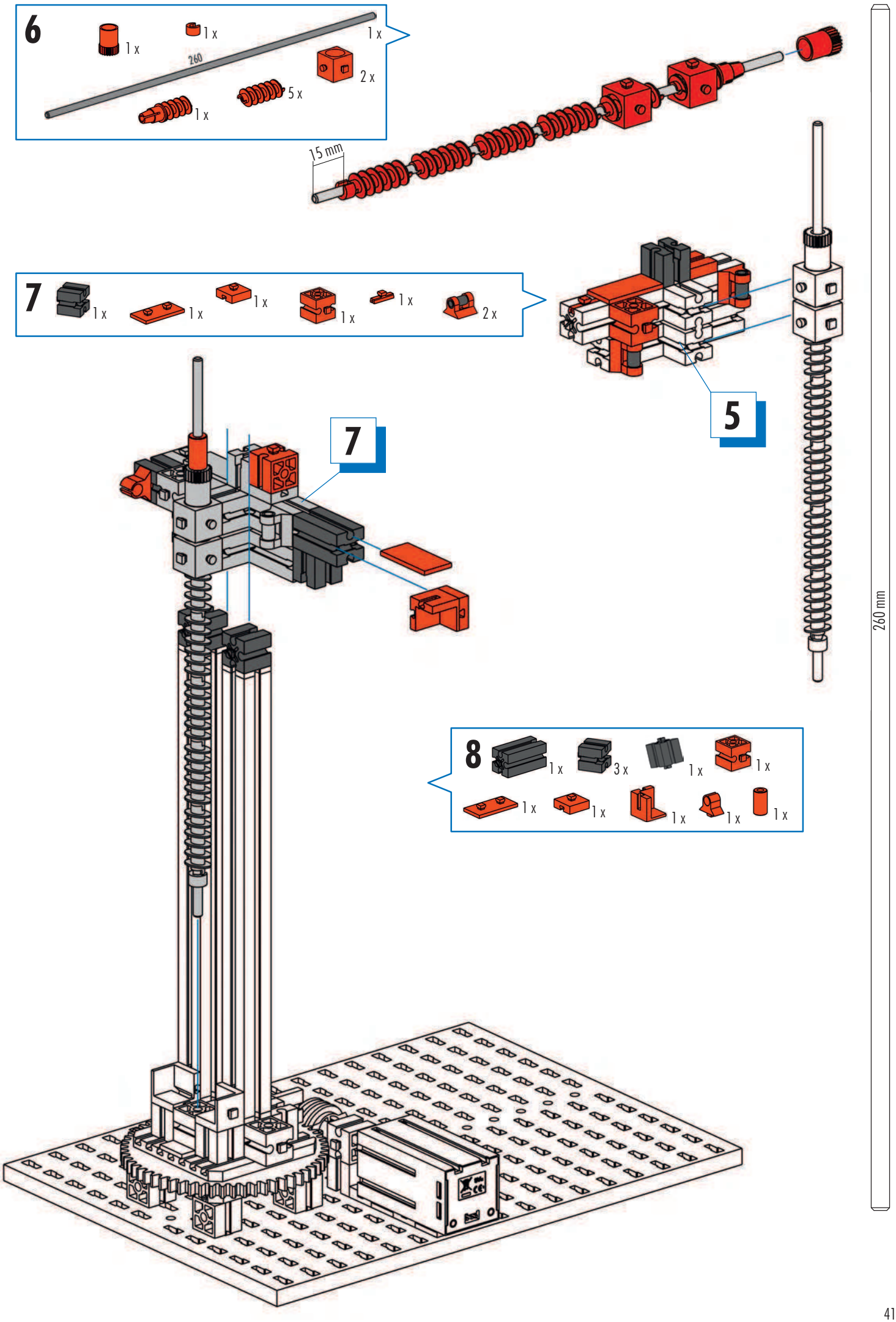
6
1 x
1 x
260
1 x
2 x
5 x
1 x
15 mm
7
1 x
1 x
1 x
1 x
1 x
2 x
5
7
8
1 x
3 x
1 x
1 x
1 x
1 x
1 x
1 x
1 x
260 mm

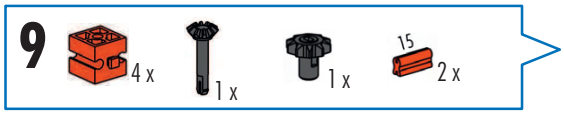
9
4 x
1 x
1 x
15
2 x

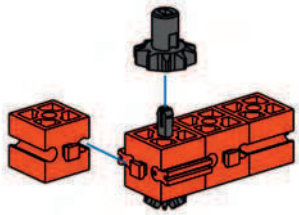

10
4 x
2 x
1 x
2 x
2 x
1 x

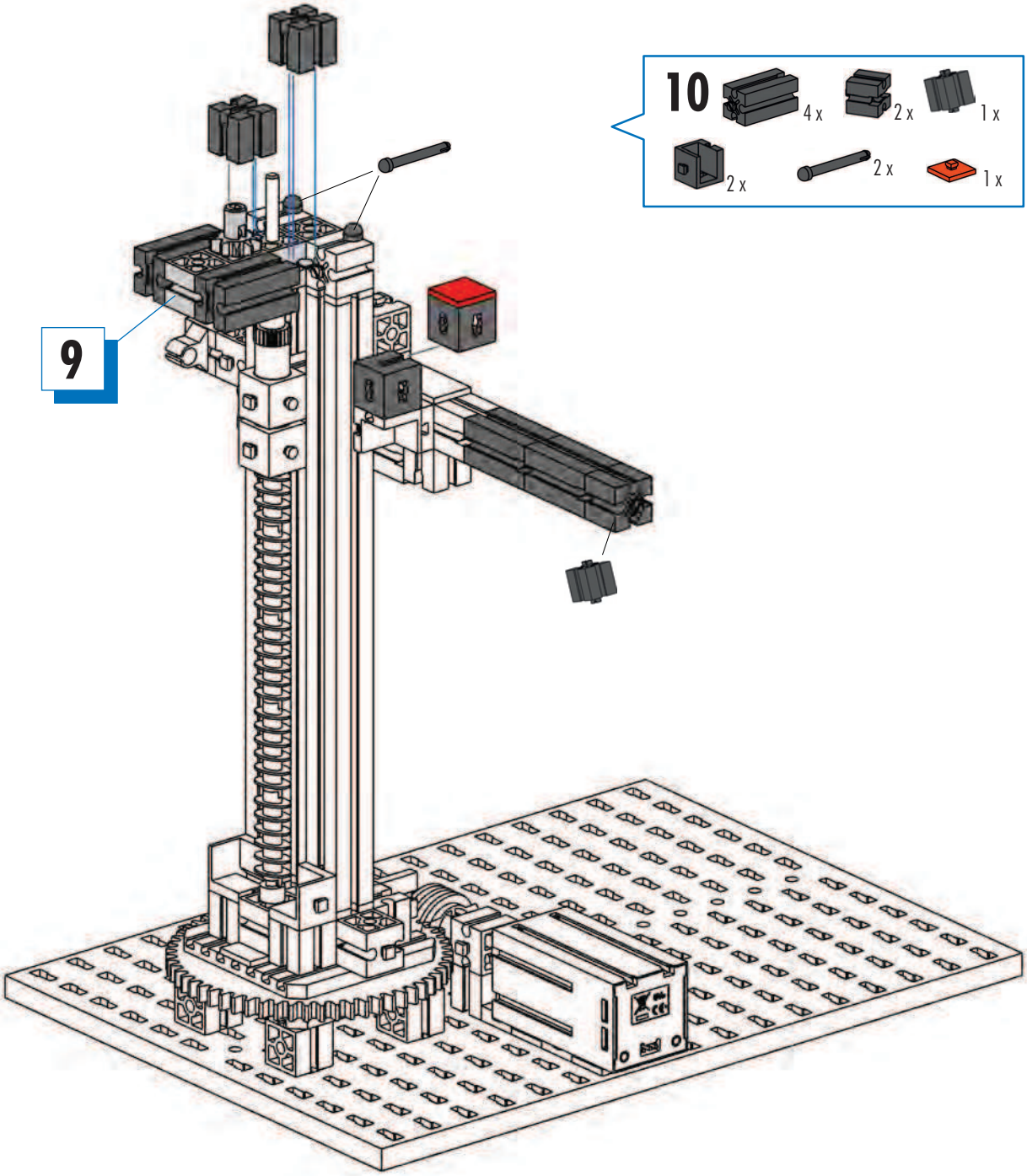
9

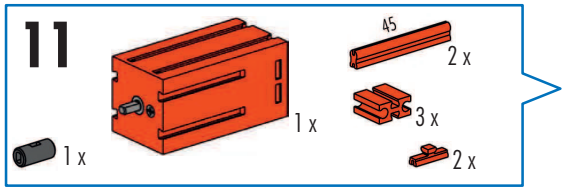
11
45
2 x
1 x
3 x
1 x
2 x

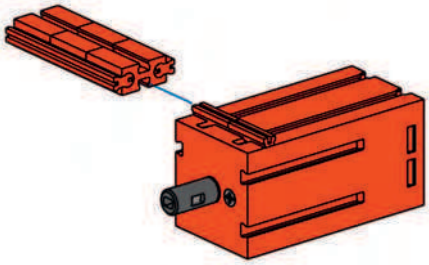

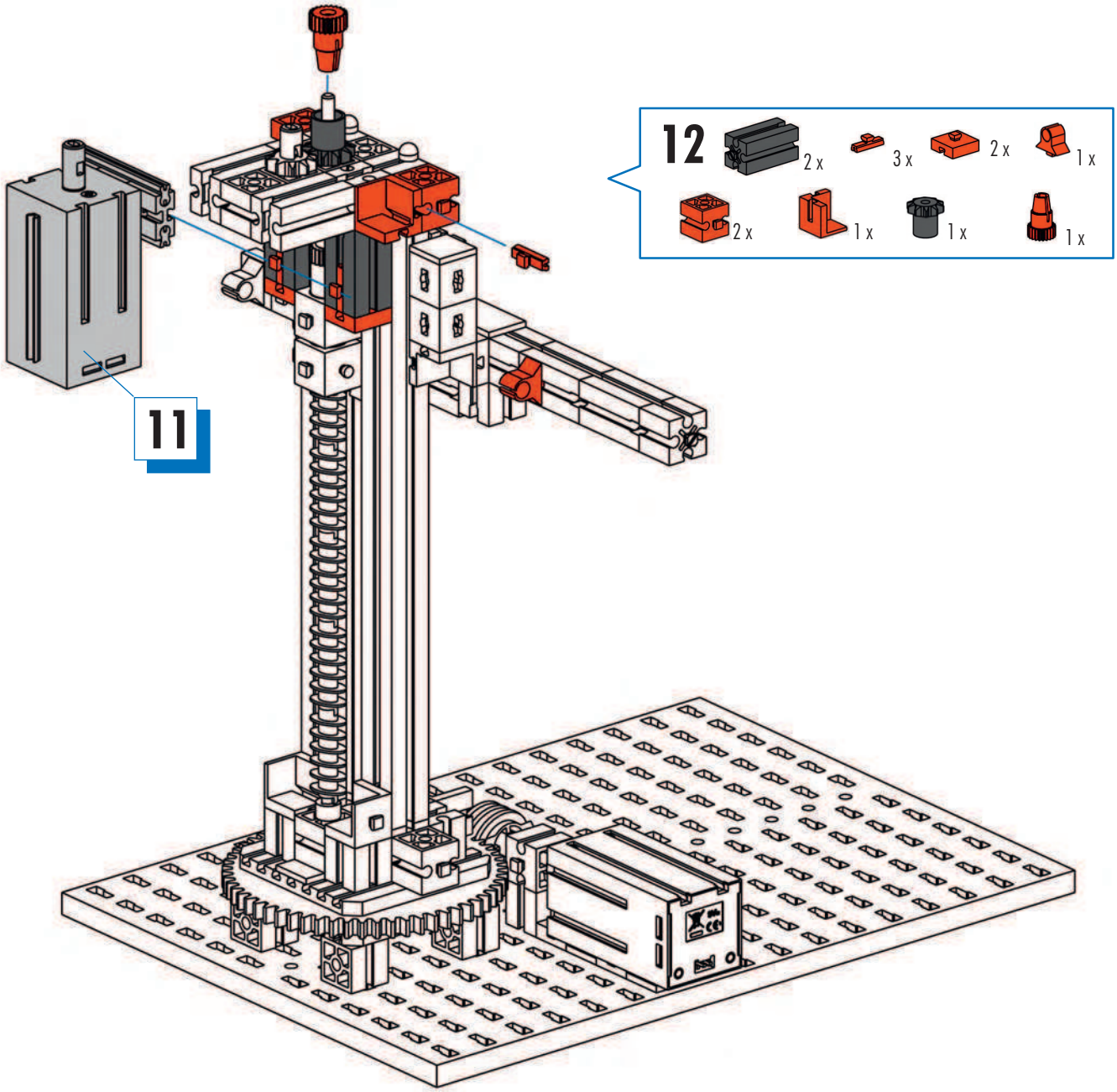
12
2 x
3 x
2 x
1 x
2 x
1 x
1 x
1 x
11

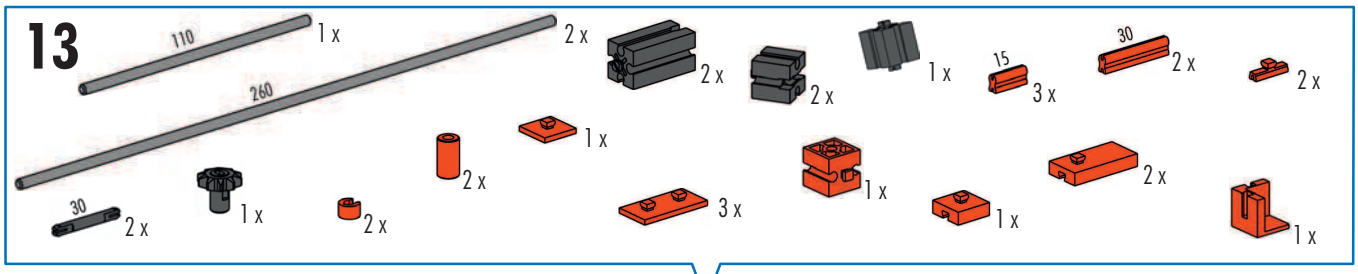
13
110
1 x
260
2 x
2 x
2 x
1 x
15
3 x
30
2 x
2 x
30
2 x
1 x
2 x
2 x
1 x
3 x
1 x
1 x
2 x
1 x

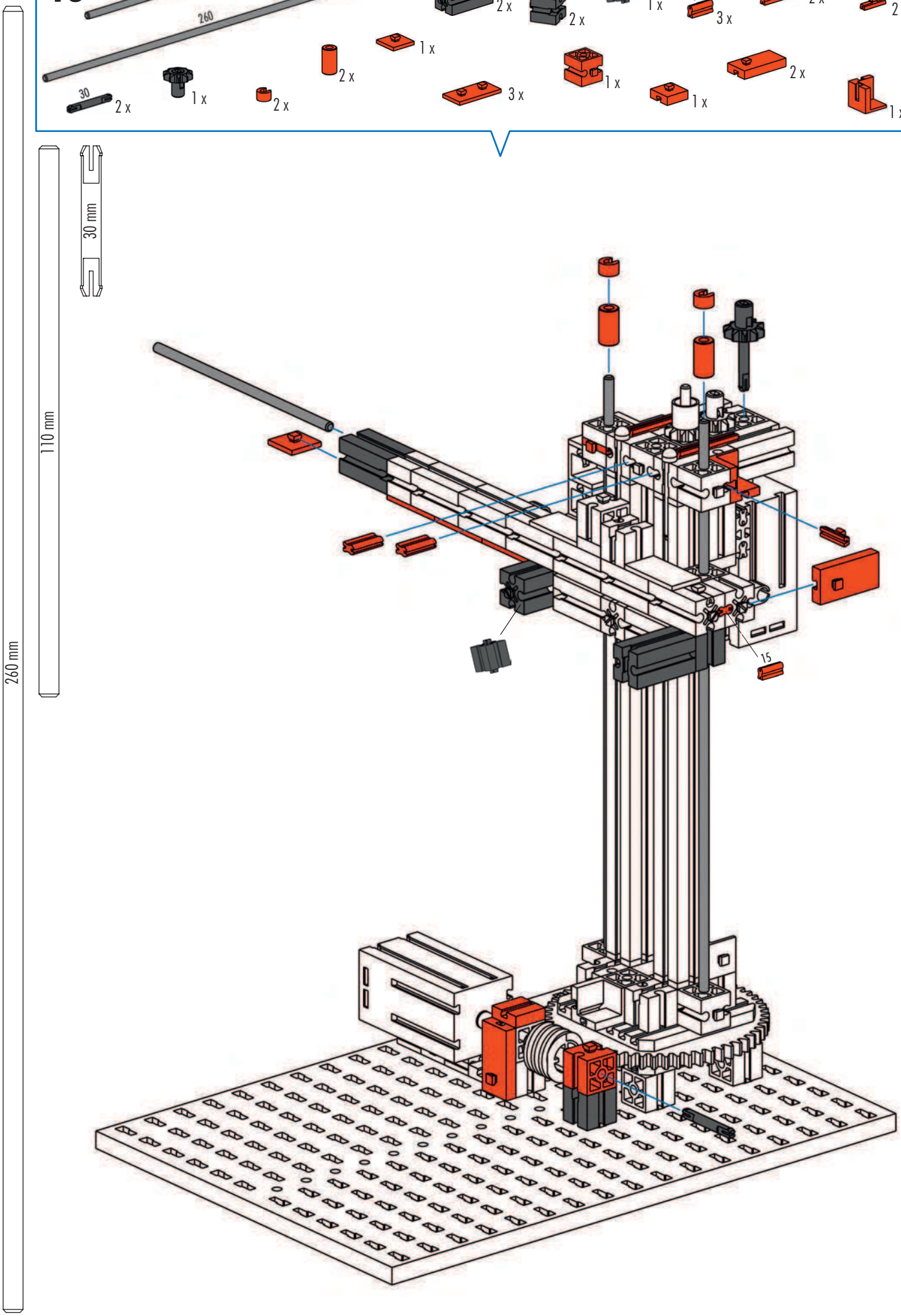
30 mm
110 mm
260 mm
15

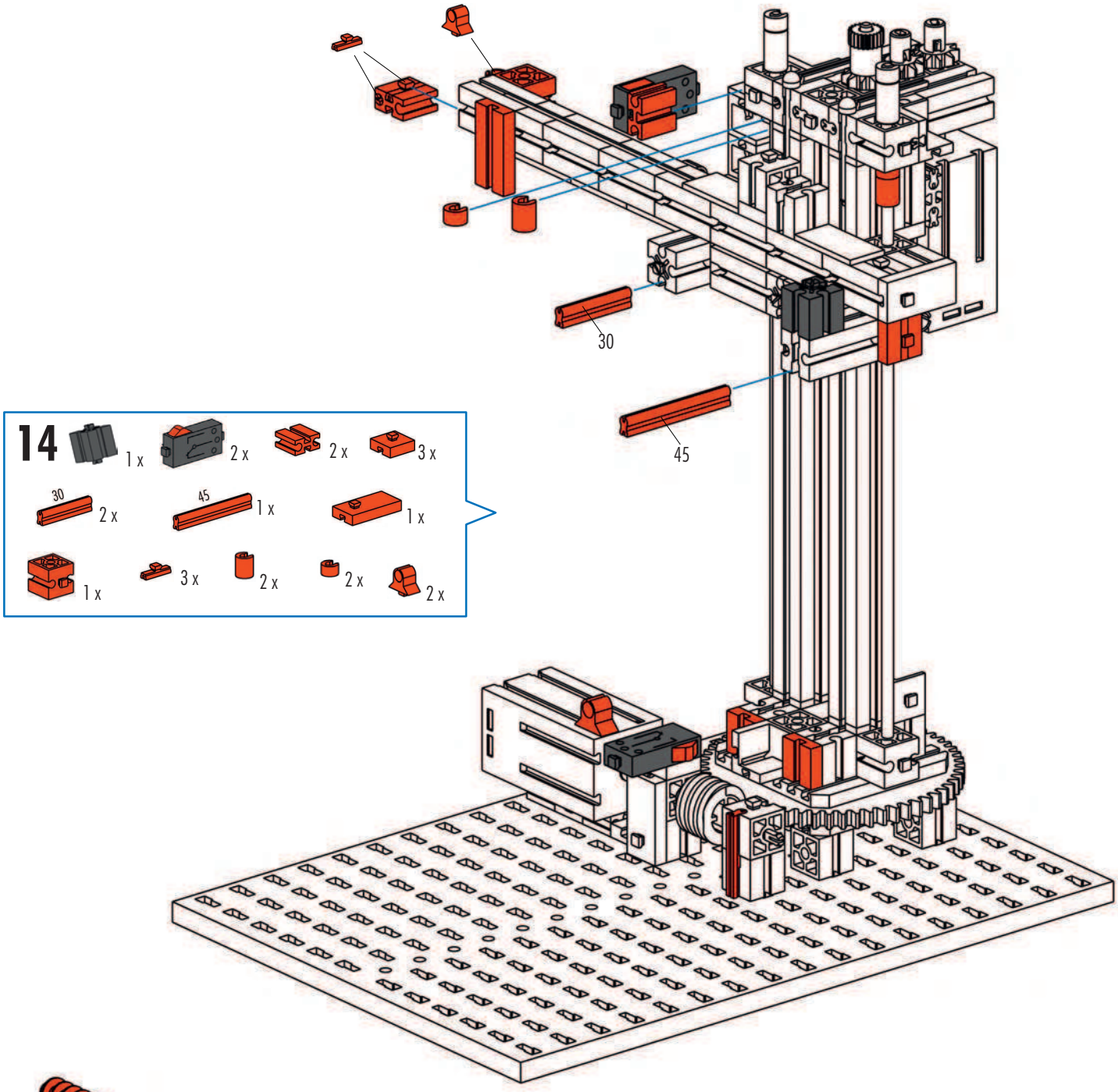
30
45
14
1 x
2 x
2 x
3 x
30
2 x
45
1 x
1 x
1 x
3 x
2 x
2 x
2 x

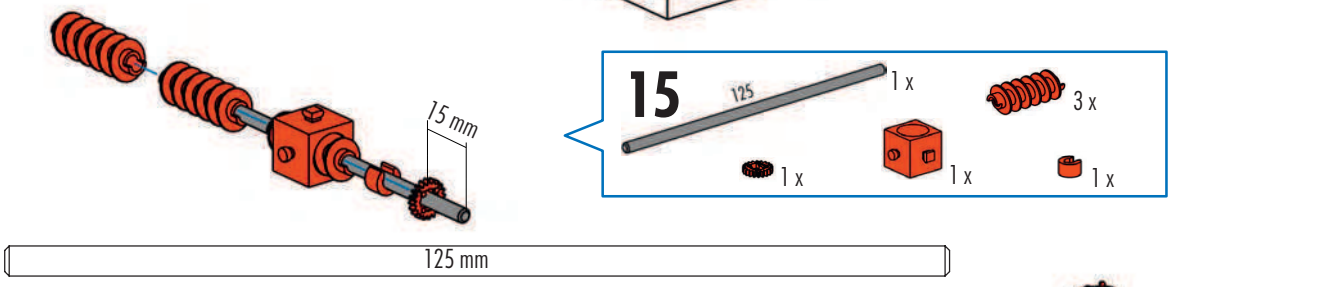
15 mm
15
125
1 x
3 x
1 x
1 x
1 x
125 mm

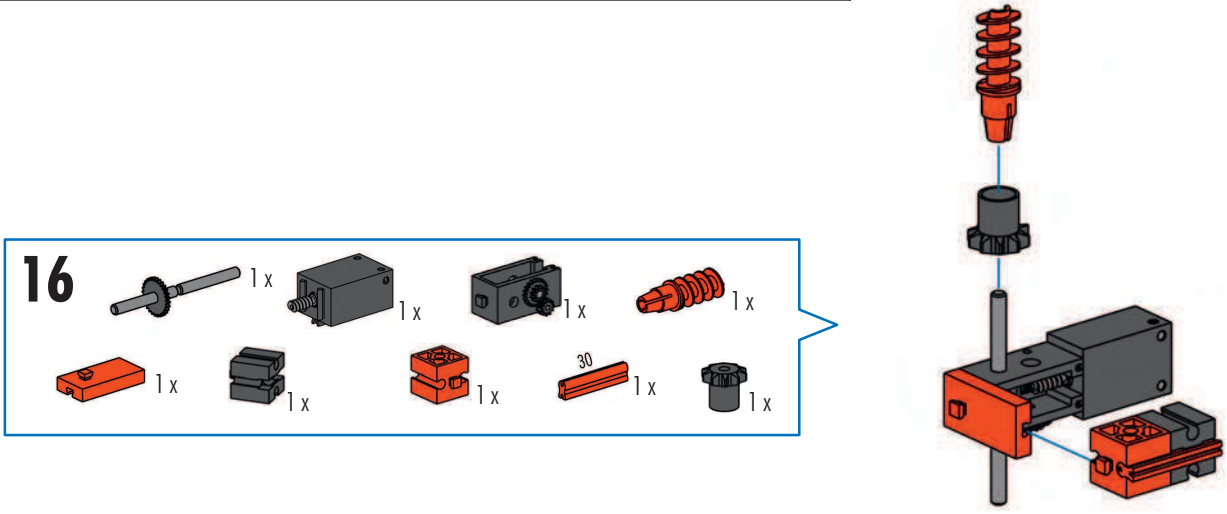
16
1 x
1 x
1 x
1 x
1 x
1 x
1 x
30
1 x
1 x

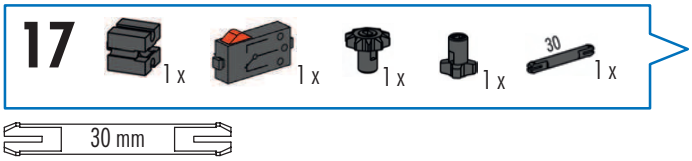
17
1 x
1 x
1 x
1 x
30
1 x
30 mm

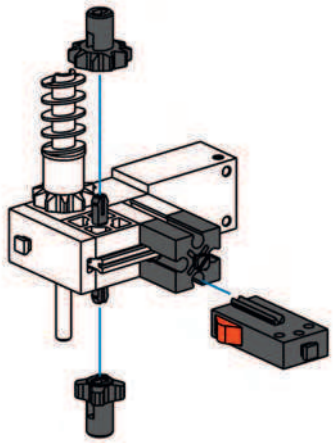

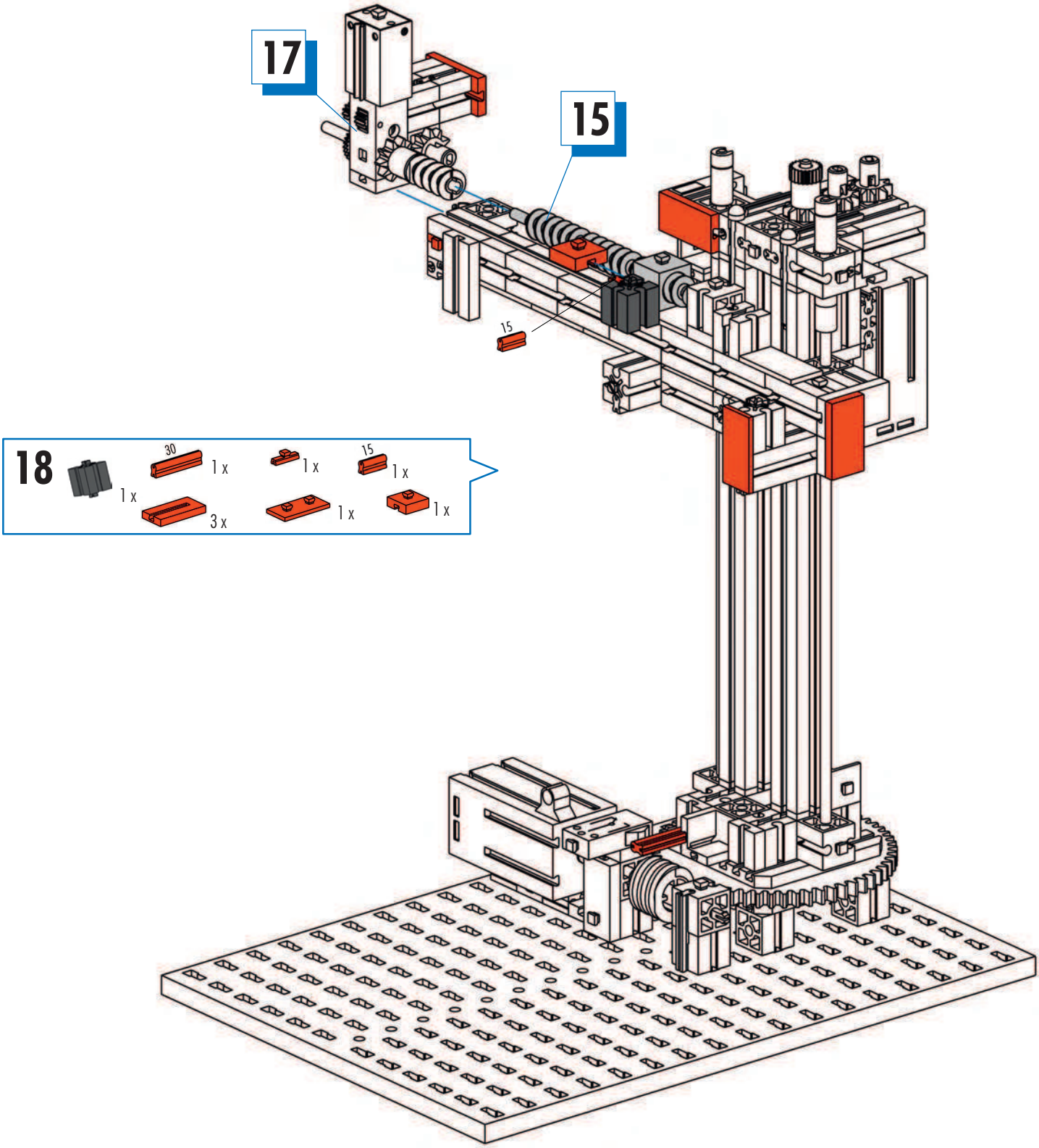
17
15
15
18
1 x
30
1 x
1 x
15
1 x
3 x
1 x
1 x

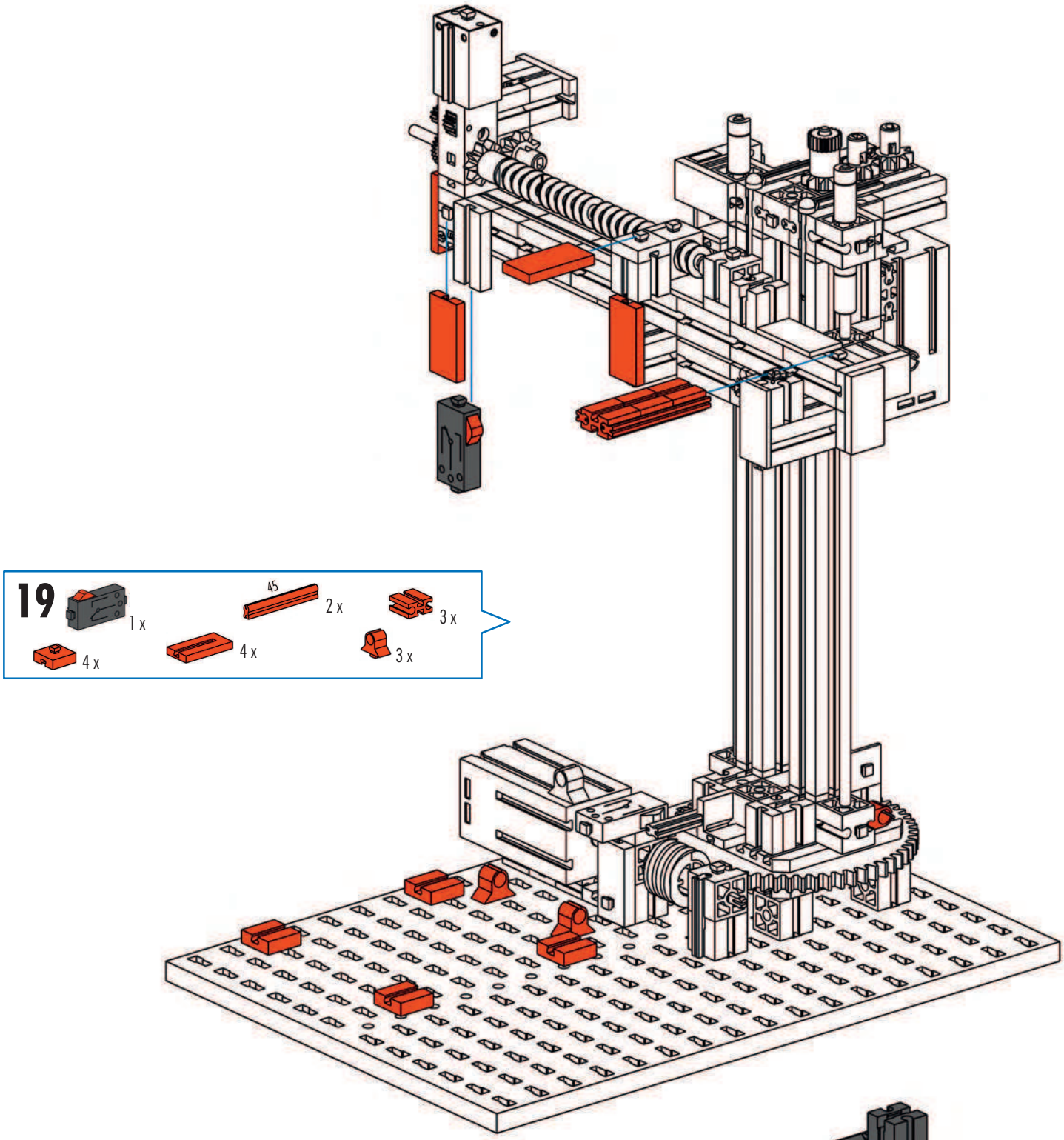
19
1 x
45
2 x
3 x
4 x
4 x
3 x

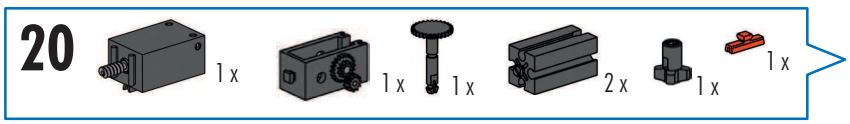
20
1 x
1 x
1 x
2 x
1 x
1 x

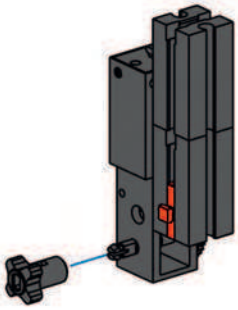

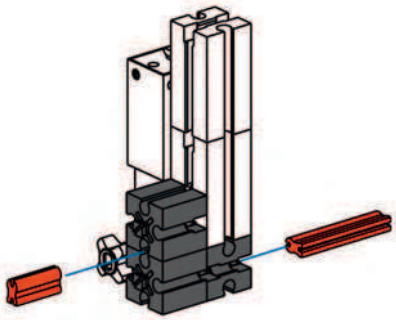

21
2 x
1 x
30
1 x
15
1 x

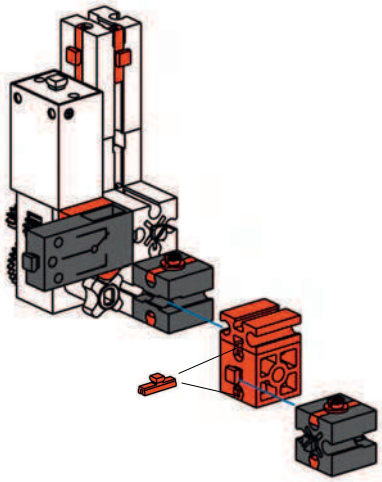

22

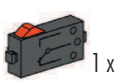
1 x

2 x

1 x

1 x

1 x

4 x

4 x

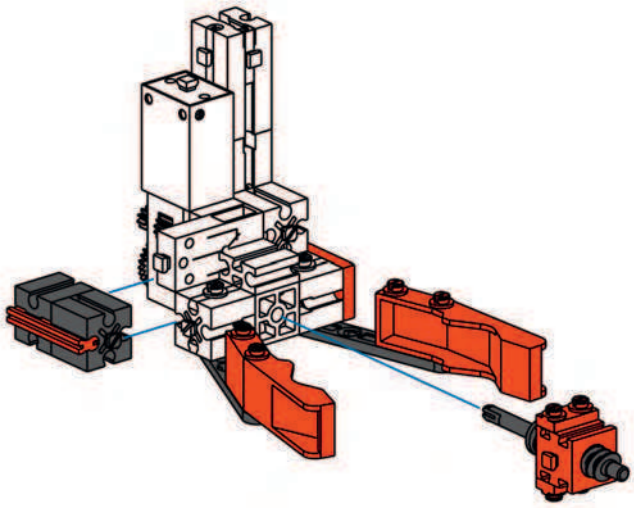

23

1 x

1 x

1 x

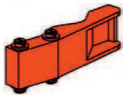
2 x

2 x

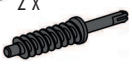
1 x

1 x

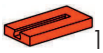
1 x

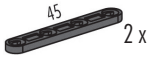

2 x

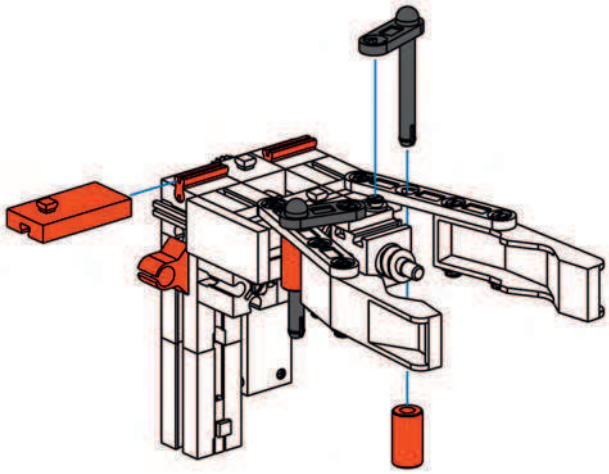

24

1 x

2 x

2 x

2 x

2 x

1 x

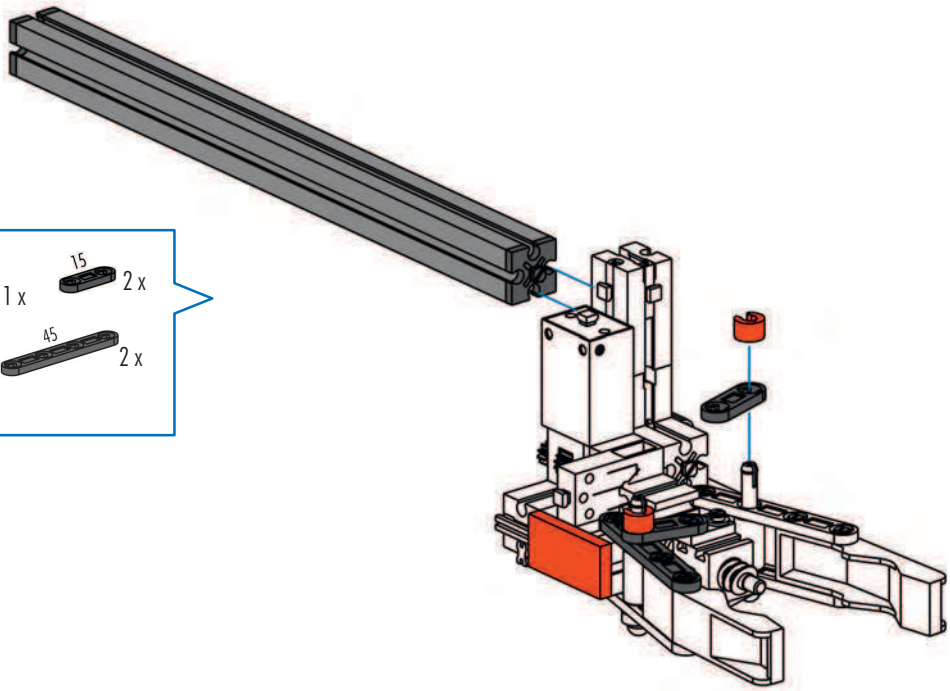

25

1 x

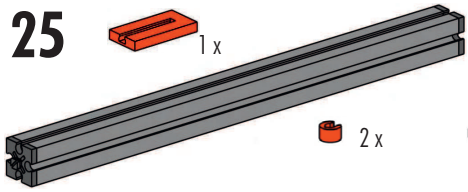
1 x

2 x

2 x

2 x

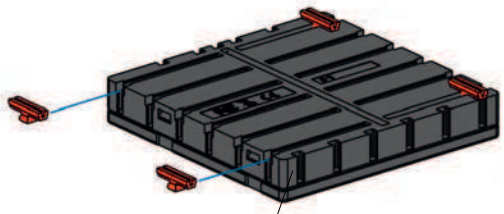

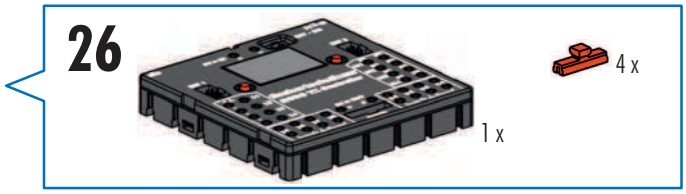

- ROBO TX Controller (Art.-Nr. 500 995) nicht im Baukasten enthalten
- ROBO TX Controller (Art.-Nr. 500 995) not included in the modular kit
- ROBO TX Controller (Art.-Nr. 500 995) n'est pas contenue dans le kit
- ROBO TX Controller (Art.-Nr. 500 995) niet in de bouwdoos opgenomen
- ROBO TX Controller (Art.-Nr. 500 995) no está incluido en el conjunto
- ROBO TX Controller (Art.-Nr. 500 995) não contido no sistema de construção por blocos
- ROBO TX Controller (Art.-Nr. 500 995) non incluso nella scatola di montaggio
- ROBO TX Controller (Art.-Nr. 500 995) не входит в комплект конструктора
- ROBO TX Controller (Art.-Nr. 500 995)不包含在组件

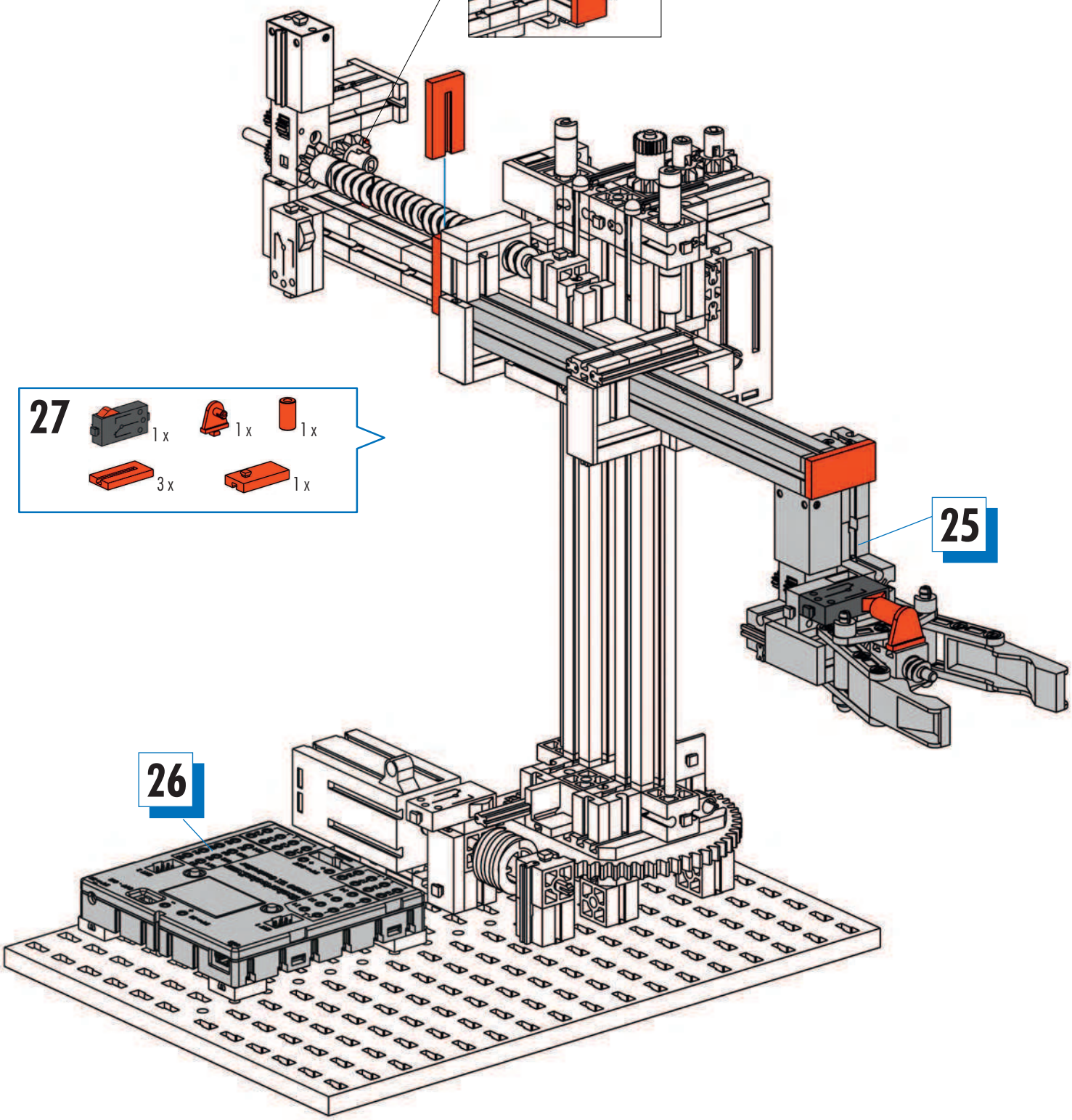

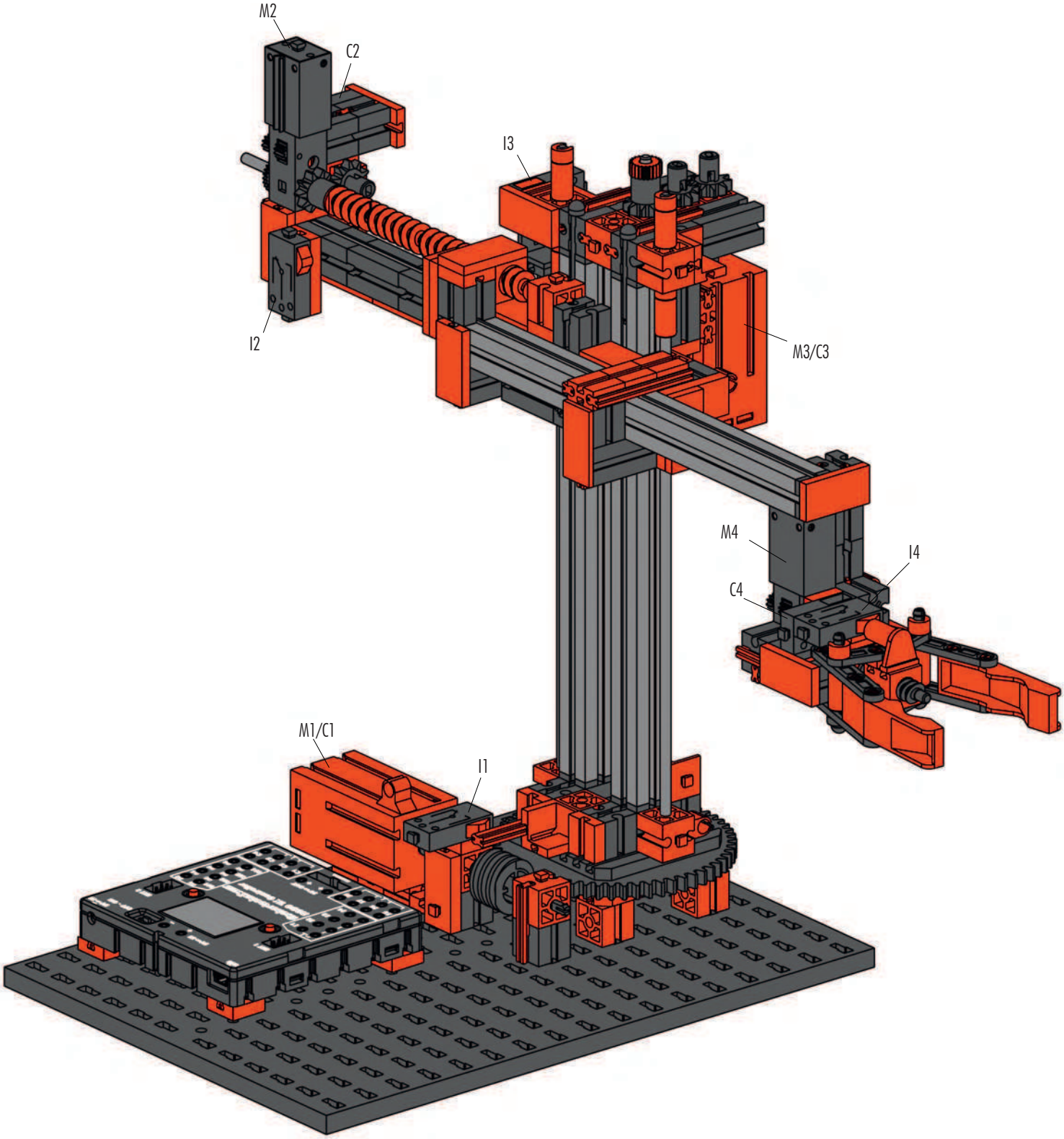
M2
C2
I3
I2
M3/C3
M4
I4
C4
M1/C1
I1

Schaltplan
Circuit diagram
Plan électrique

Schakelschema
Diagrama de circuitos
Plano elétrico de ligação
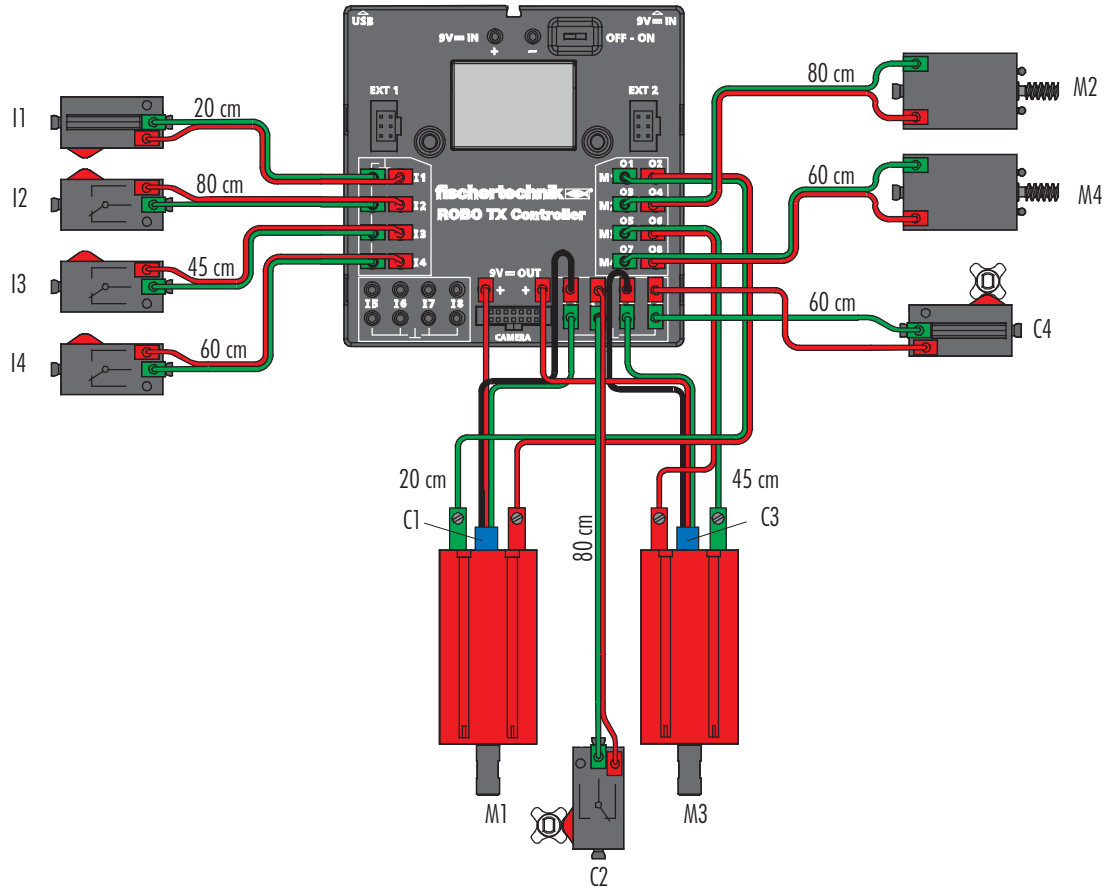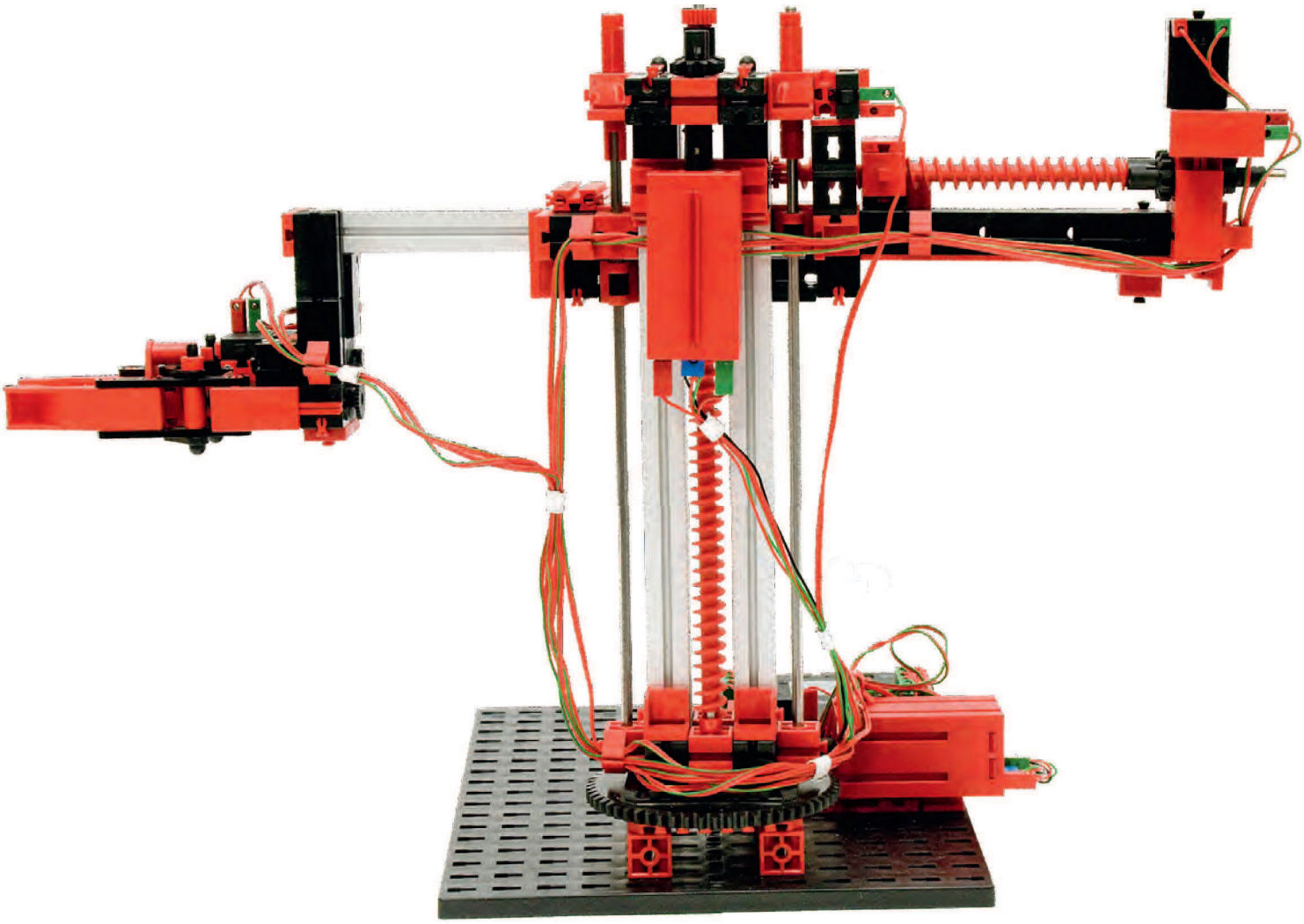
Schema elettrico
Схема подключения
电路图