U1

Inhalt
Contents
Contenu
Inhoud
Contenido
Conteúdo
Contenuto
Содержание
目录

Einzelteilübersicht / Spare parts list / Liste des pièces détachées / Onderdelenoverzicht / Lista da piezas / Resumo de peça individual / Singoli componenti / Перечень деталей / 零件概览 2

Montagetipps / Tips for assembly / Tuyaux pour le montage / Montagetips / Consejos para el montaje / "Dicas" para montagem / Consigli per il montaggio / Советы по сборке / 装配建议 3

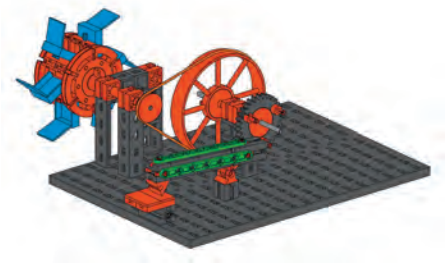

Hammerschmiede / Hammer mill / Forges à marteaux-pilons / Hamersmederij / Forja de martillo pilón / Forja de martelos / Fucina / Кузнечный молот / 锤锻 5

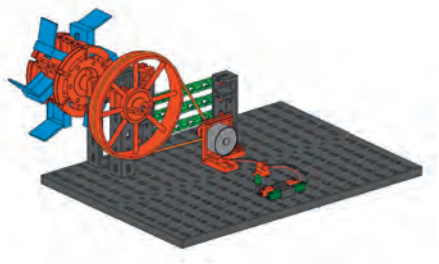

Wasserturbine / Water turbine / Turbine hydraulique / Waterturbine / Turbina de agua / Turbina hidráulica / Turbina idraulica / Гидротурбина / 水轮机 9

Windrad mit Pumpe / Windmill with pump / Roue éolienne avec pompe / Wieken met pomp / Rueda de viento con bomba / Turbina eólica com bomba / Pala eolica con pompa / Ветряное колесо с насосом / 风车和泵 12

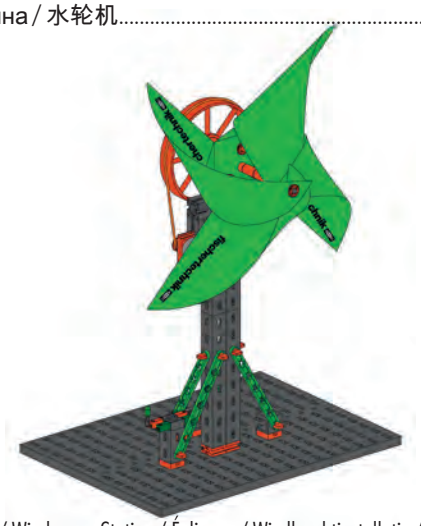

Windkraftanlage / Windpower Station / Éolienne / Windkrachtinstallatie / Instalación eólica / Estación eólica / Impianto eolico / Ветросиловая установка / 风力发电机 18

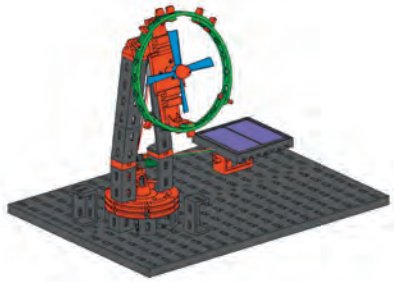

Ventilator / Ventilating fan / Ventilateur / Ventilator / Ventilador / Ventilador / Ventola / Вентилятор / 风扇 23

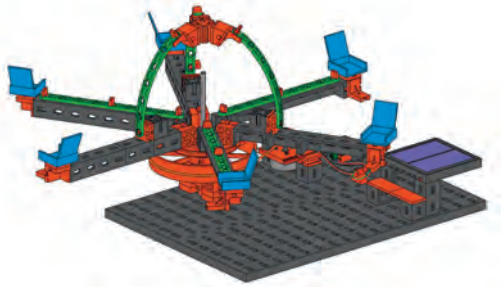

Karussell / Merry-go-round / Manège / Draaimolen / Tiovivo / Carrossel / Giostra / Карусель / 旋转木马 28

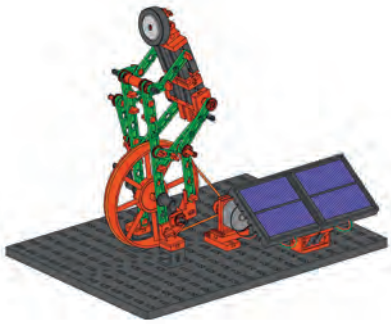

Radfahrer / Bicycle rider / Cycliste / Fietser / Ciclista / Ciclista / Ciclista / Велосипедист / 骑自行车的人 34

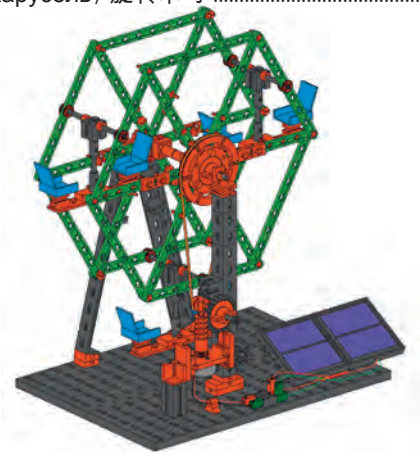

Riesenrad / Ferris wheel / Grande roue / Reuzenrad / Rueda gigante / Roda gigante / Ruota gigante / Колесо обозрения / 大转轮 38

Inhalt
Contents
Contenu

Inhoud
Contenido
Conteúdo

Contenuto
Содержание
目录

Solarfahrzeug / Solar vehicle / Véhicule solaire / Voertuig op zonne-energie / Vehículo solar / Veículo solar / Veicolo ad energia solare / Электромобиль с солнечными батареями / 太阳能电动车 46

Solartankstelle / Solar charging station / Panneau solaire photovoltaïque / Oplaadstation op zonne-energie / Estación de servicio solar / Posto de abastecimento solar / Pannello solare fotovoltaico / Солнечная зарядная станция / 太阳能充电站 50

Elektrofahrzeug / Electric vehicle / Véhicule électrique / Elektrisch voertuig / Vehículo eléctrico / Veículo elétrico / Veicolo elettrico / Электромобиль / Электромобиль 电动车 52

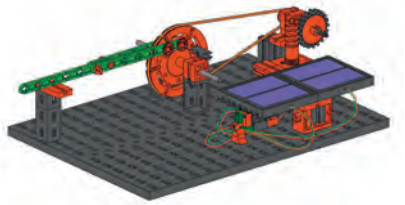

Schranke / Barrier / Barrière / Spoorboom / Barrera / Barreira / Barriera / Шлагбаум / 栏杆 54

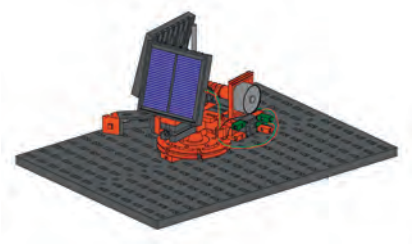

Solarnachführung / Solar tracking / Orientation du panneau solaire / Zonvolgsysteem / Seguimiento solar / Traçamento solar / Orientamento pannelli solari / Слежение за солнцем / 太阳跟踪仪 58

Ökohaus / Eco-house / Maison écologique / Ecologisch huis / Casa ecológica / Casa ecológica / Eco casa / Эко-дом / 生态房屋 61

Sortiervorschlag für Aufbewahrungssystem / Storage suggestion for storage system / Suggestion de classement pour le système de stockage / Sorteervoorstel voor bewaarsysteem / Propuesta de clasificación para almacenamiento / Proposta de divisão caixa 1 para sistema de conservação / Proposta di sistemazione per il sistema di conservazione / Рекомендации по сортировке для системы хранения / 保存系统的分类建议

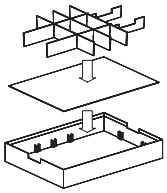

Profi Oeco Energy + Fuel Cell Kit 77

Einzelteilübersicht
Spare parts list
Liste des pièces détachées

Onderdelenoverzicht
Lista da piezas
Resumo de peça individual

Singoli componenti
Перечень деталей
零件概览

19 317	1 x
31 010	2 x
31 011	3 x
31 019	2 x
31 021	1 x
31 031	1 x
31 036	1 x
31 058	5 x
31 124	2 x
31 336	11 x
31 337	9 x
31 426	1 x
31 436	3 x
31 597	8 x
31 667	4 x
31 671	2 x
31 674	3 x

31 690	3 x
31 848	6 x
31 915	2 x
31 916	1 x
31 981	4 x
31 982	32 x
31 983	3 x
32 064	6 x
32 071	4 x
32 228	2 x
32 229	1 x
32 230	1 x
32 850	3 x
32 870	1 x
32 879	2 x
32 881	4 x
32 913	2 x

32 985	1 x
34 995	2 x
35 031	5 x
35 033	1 x
35 049	6 x
35 051	6 x
35 063	3 x
35 064	1 x
35 065	3 x
35 069	1 x
35 088	2 x
35 405	3 x
35 969	2 x
35 980	2 x
36 227	6 x
36 264	1 x
36 293	4 x

36 323	24 x
36 324	12 x
36 334	15 x
36 337	1 x
36 443	1 x
36 920	6 x
36 921	2 x
36 922	4 x
36 950	2 x
36 973	1 x
37 031	1 x
37 237	10 x
37 468	12 x
37 679	8 x
37 681	1 x
37 783	1 x
37 858	1 x

Einzelteilübersicht
Spare parts list
Liste des pièces détachées

Onderdelenoverzicht
Lista da piezas
Resumo de peça individual

Singoli componenti
Перечень деталей
零件概览

38 216	4 x
38 240	6 x
38 241	2 x
38 245	3 x
38 413	3 x
38 423	6 x
38 428	6 x

68 451	1 x
69 205	1 x
116 913	2 x
136 775	1 x
137 103	1 x
137 357	1 x

143 235	4 x
143 236	14 x
146 142	2 x
146 529	4 x
146 531	4 x
146 532	4 x
146 533	12 x

146 534	1 x
146 535	2 x
35 608	1x
147 009	1x

Montagetipps
Tips for assembly
Tuyaux pour le montage

Montagetips
Consejos para el montaje
"Dicas" para montagem

Consigli per il montaggio
Советы по сборке
装配建议

Kabel und Stecker
Plugs and cables
Fiches et des câbles

Stekkers en cables
Enchufes en cables
Cabos e contatos

Cavi e connettori
Провода и штекеры
电缆和插头

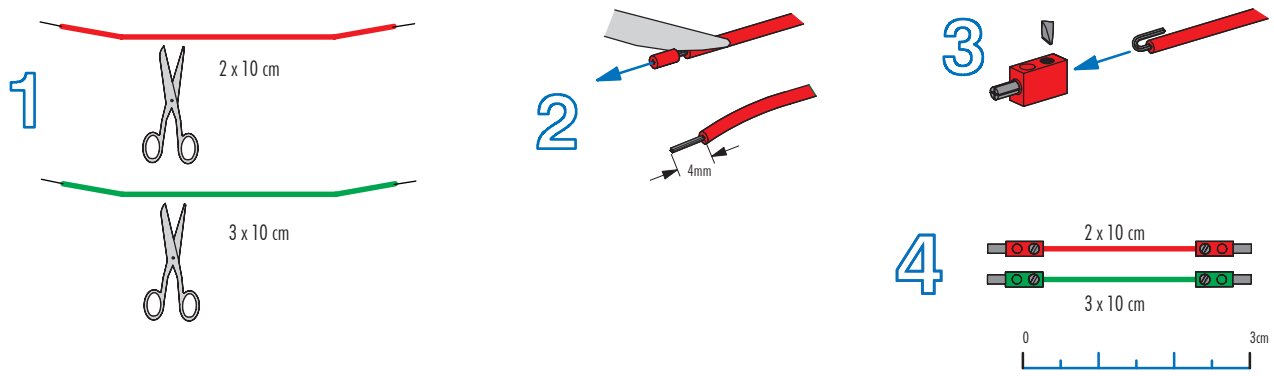

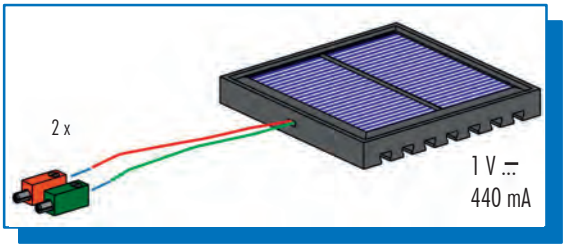

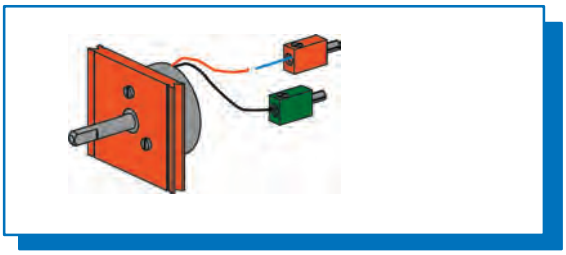

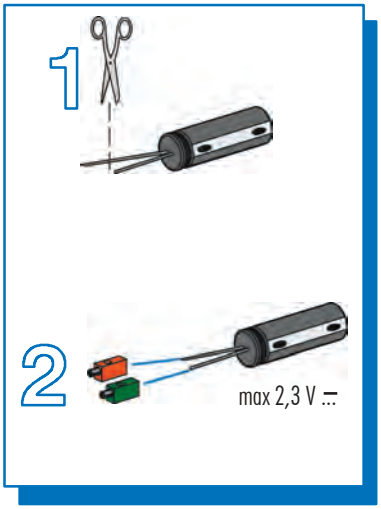

Langer Draht + = roter Stecker
Long wire + = red plug
Fil long + = fiche rouge
Lange draad + = rode stekker
Alambre largo + = conector rojo
Fio longo + = conector vermelho
Filo lungo + = connettore rosso
Длинный провод + = красный штекер
长电线 + = 红色插头

Kurzer Draht - = grüner Stecker
Short wire - = green plug
Fil court - = fiche verte
Korte draad - = groene stekker
Alambre corto - = conector verde
Fio curto - = conector verde
Filo corto - = connettore verde
Короткий провод - = зеленый штекер
短电线 - = 绿色插头

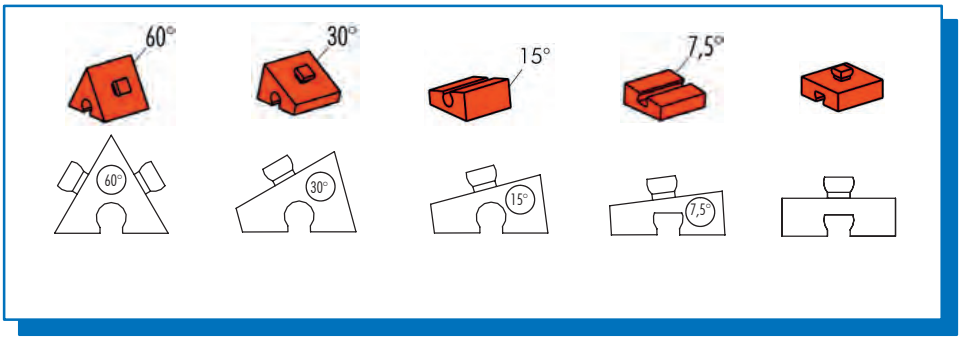

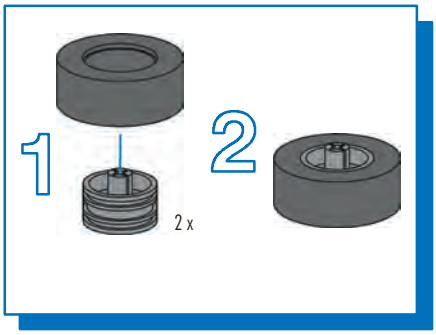

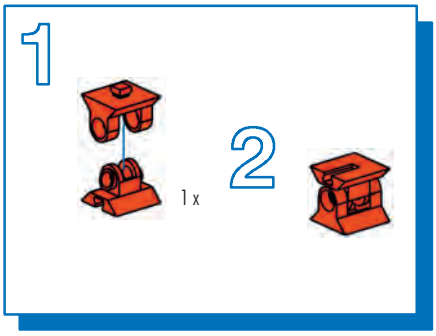

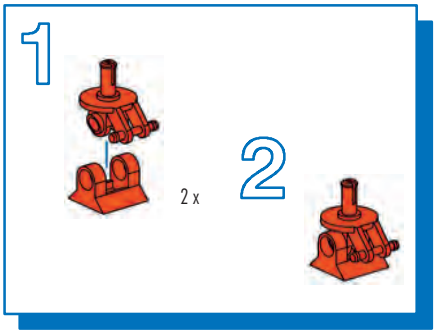

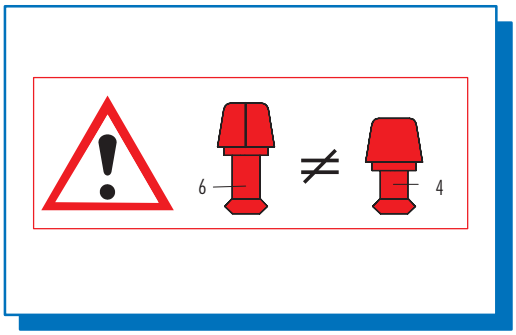

Sicherheitshinweise
Safety Information
Consignes de sécurité
Veiligheidsrichtlijnen
Indicaciones de seguridad
Observações sobre segurança
Informazioni per la sicurezza
Указания по технике безопасности
安全指南

- Achtung!
  Die elektrischen Bauteile Solar-Micromotor, LED und Goldcap dürfen nur mit der vorgeschriebenen Spannung von max. 3 V betrieben werden. Auf keinen Fall an andere 9V-fischertechnik-Stromversorgungen anschließen.
- Caution!
  The Solar Micromotor electric components, LED and Goldcap may only be operated with the prescribed voltage of 2 V. Do not ever connect them to other 9V fischertechnik power supplies.
- Attention !
  Les composants électriques micromoteur solaire, LED et Goldcap ne doivent fonctionner que sous la tension prescrite de 2 V. Ne les raccorder en aucun cas aux autres systèmes d'alimentation électriques de 9 V de fischertechnik.
- Pas op!
  De elektrische componenten zonne-energie-micromotor, LED en Goldcap mogen alleen worden gebruikt met de voorgeschreven spanningvan 2V. Sluit ze in geen geval aan op andere 9V-fischertechnik-stroomvoorzieningen.
- ¡Atención!
  Los componentes eléctricos Micromotor solar, LED y Goldcap sólo deben ser operados con la tensión prescrita de 2 V. En ningún caso deben conectarse a otras fuentes de alimentación de 9 V de fischertechnik.
- Atenção!
  Os componentes elétricos Solar-Micromotor, LED e Goldcap só podem ser operados com a tensão prescrita de 2V. Nunca ligar a outras fontes de alimentação de 9V da fischertechnik.
- Attenzione!
  I componenti elettrici: micromotore solare, LED e goldcap devono funzionare soltanto con la tensione prevista di 2V. Non eseguire assolutamente l'allacciamento ad altri alimentatori fischertechnik da 9V.
- Внимание!
  Такие электрические детали, как микродвигатель, светодиод и конденсатор Goldcap могут работать только с напряжением 2В.Категорически запрещается подключать их к источникам электропитания fischertechnik с напряжением 9В.
- 注意！
  只允许用规定的2V 的电压来运行电气部件如太阳能微型电机，LED 和 Goldcap。无论如何不得与其他的 9V 慧鱼技术电源部件相连接。

- Achtung! Verletzungsgefahr an Bauteilen mit funktionsbedingten scharfen Kanten und Spitzen!
- Caution! Be careful not to hurt yourself on components with sharp or pointed edges!
- Attention! Risque de blessure sur les élements comportant des arêtes et o pointes vives indispensables au bon fonctionnement!
- Let op! U kunt zich bezeren aan bouwstenen met sherpe randen of punten!
- Attenzione! Esiste il pericolo di lesione con i pezzi di costruzione che hanno bordi e punte spigolosi necessari per la funzionalita del pezzo!
- Atenção! Perigo de ferimentos em peças componentes com cantos vivos e pontas obrigatórios para o funcionamento !
- Attenzione! Pericolo di lesioni dovute a componenti con spigoli vivi e punte per motivi funzionali!
- Будьте осторожны! Об острые края деталей и и наконечники можно порезаться!
- 注意！
  因功能需要而带有锋利的棱边和尖角的部件可能会带来受伤危险！

- Alle Einzelteile, insbesondere bewegliche Teile sind falls notwendig zu warten und zu reinigen.
- All components, especially moving parts, should be maintained and cleaned as necessary.
- Toutes les pièces détachées et en particulier les pièces mobiles, sont, si nécessaire, à entretenir et à nettoyer.
- Alle onderdelen, vooral de bewegende delen, kunnen, indien noodzakelijk, onderhouden en gereinigd worden.
- Es necesario limpiar y mantener en buen estado todas las diferentes piezas - especialmente las piezas móviles.
- Caso necessário, todas as peças individuais, especialmente peças móveis, tem que ser submetidas à manutenção e ser limpadas.
- Se necessario, tutti i singoli componenti, soprattutto le parti mobili, si devono eventualmente sottoporre a manutenzione e pulizia.
- Все детали, особенно подвижные, требуют ухода и чистки.
- 必要时应保养和清洁所有零件，尤指运动部件。

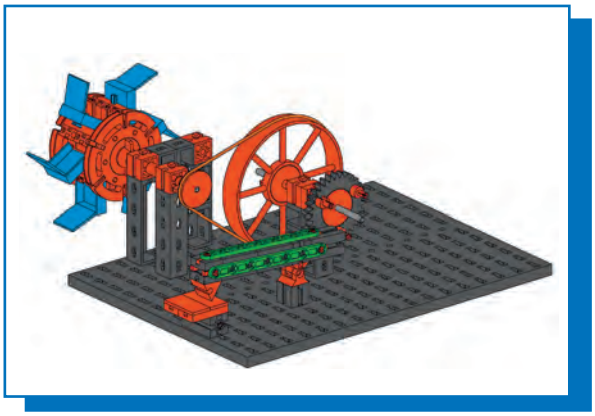

Hammerschmiede
Hammer mill
Forges à marteaux-pilons
Hamersmederij
Forja de martillo pilón
Forja de martelos
Fucina
Кузнечный молот
锤锻

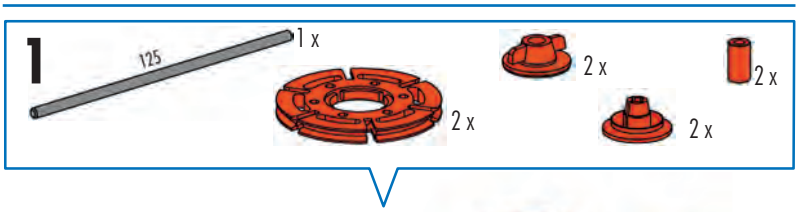

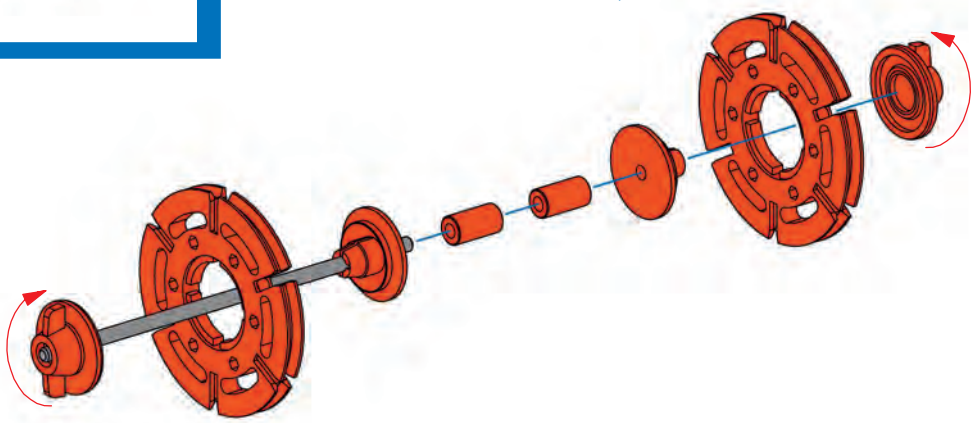

125 mm

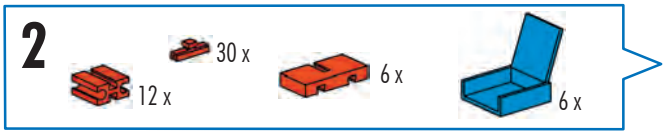

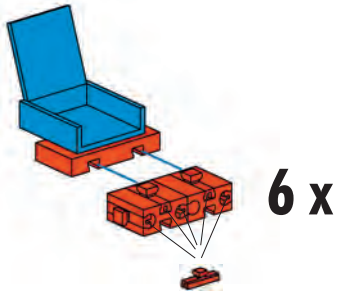

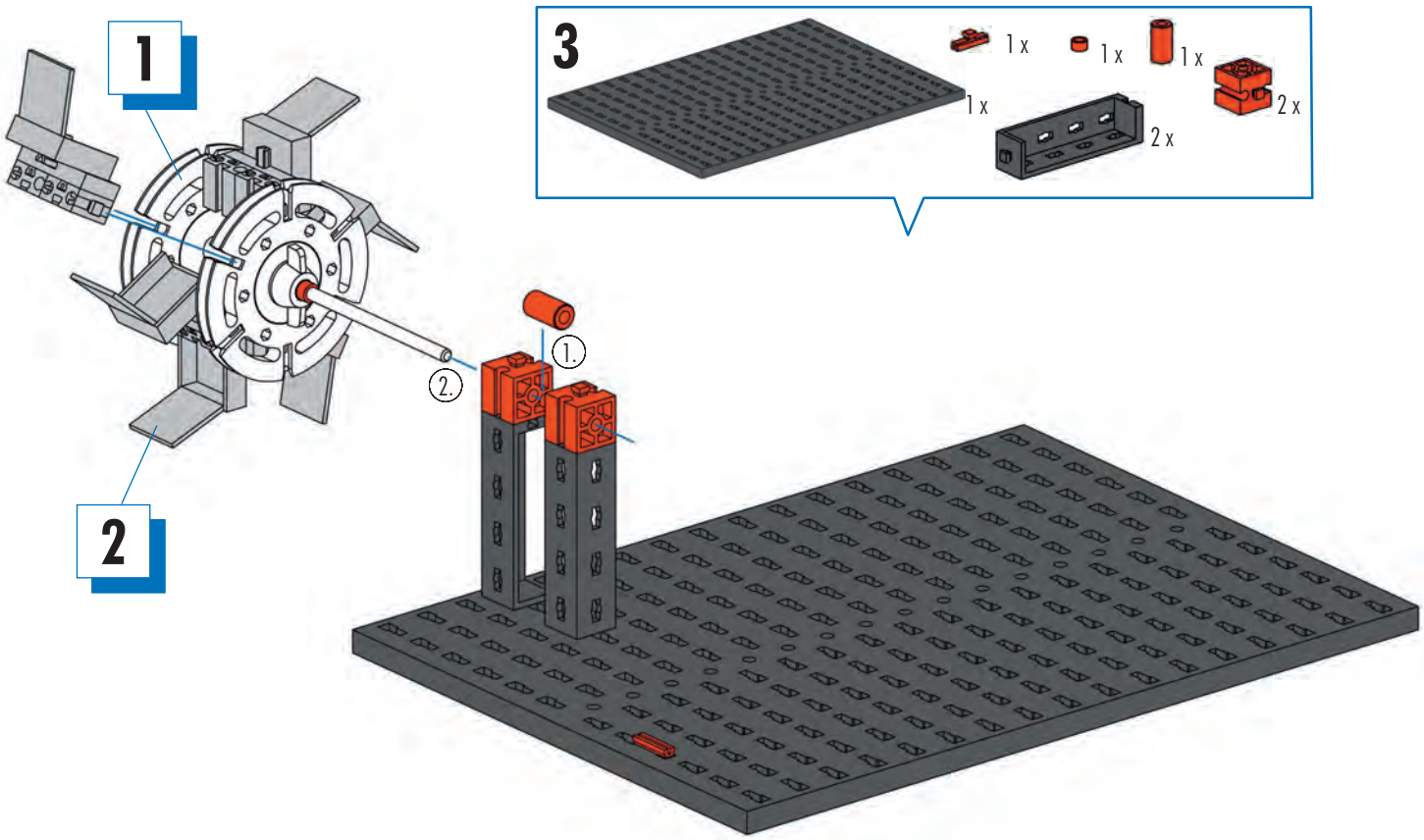

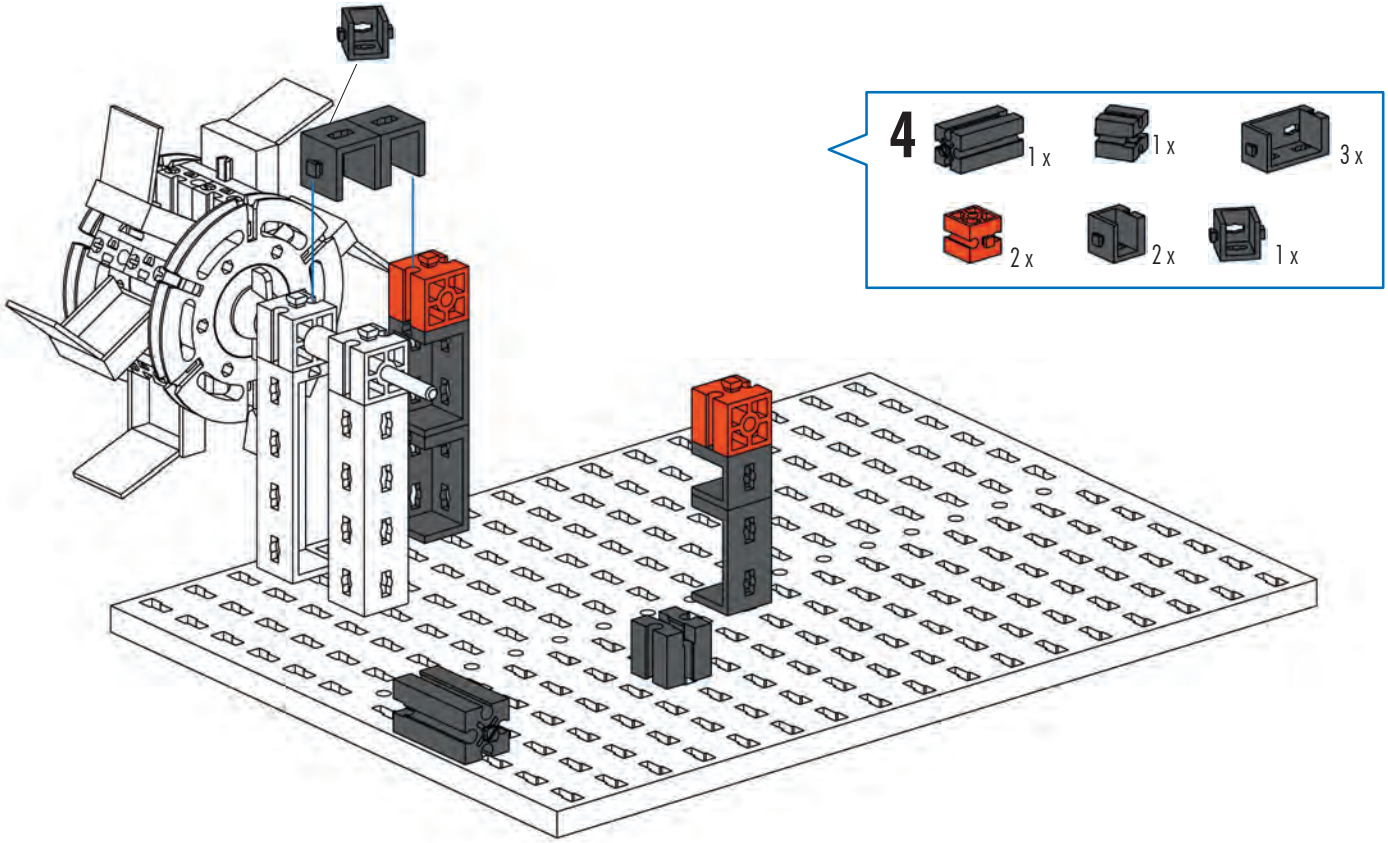
4
1 x
1 x
3 x
2 x
2 x
1 x

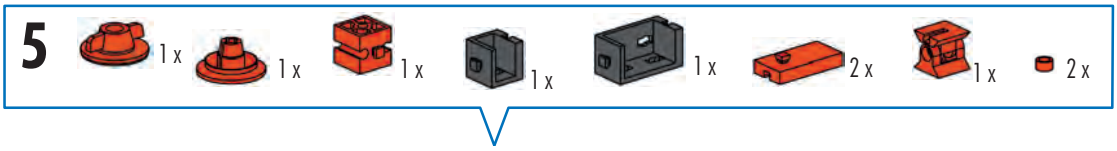
5
1 x
1 x
1 x
1 x
1 x
2 x
1 x
2 x

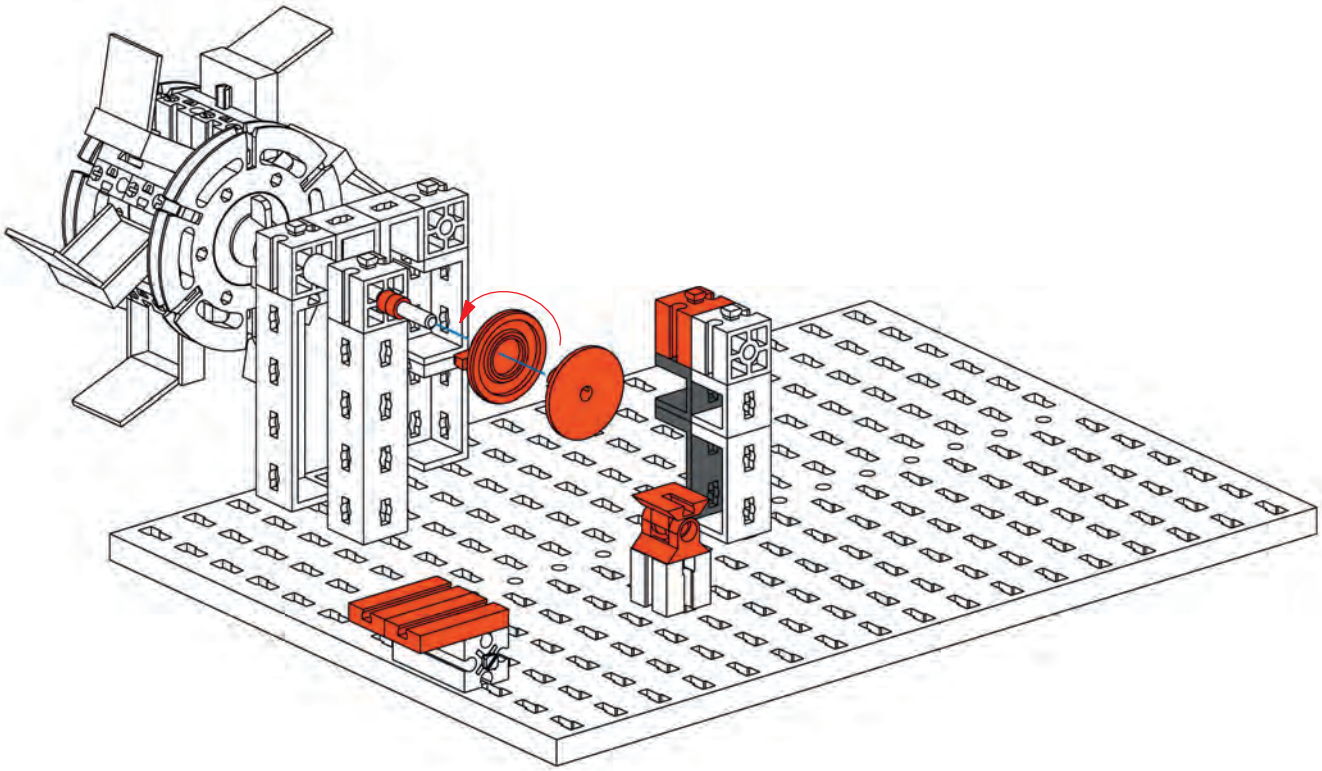

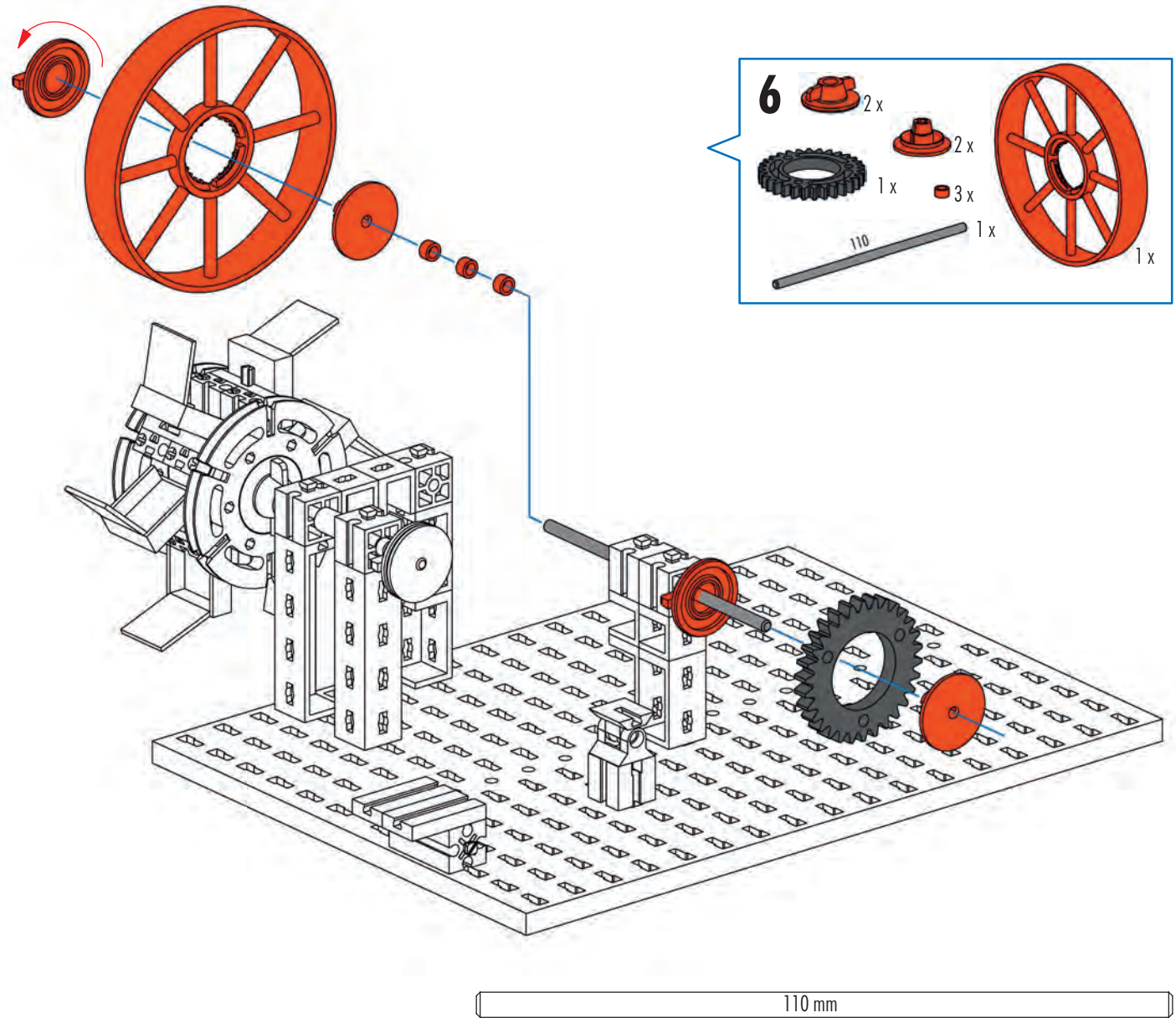
6
2 x
2 x
1 x
3 x
110
1 x
1 x
110 mm

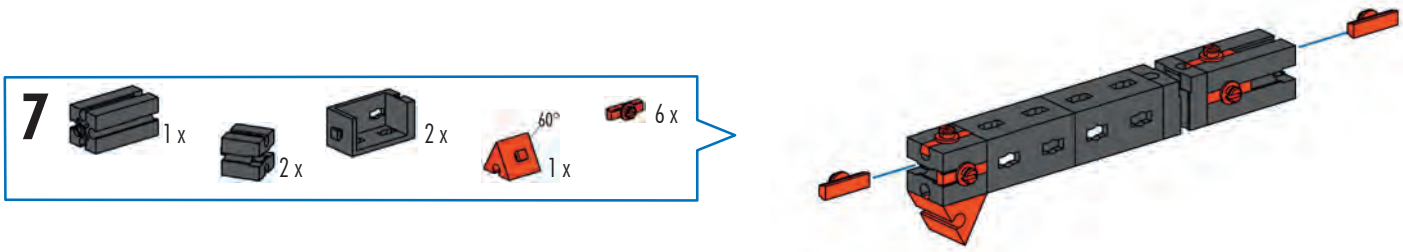
7
1 x
2 x
2 x
60°
1 x
6 x

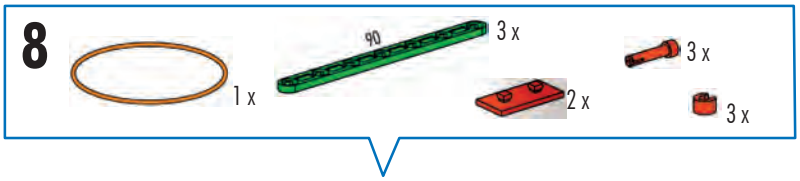
8
1 x
90
3 x
2 x
3 x
3 x

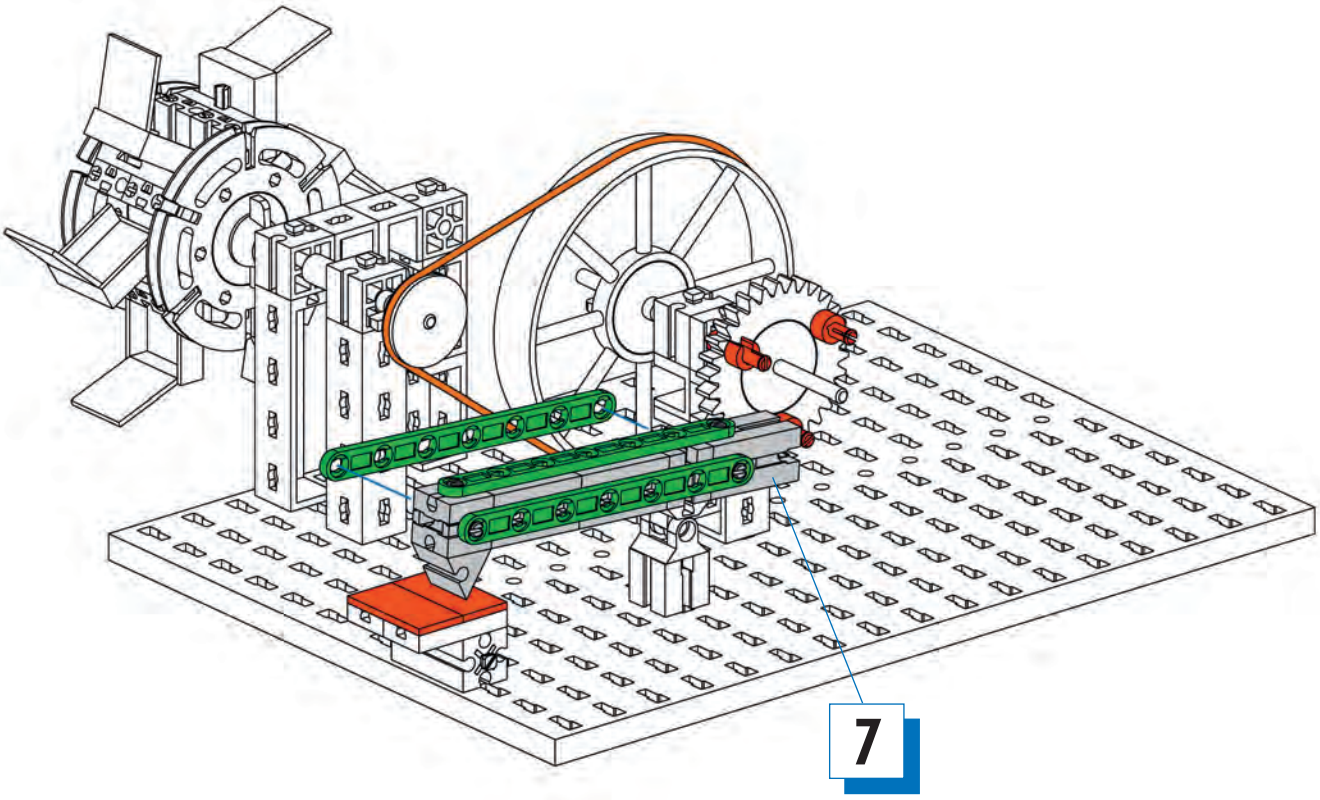
7

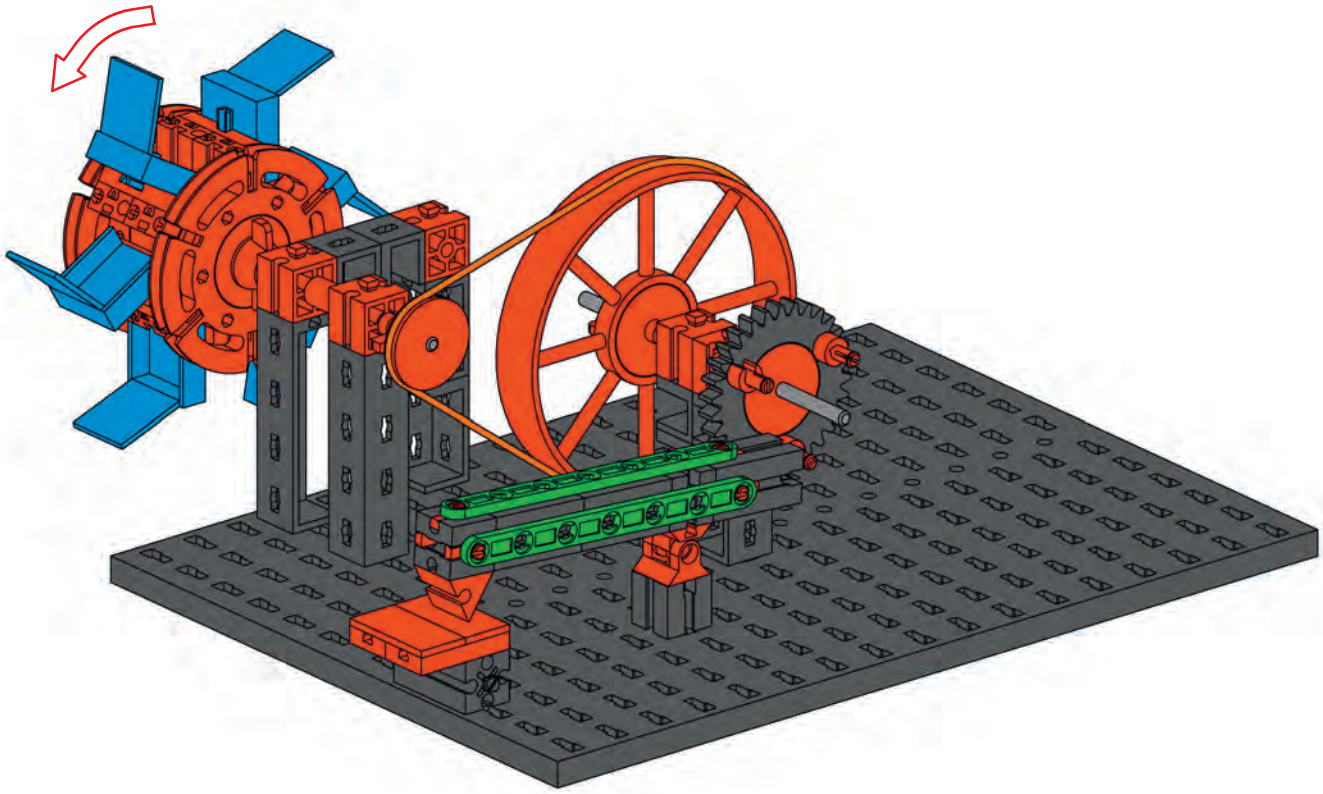

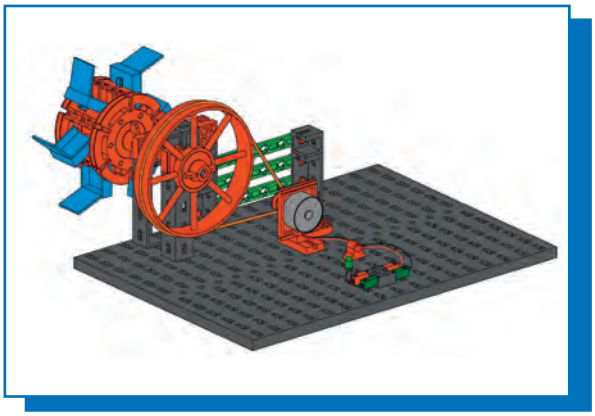

Wasserturbine
Water turbine
Turbine hydraulique
Waterturbine
Turbina de agua
Turbina hidráulica
Turbina idraulica
Гидротурбина
水轮机

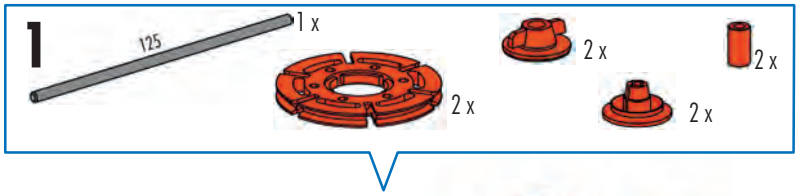

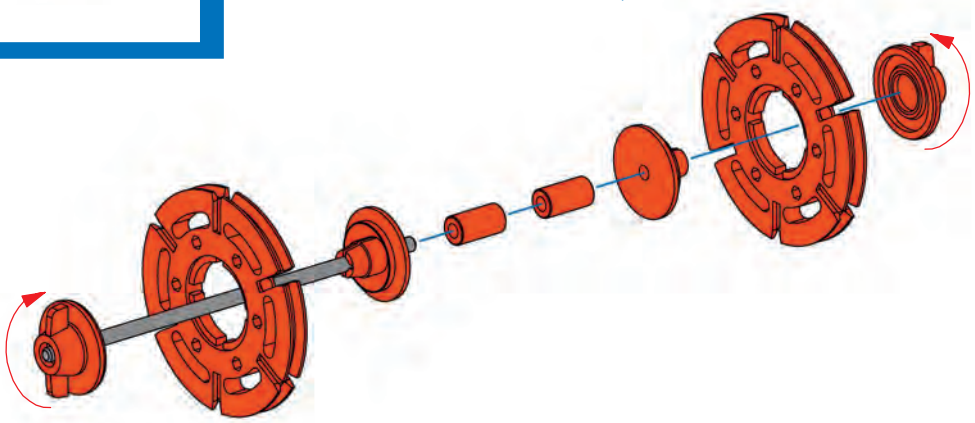

125 mm

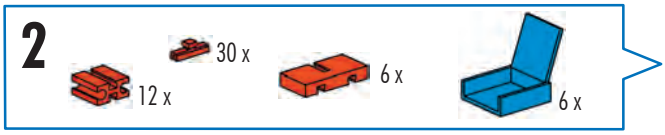

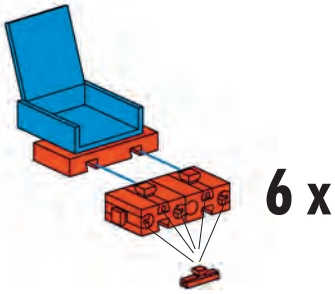

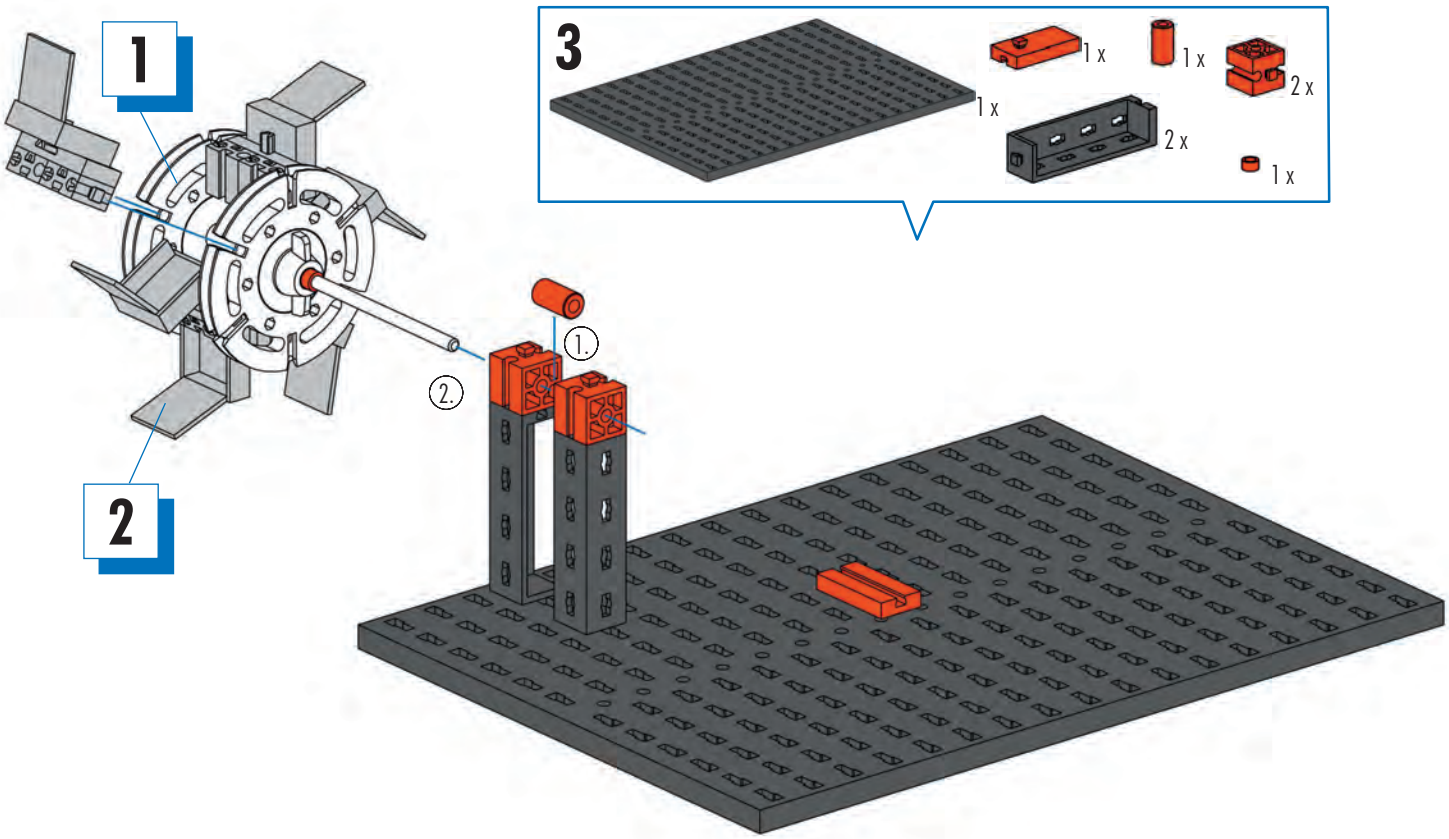

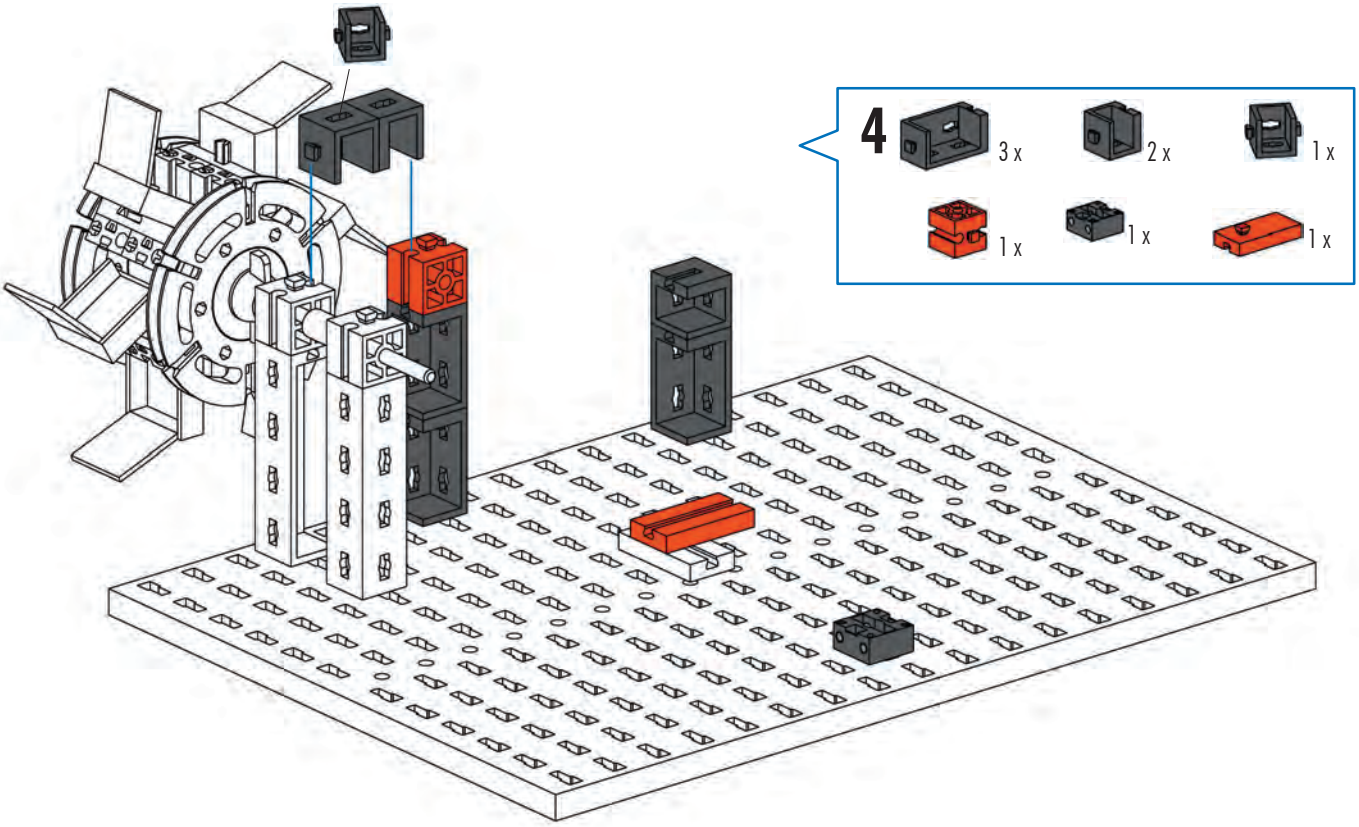
4
3 x
2 x
1 x
1 x
1 x
1 x

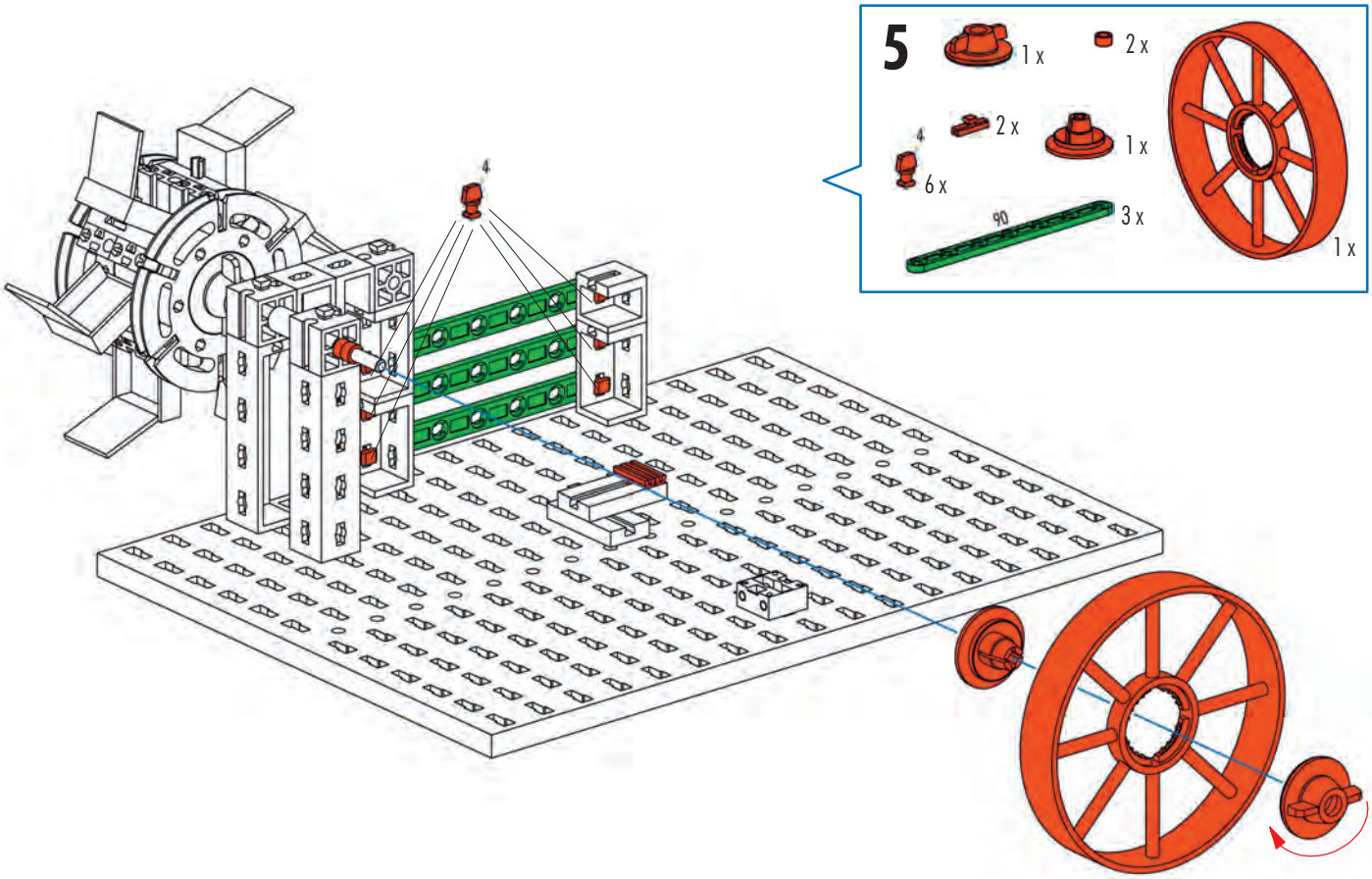
5
1 x
2 x
2 x
1 x
6 x
3 x
1 x

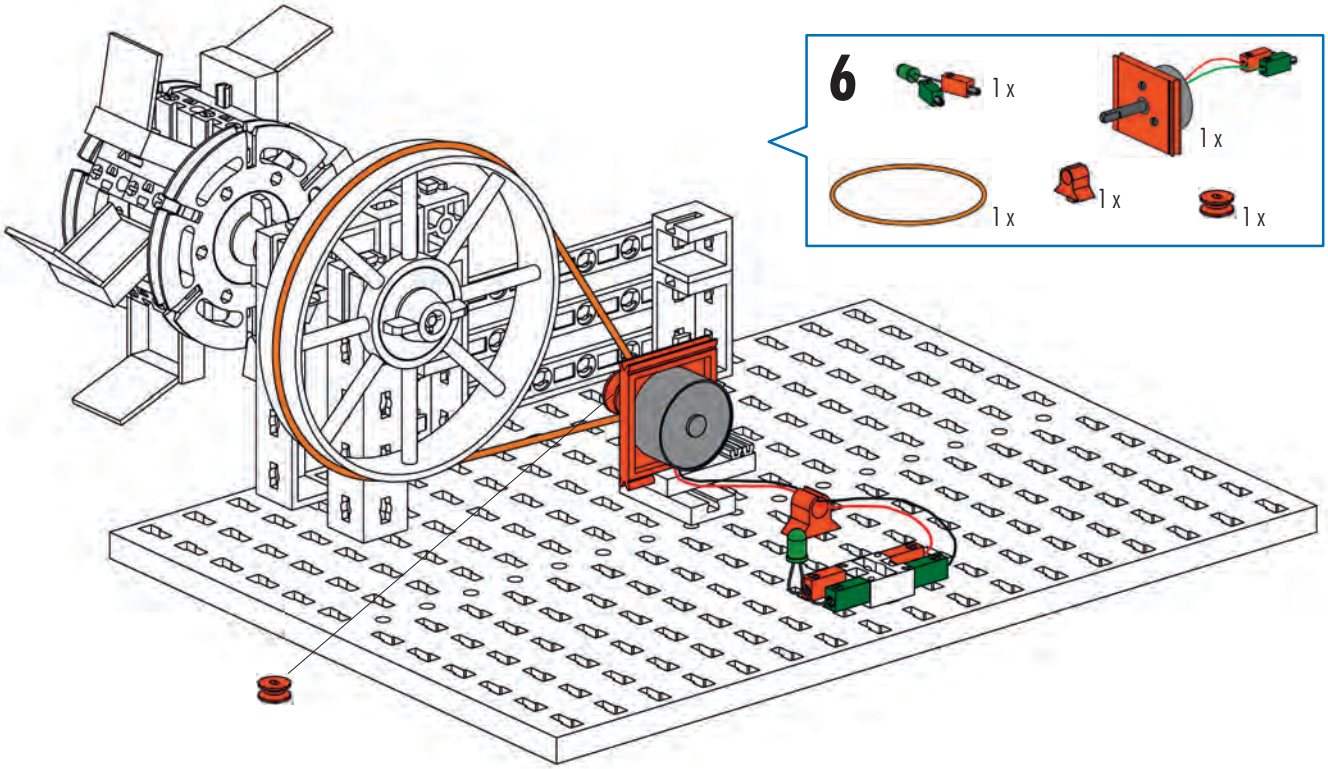
6
1 x
1 x
1 x
1 x
1 x

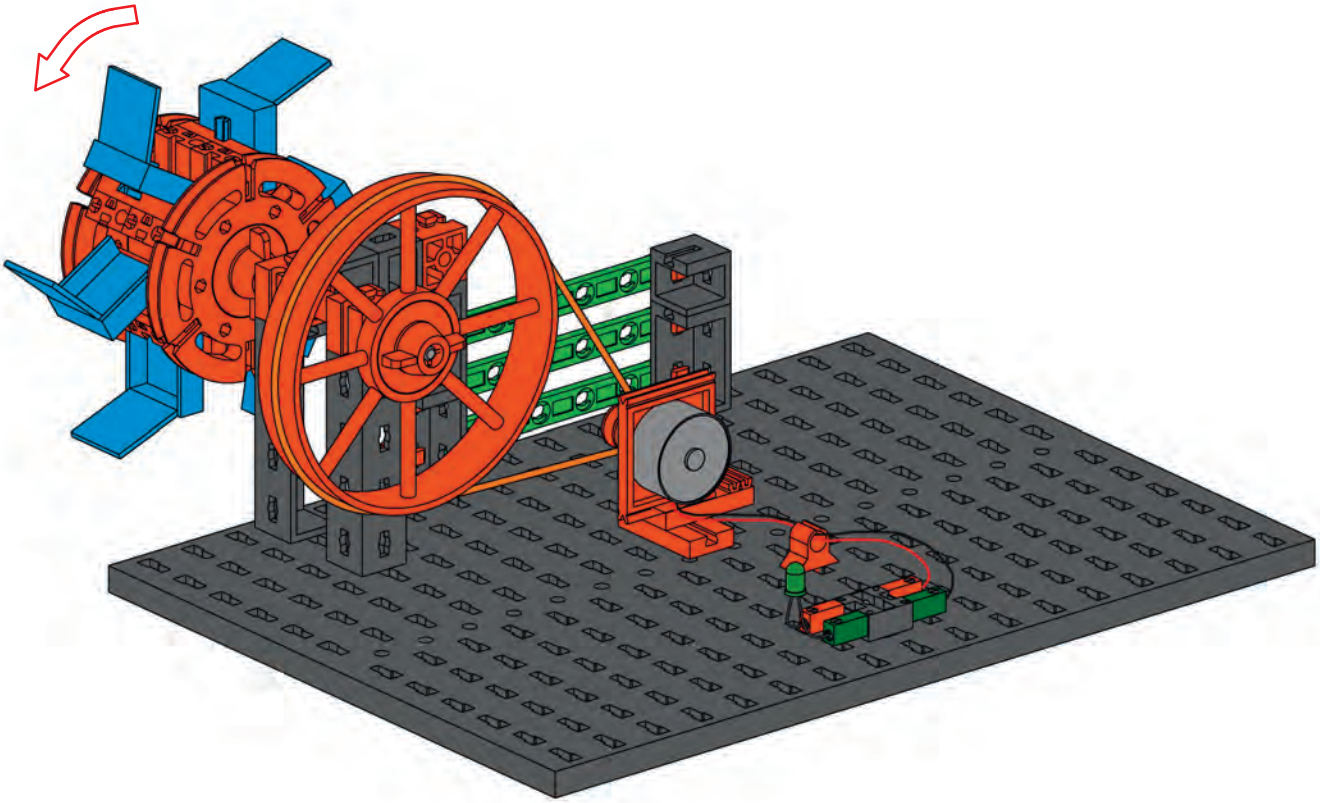

Windrad mit Pumpe
Windmill with pump
Roue éolienne avec pompe

Wieken met pomp
Rueda de viento con bomba
Turbina eólica com bomba

Pala eolica con pompa
Ветряное колесо с насосом
风车和泵

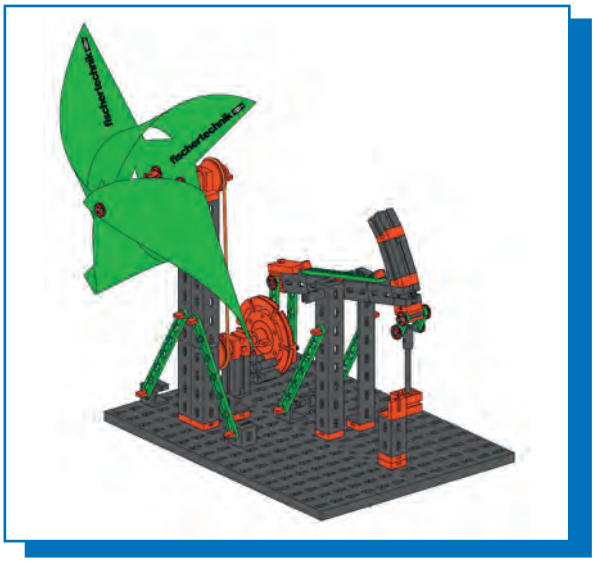

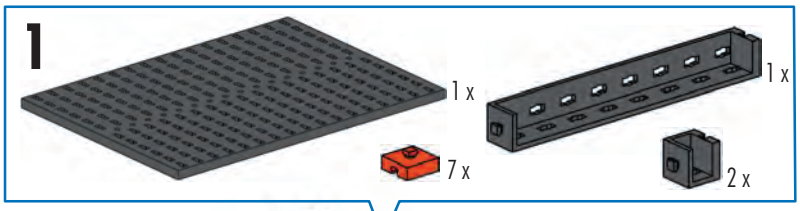

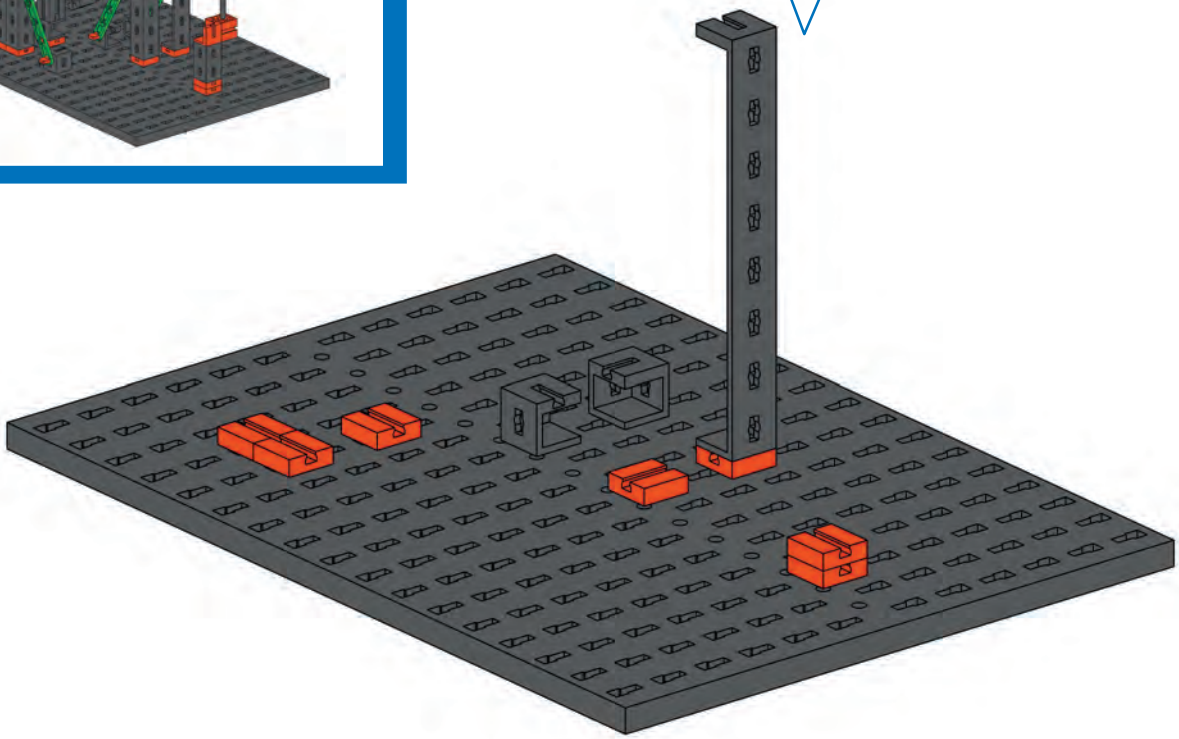

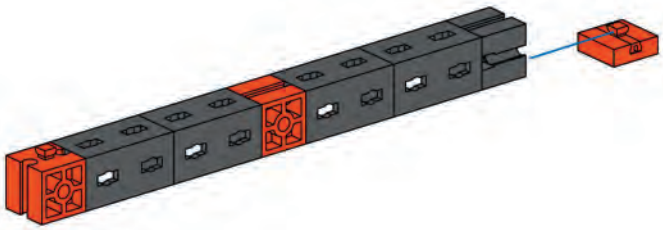

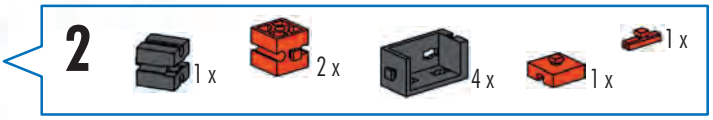

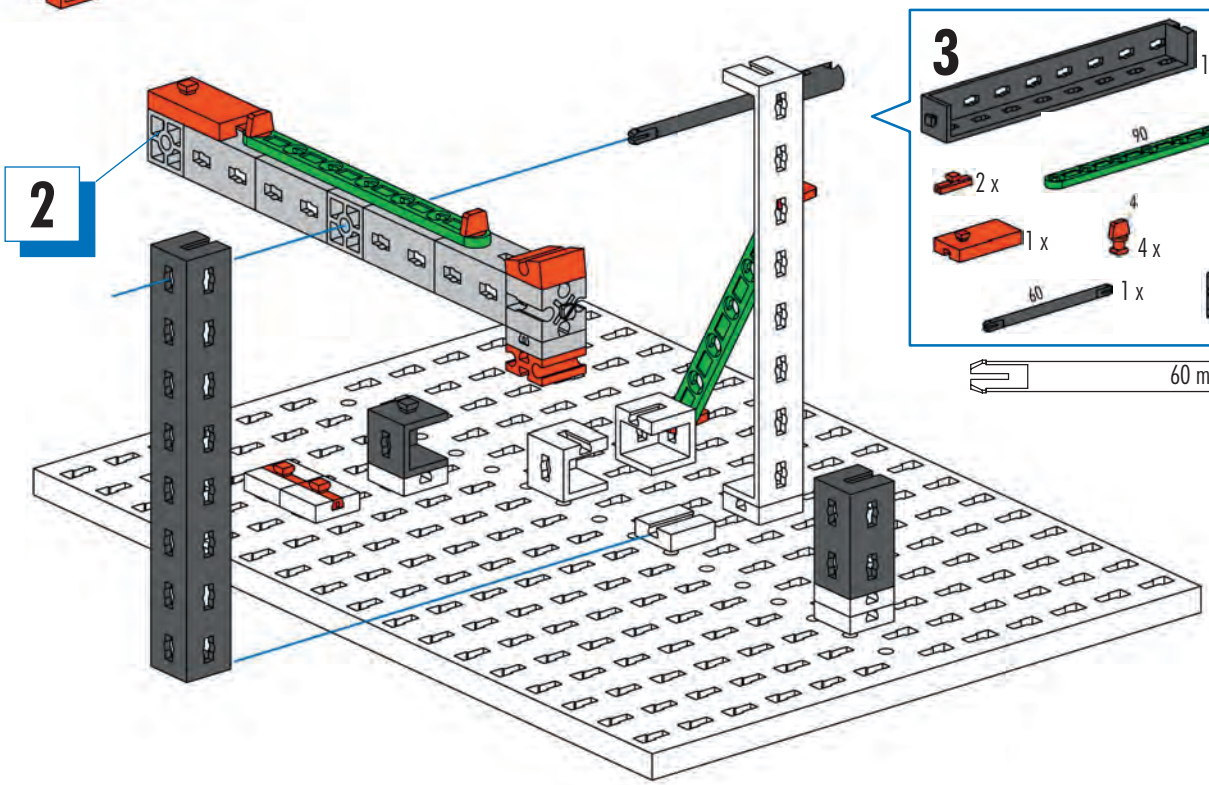

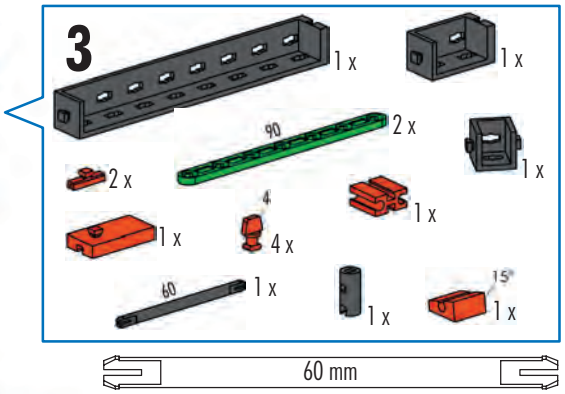

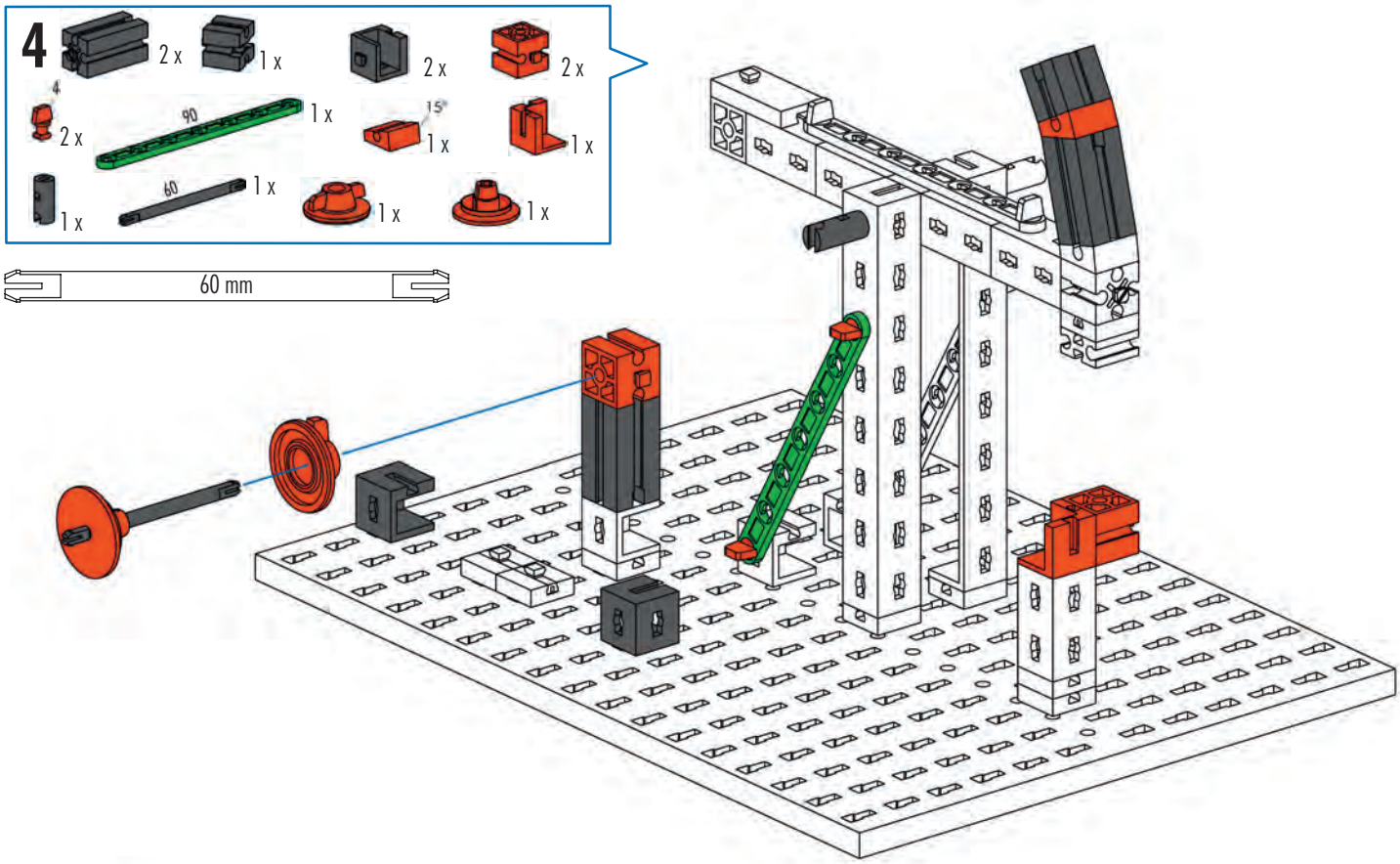
4
2 x
1 x
2 x
2 x
4
2 x
90
1 x
15°
1 x
1 x
1 x
60
1 x
1 x
1 x
60 mm

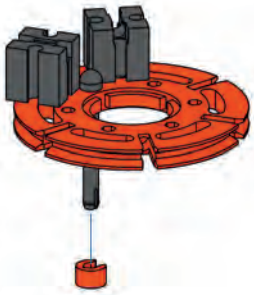

5
1 x
1 x
1 x
2 x

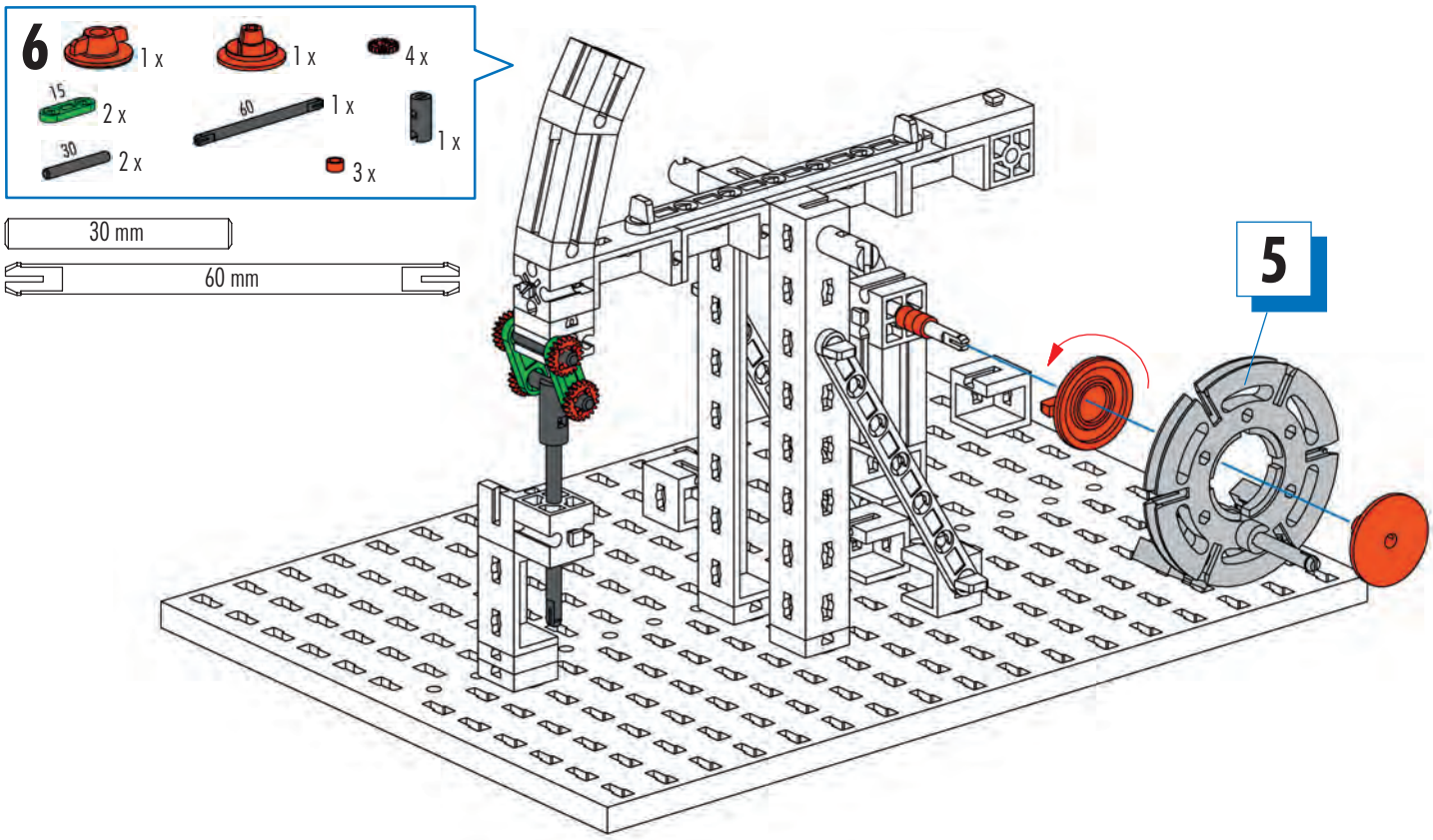
6
1 x
1 x
4 x
15
2 x
60
1 x
1 x
30
2 x
3 x
30 mm
60 mm
5

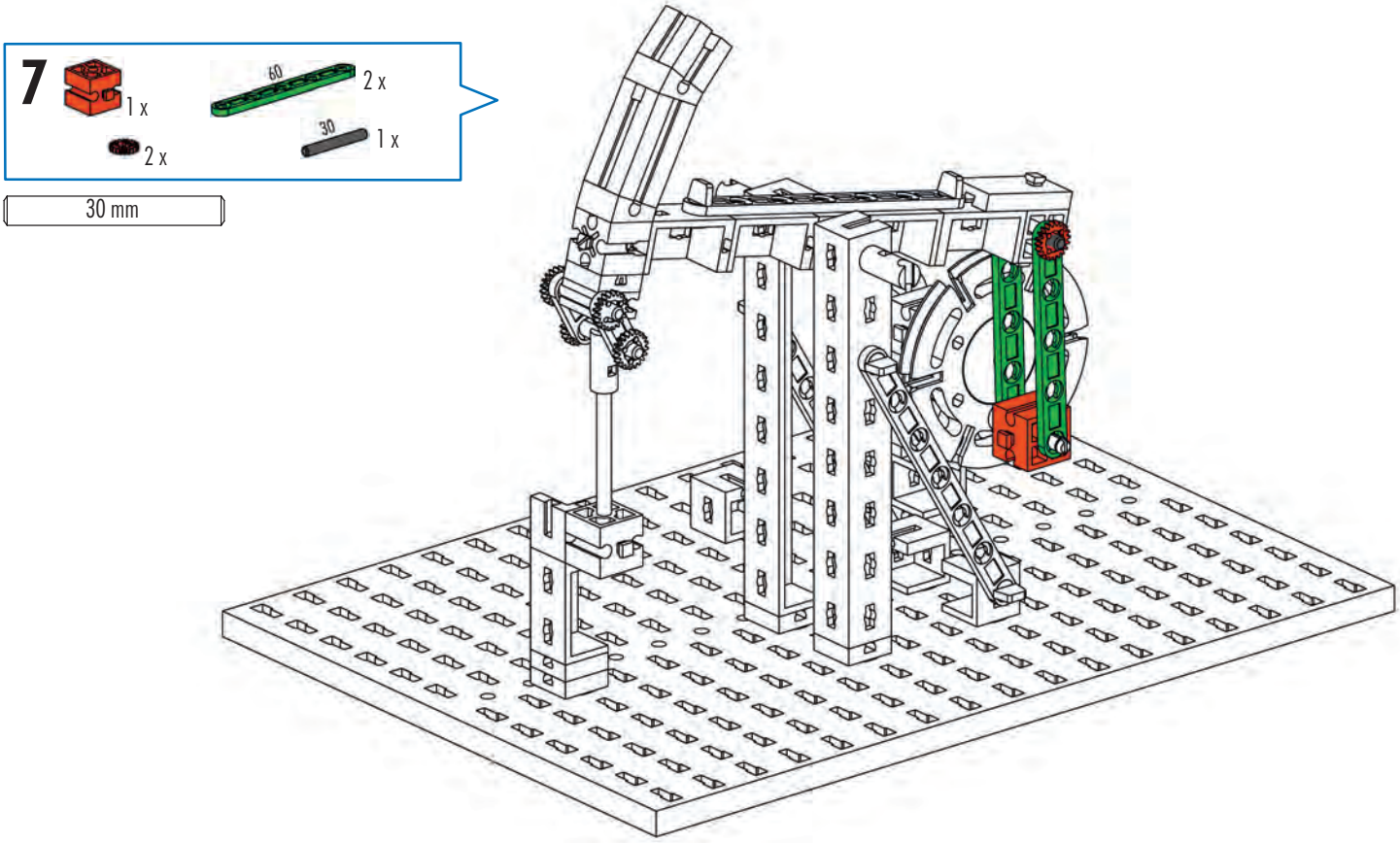
7
1 x
60
2 x
2 x
30
1 x
30 mm

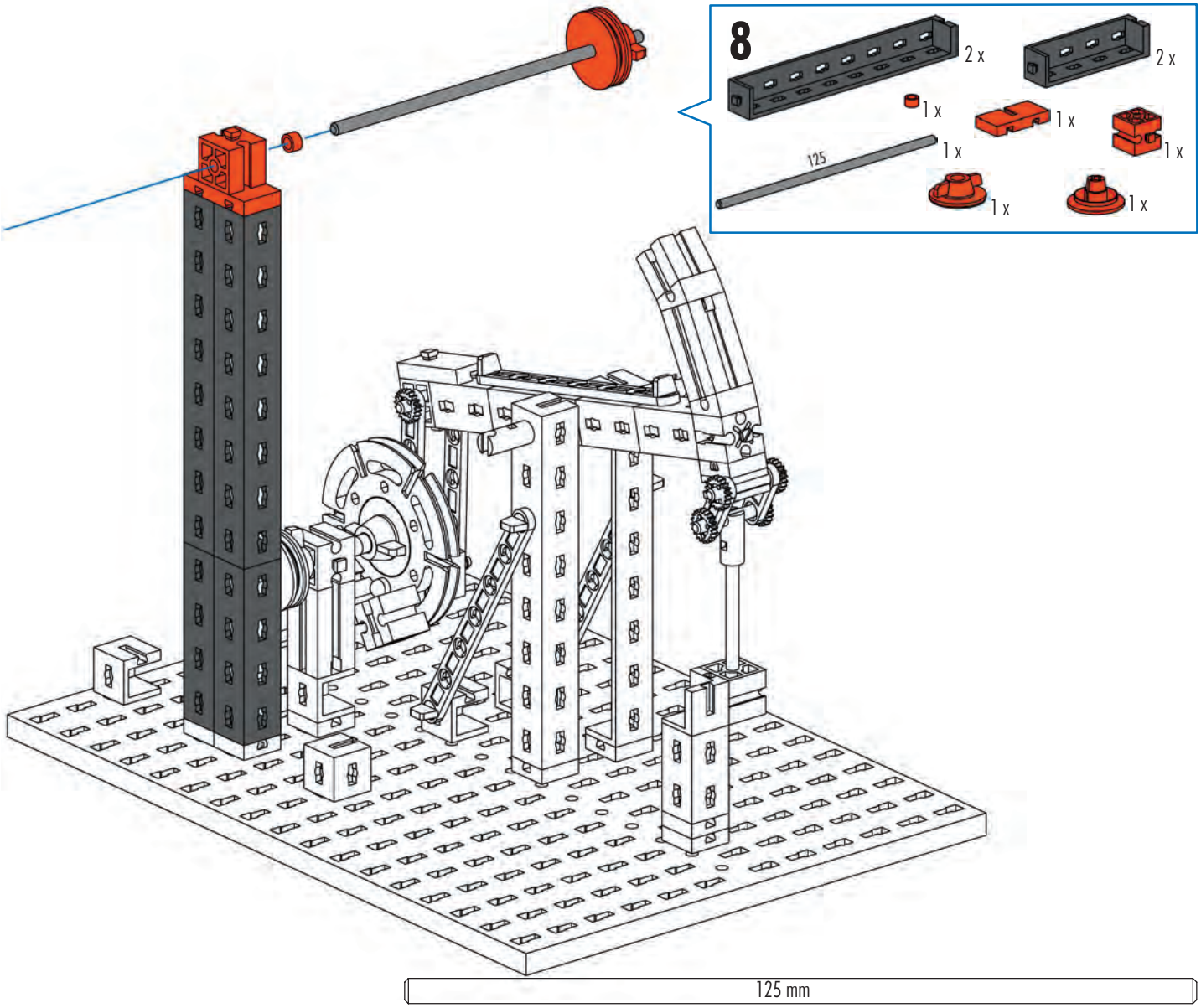
8
2 x
2 x
1 x
1 x
125
1 x
1 x
1 x
1 x
125 mm

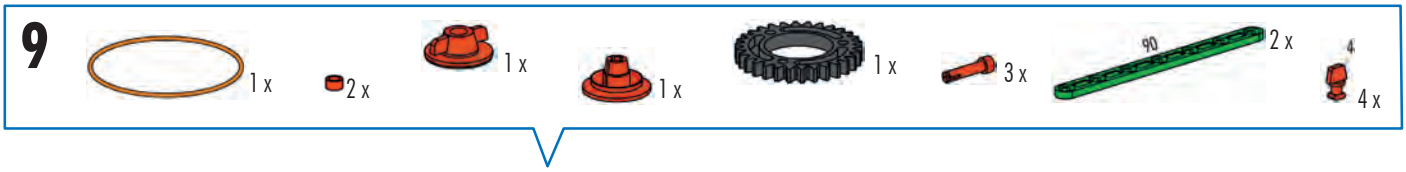
9
1 x
2 x
1 x
1 x
1 x
3 x
90
2 x
4
4 x

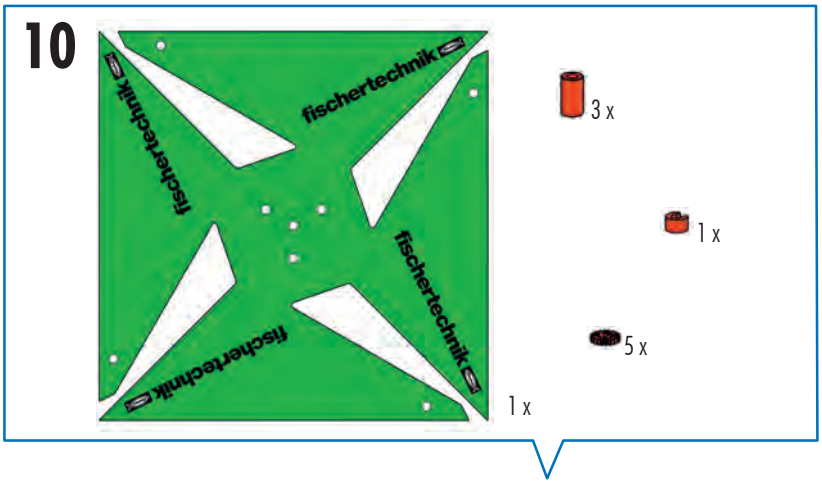
10
fischertechnik
fischertechnik
fischertechnik
fischertechnik
3 x
1 x
5 x
1 x

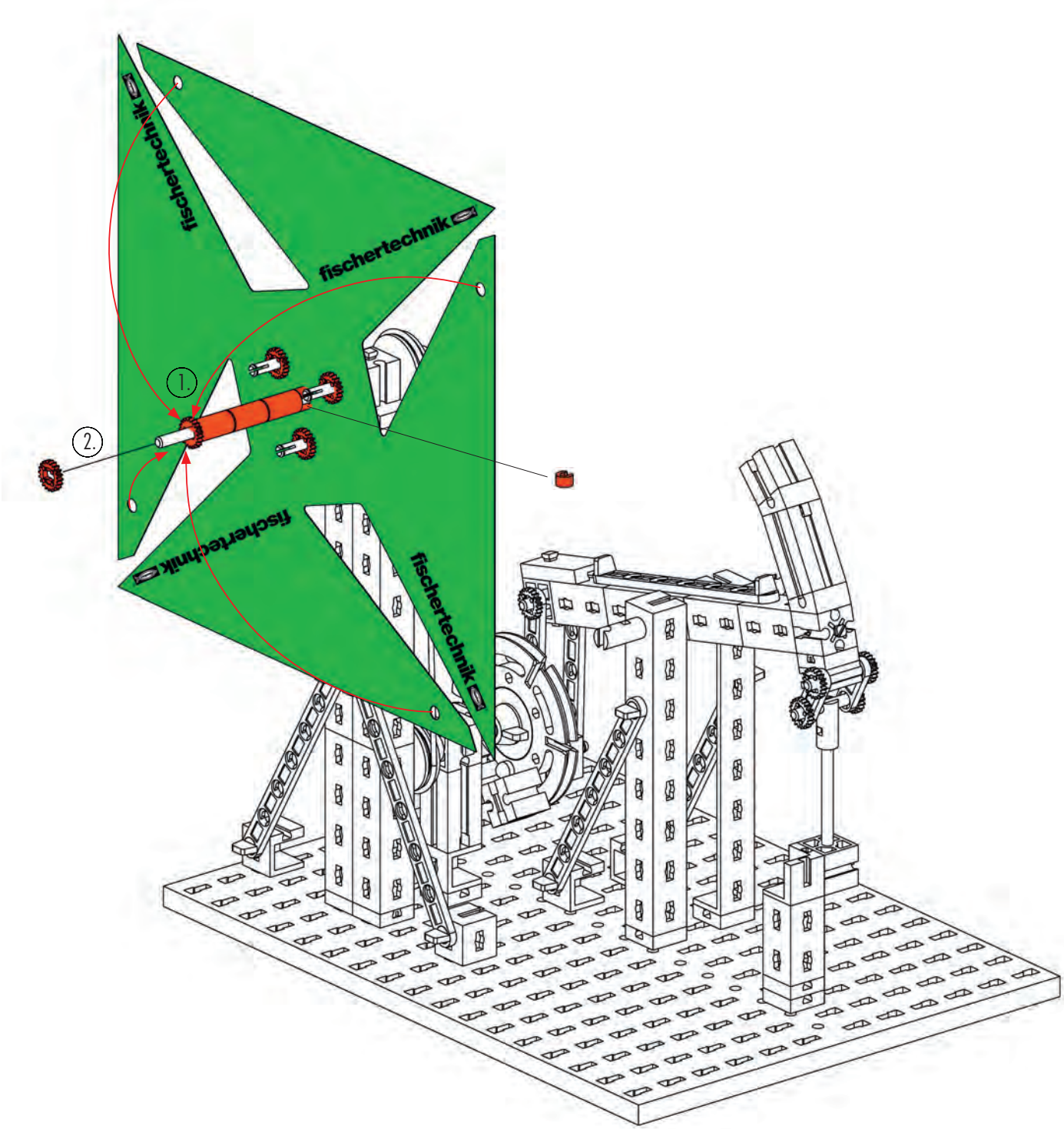
fischertechnik
fischertechnik
fischertechnik
fischertechnik
1.
2.

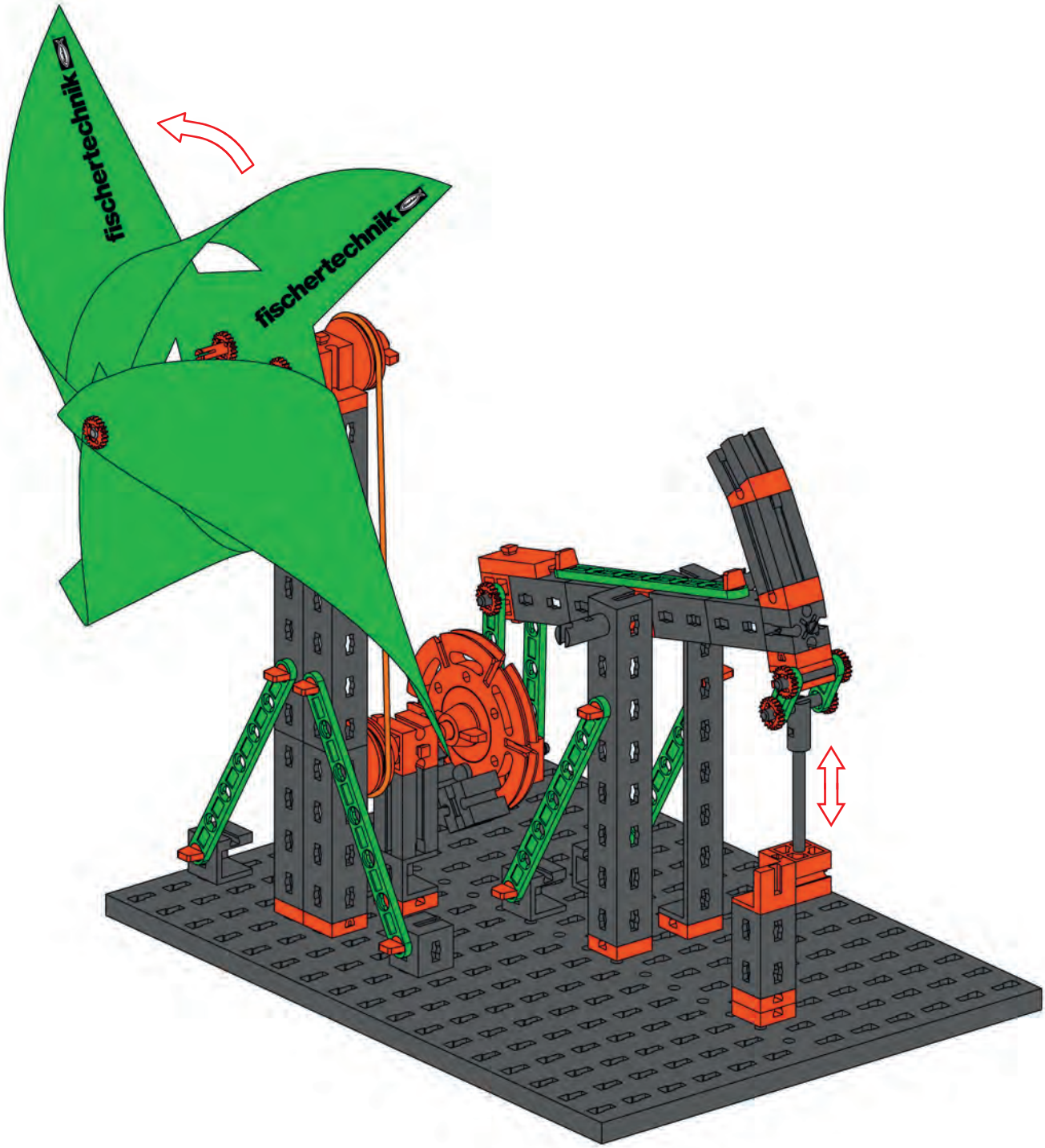
fischertechnik
fischertechnik

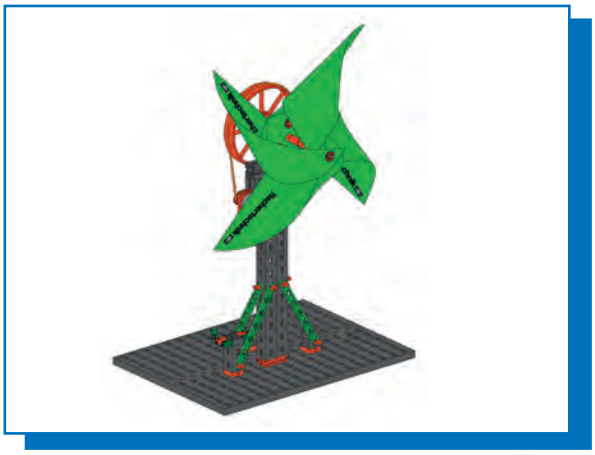

Windkraftanlage
Windpower Station
Éolienne
Windkrachtinstallatie
Instalación eólica
Estación eólica
Impianto eolico
Ветросиловая установка
风力发电机

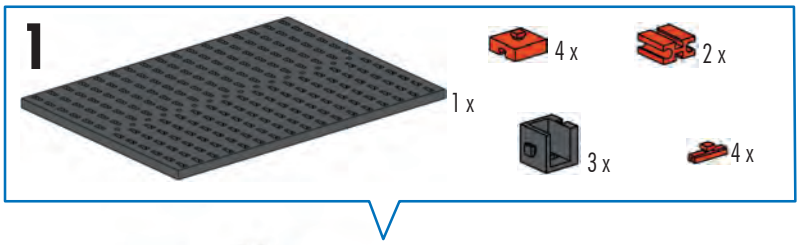

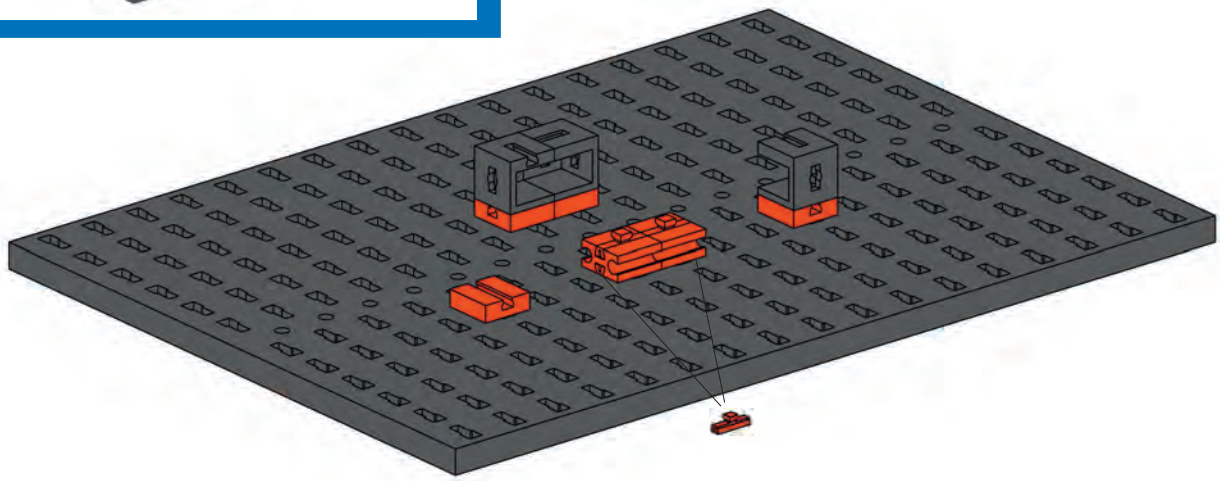

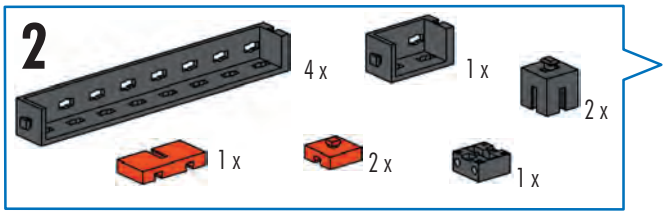

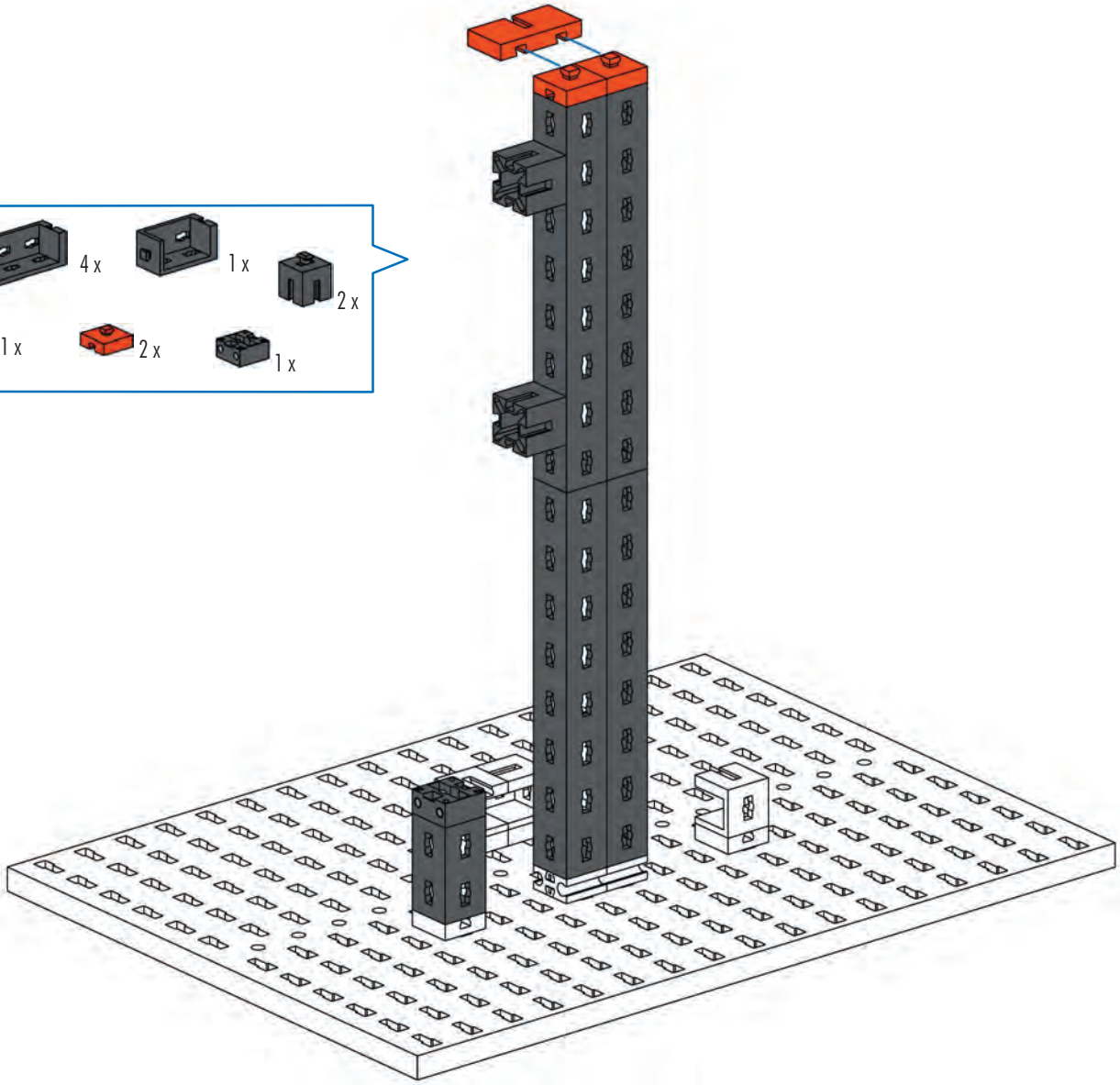

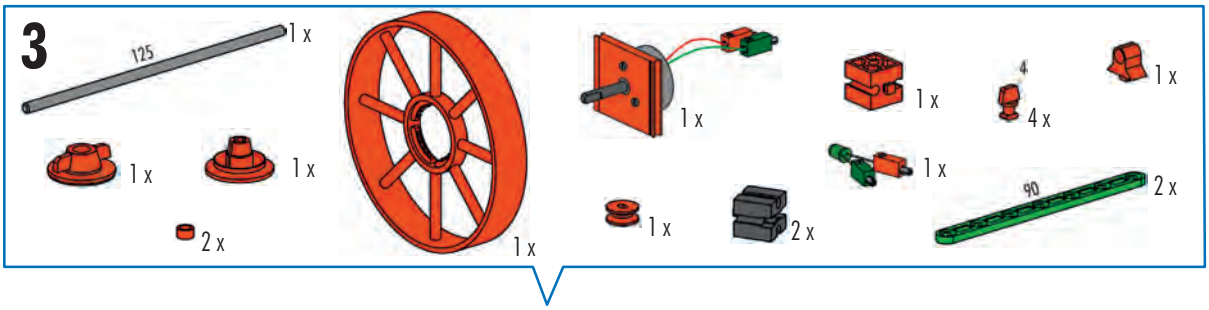

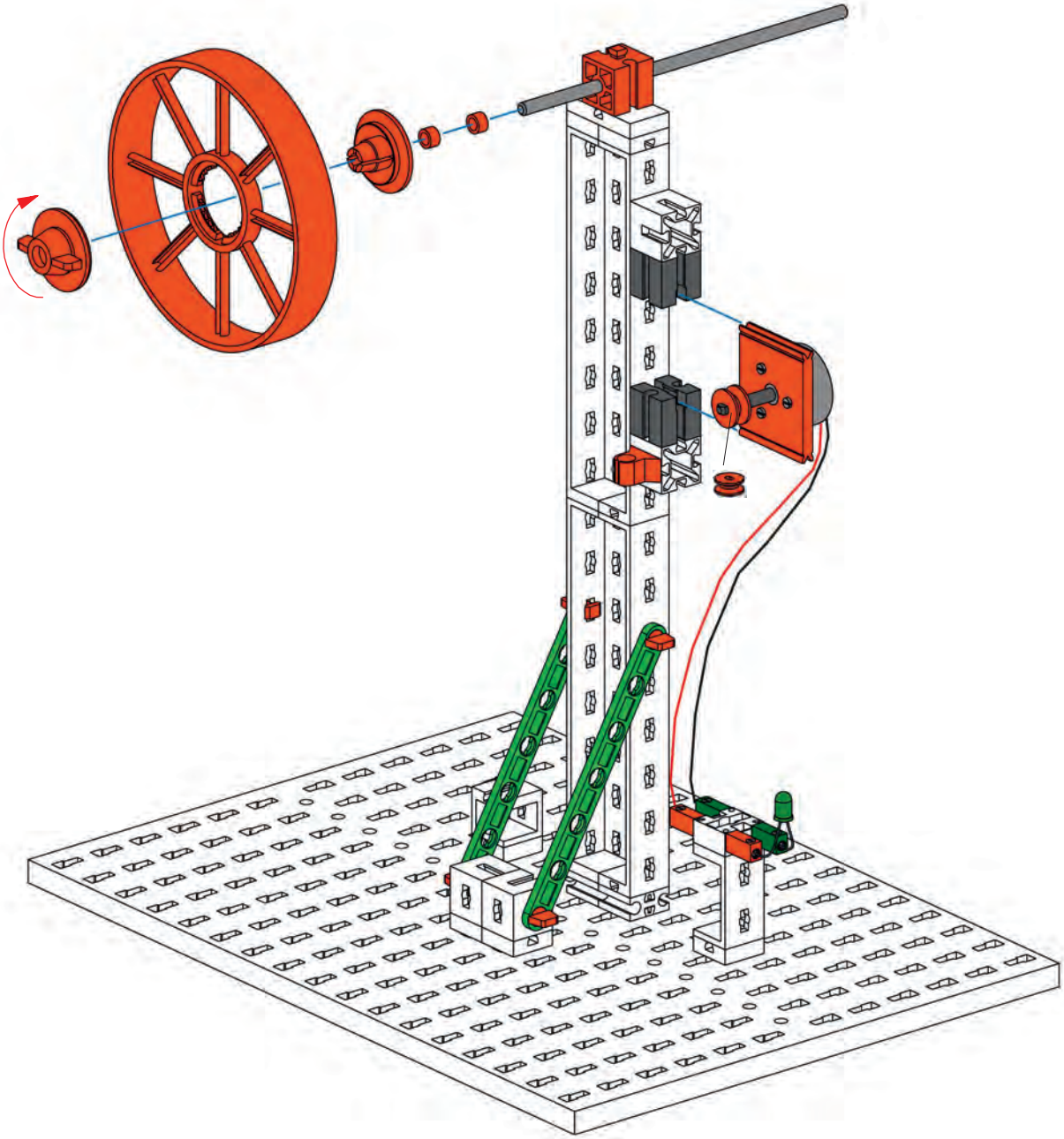

125 mm

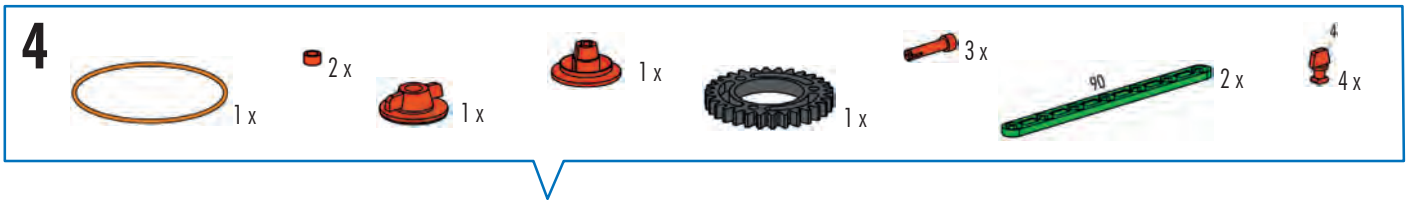
4
1 x
2 x
1 x
1 x
1 x
3 x
90
2 x
4
4 x

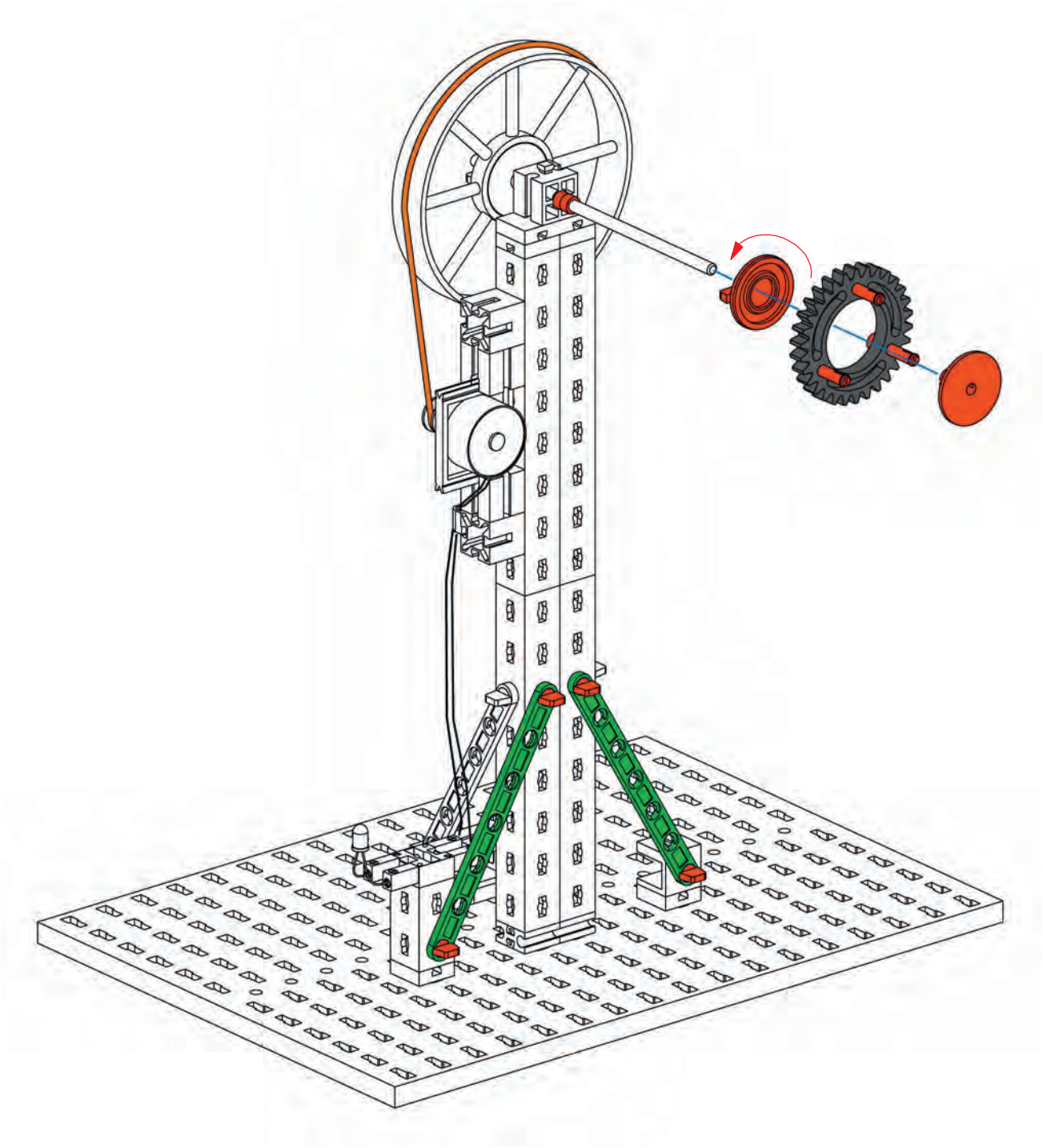

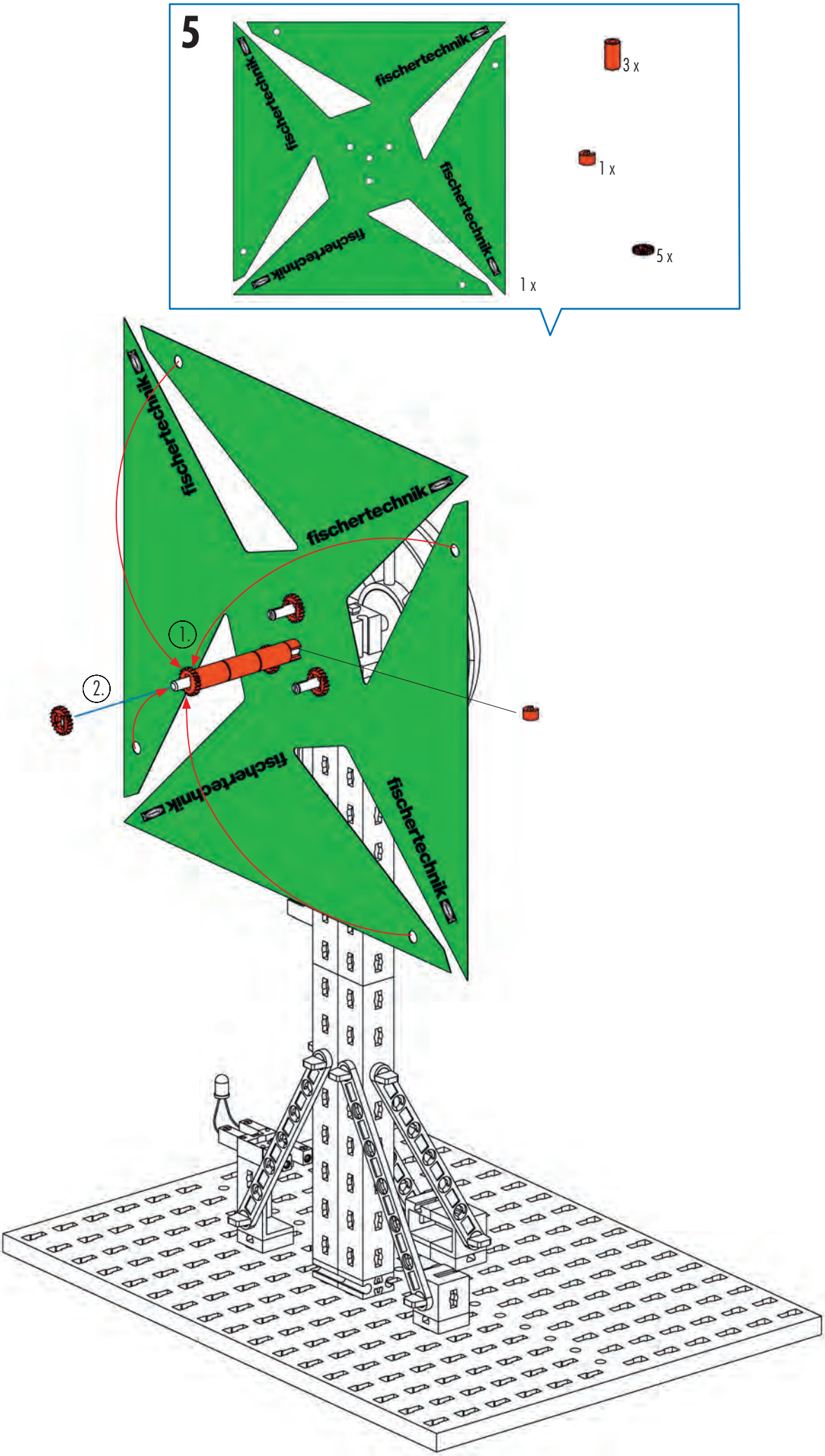
5
fischertechnik
fischertechnik
fischertechnik
fischertechnik
1 x
3 x
1 x
5 x
fischertechnik
fischertechnik
1.
2.
fischertechnik
fischertechnik

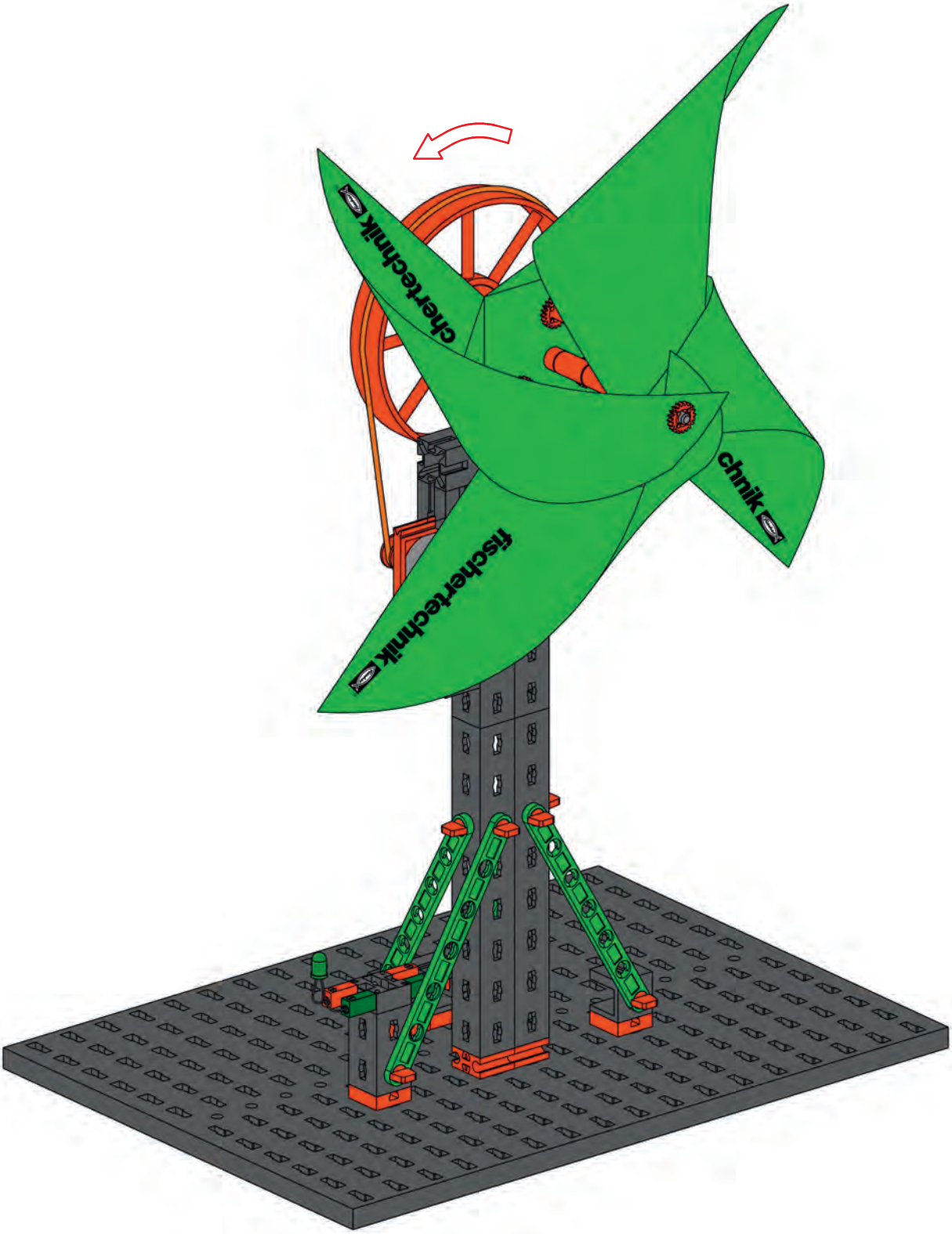
fischertechnik
chnik
chertechnik

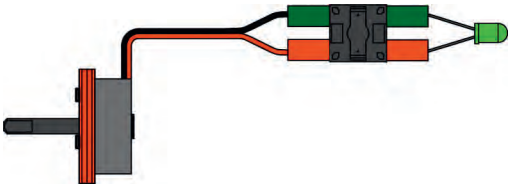

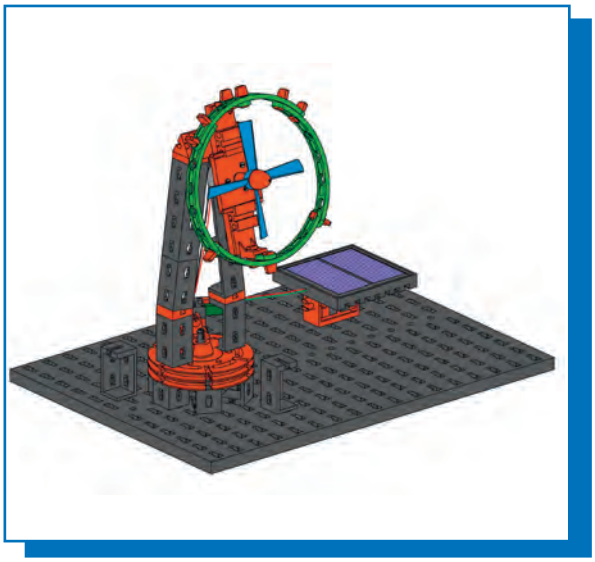

Ventilator
Ventilating fan
Ventilateur

Ventilator
Ventilador
Ventilador

Ventola
Вентилятор
风扇

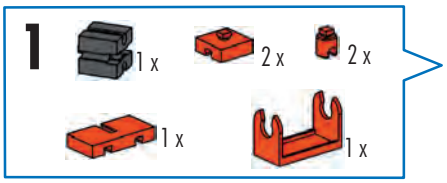

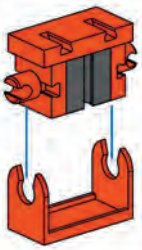

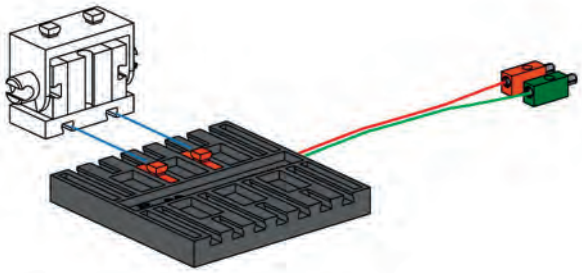

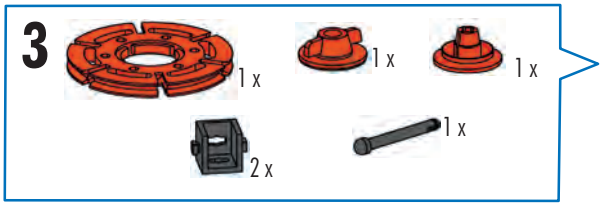

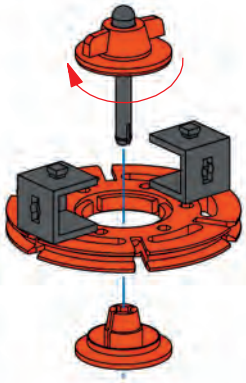

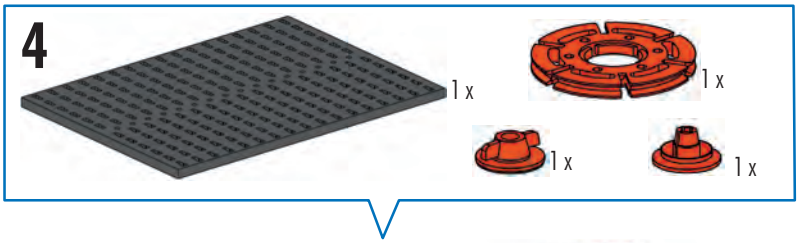

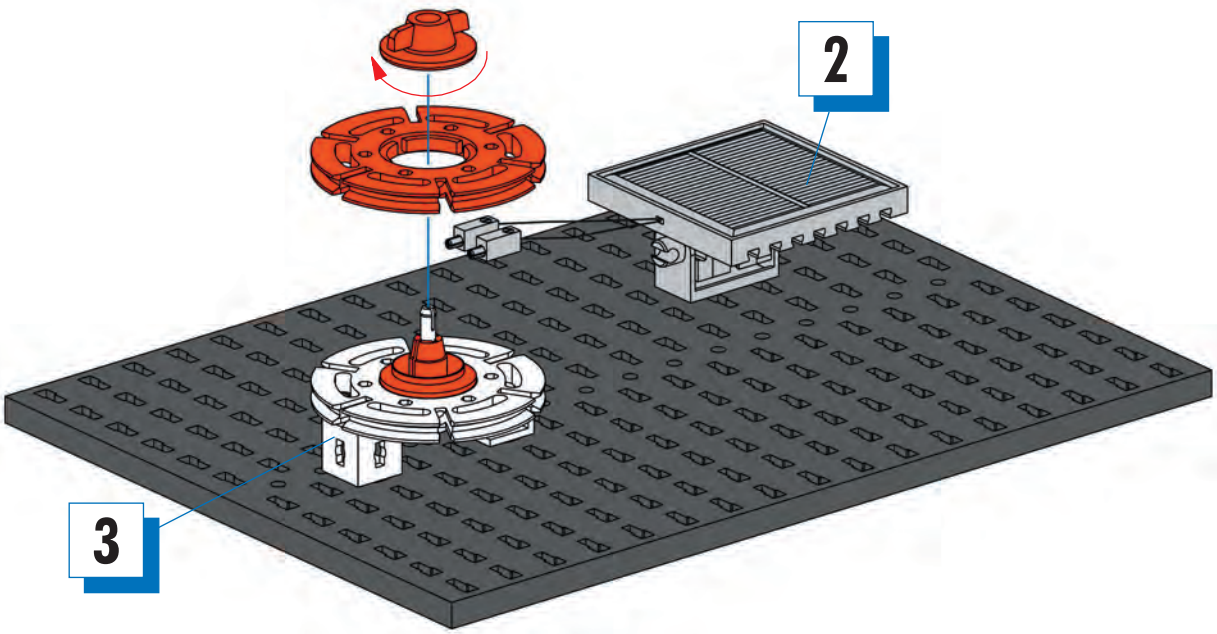

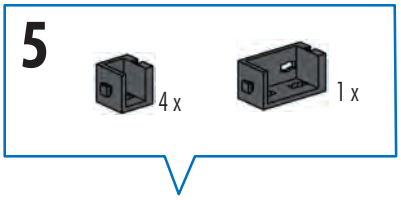
5
4 x
1 x

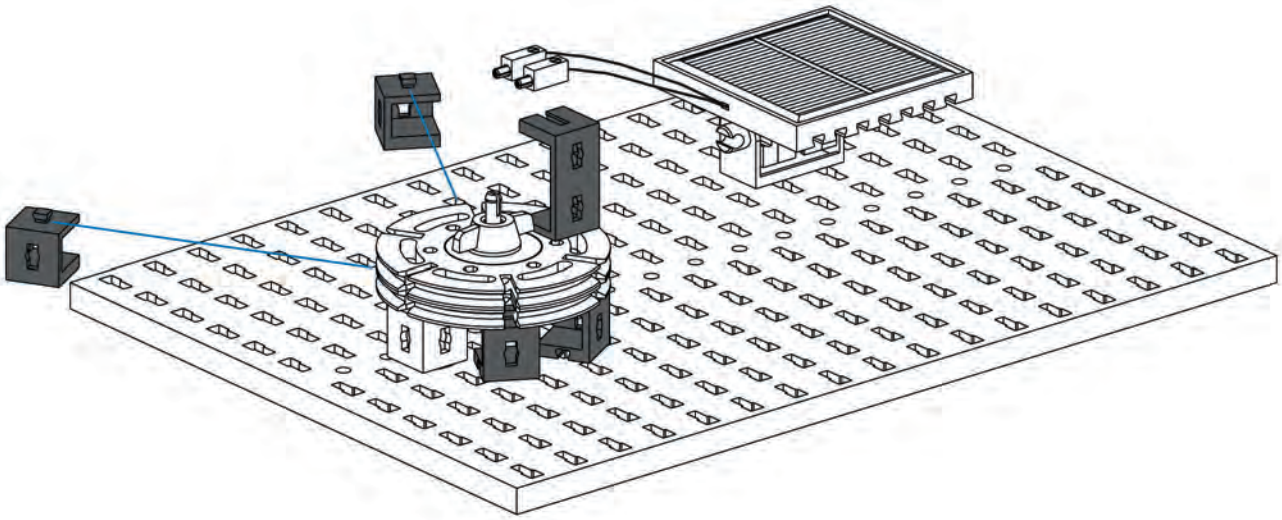

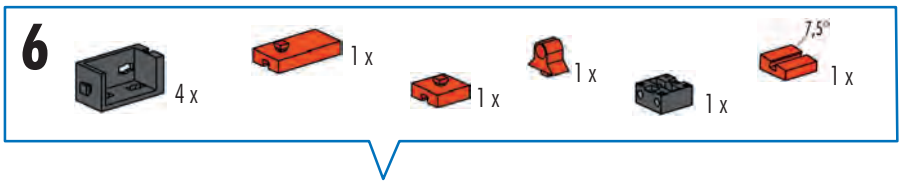
6
4 x
1 x
1 x
1 x
1 x
7,5°
1 x

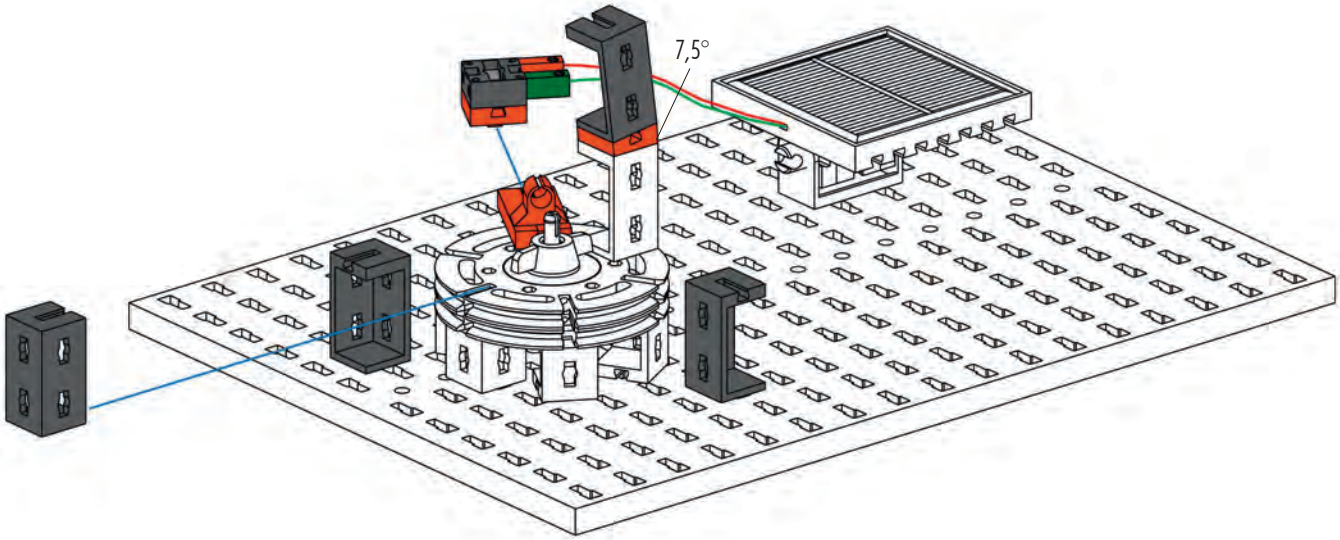
7,5°

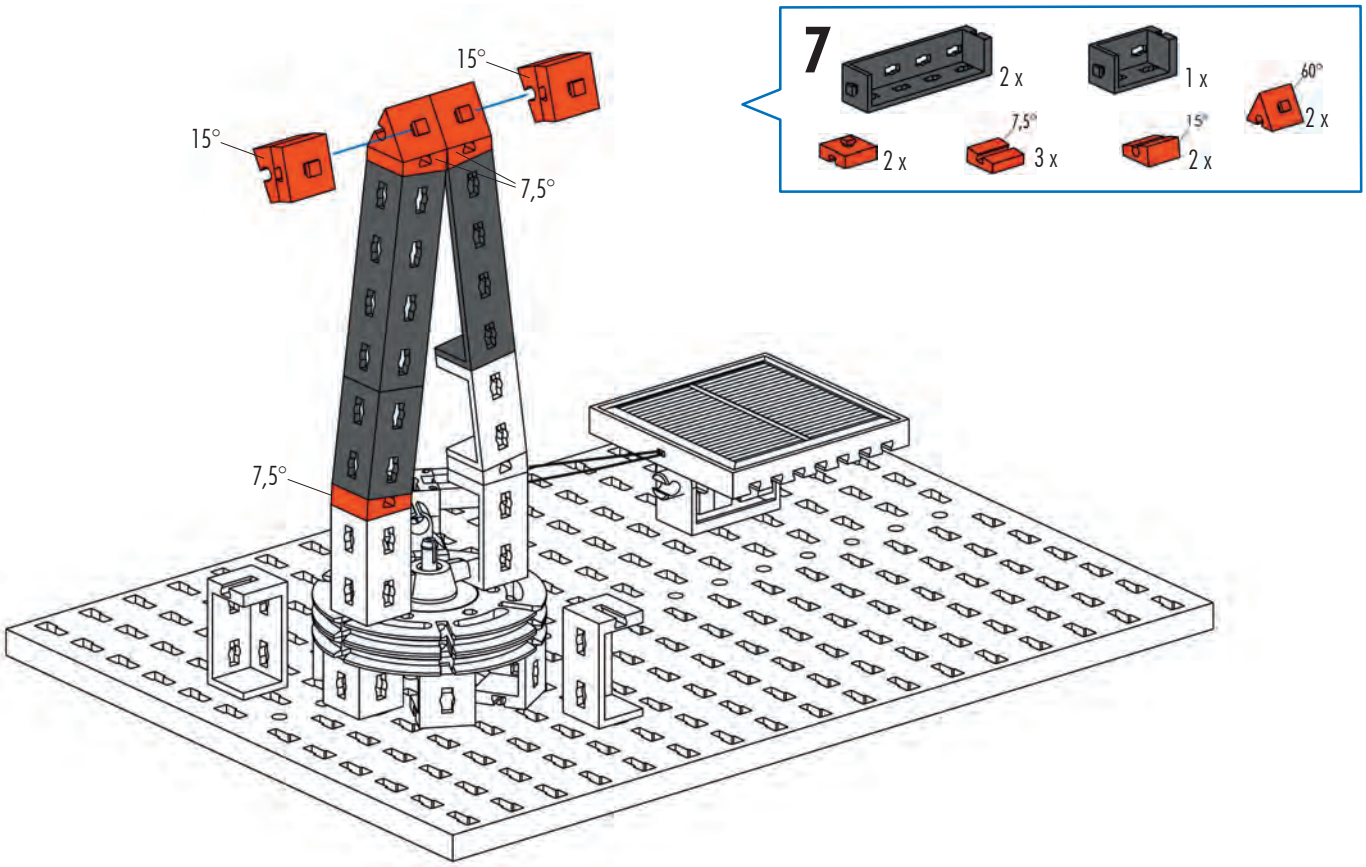
7
2 x
1 x
60°
2 x
7,5°
3 x
15°
2 x
2 x
15°
15°
7,5°
7,5°

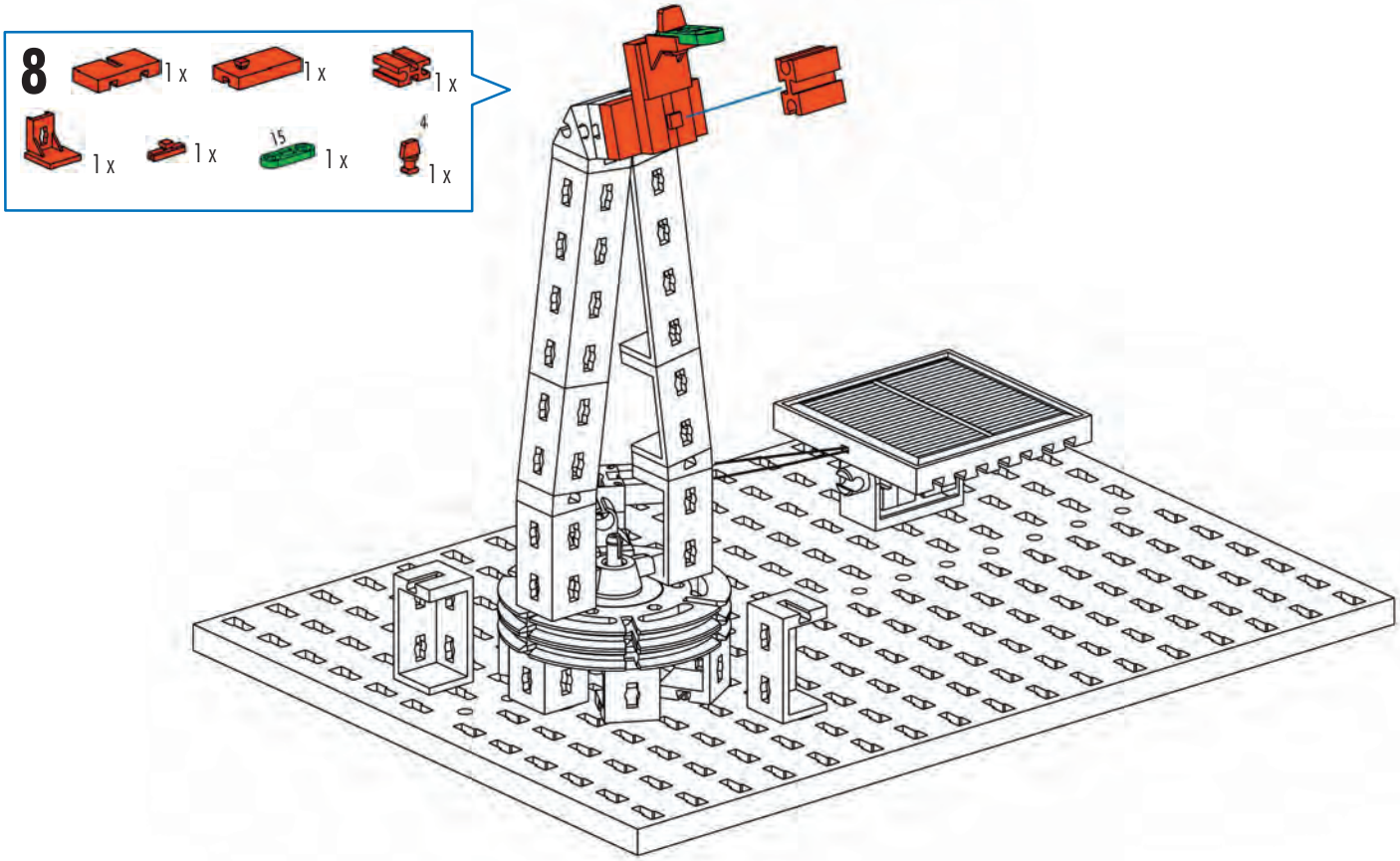
8
1 x
1 x
1 x
1 x
1 x
15
1 x
4
1 x

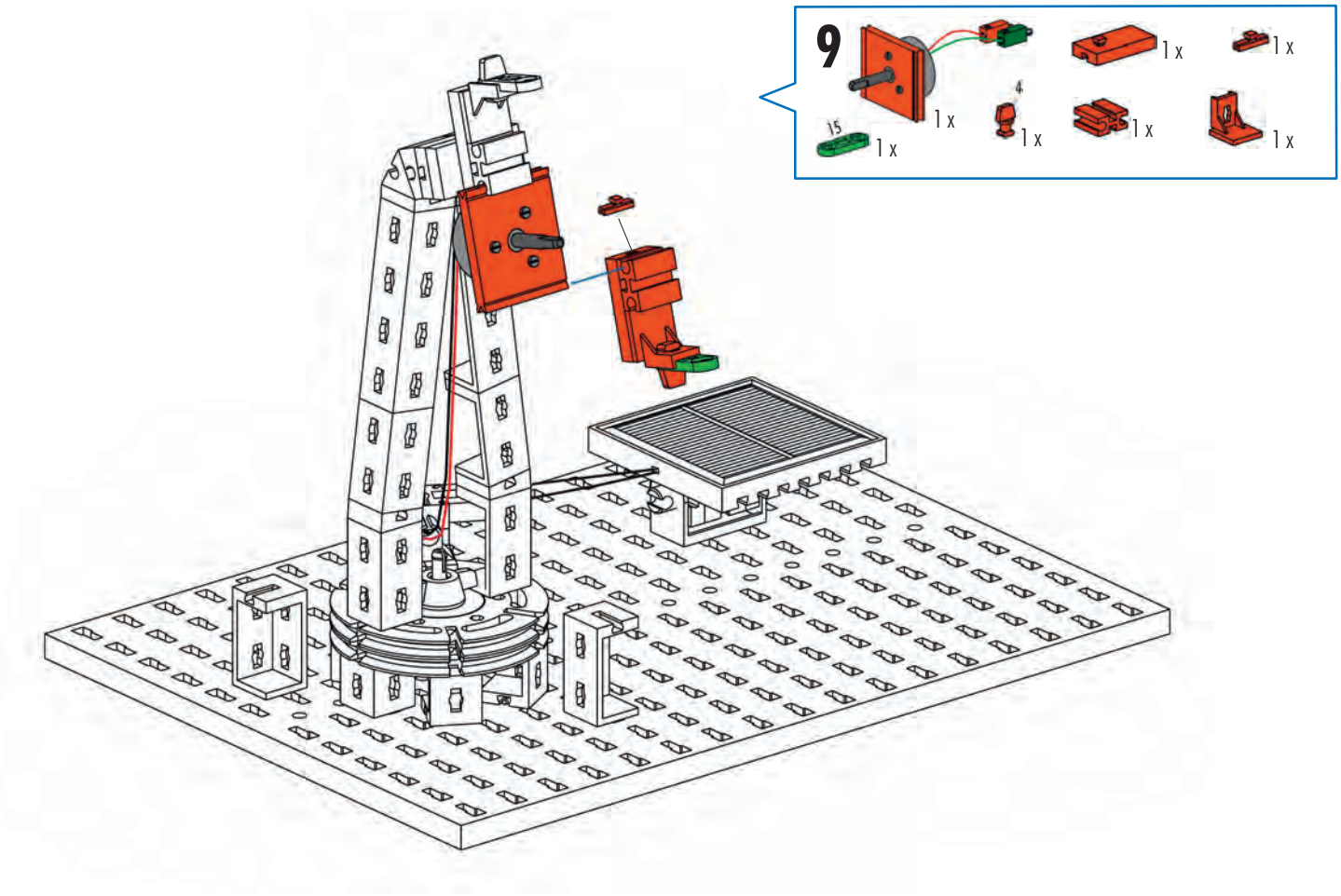
9
1 x
1 x
4
1 x
1 x
1 x
15
1 x

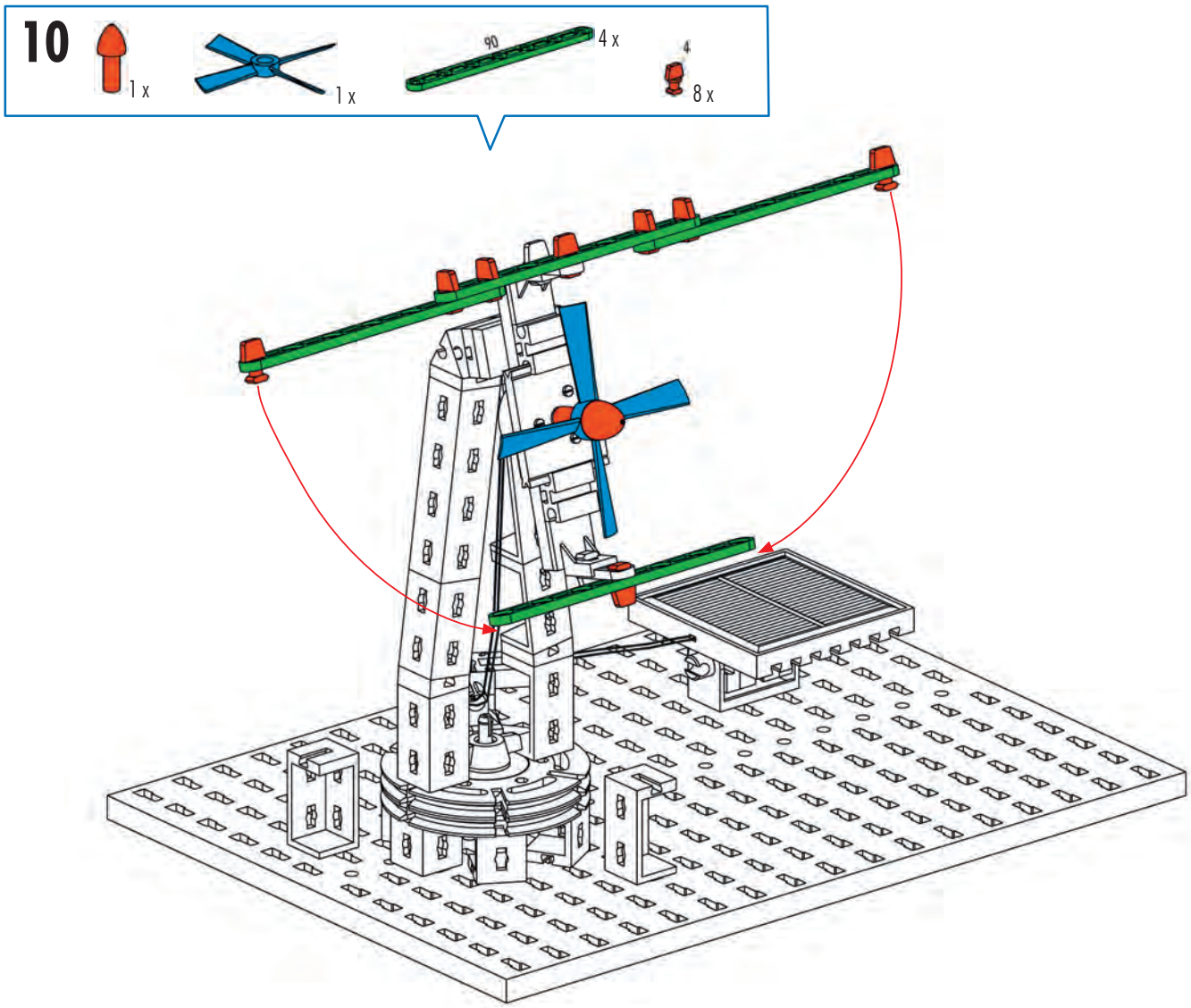
10
1 x
1 x
90
4 x
4
8 x

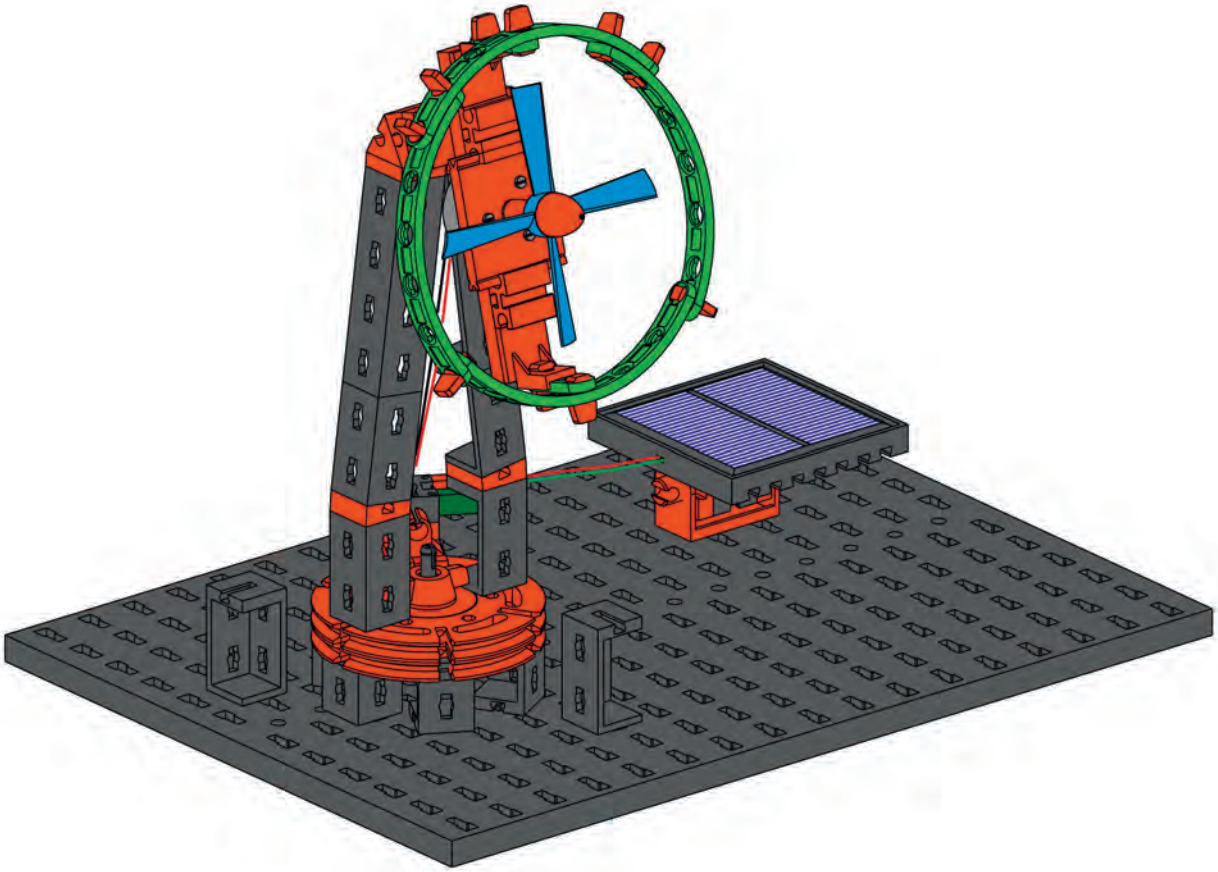

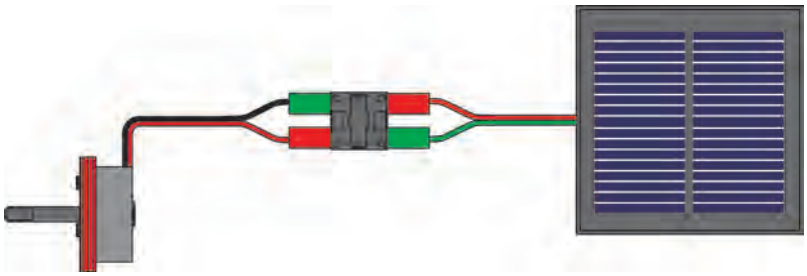

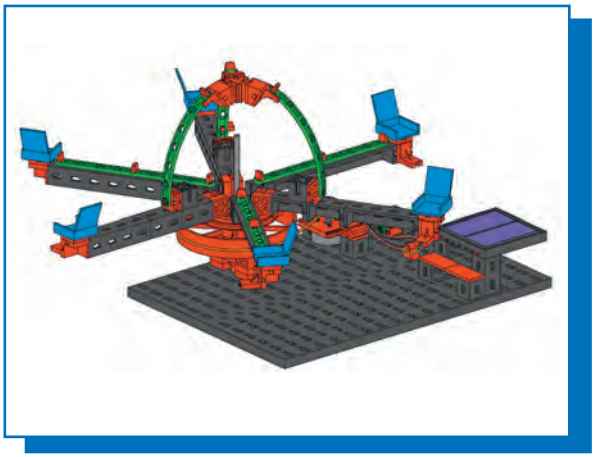

Karussell
Merry-go-round
Manège

Draaimolen
Tiovivo
Carrossel

Giostra
Карусель
旋转木马

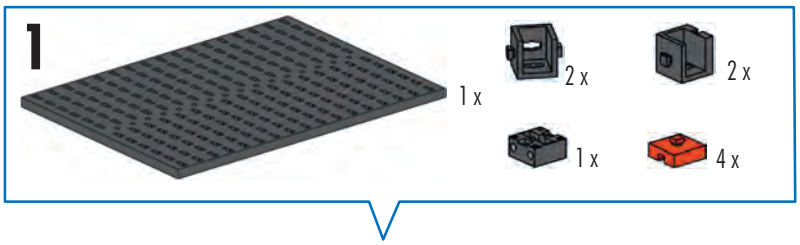

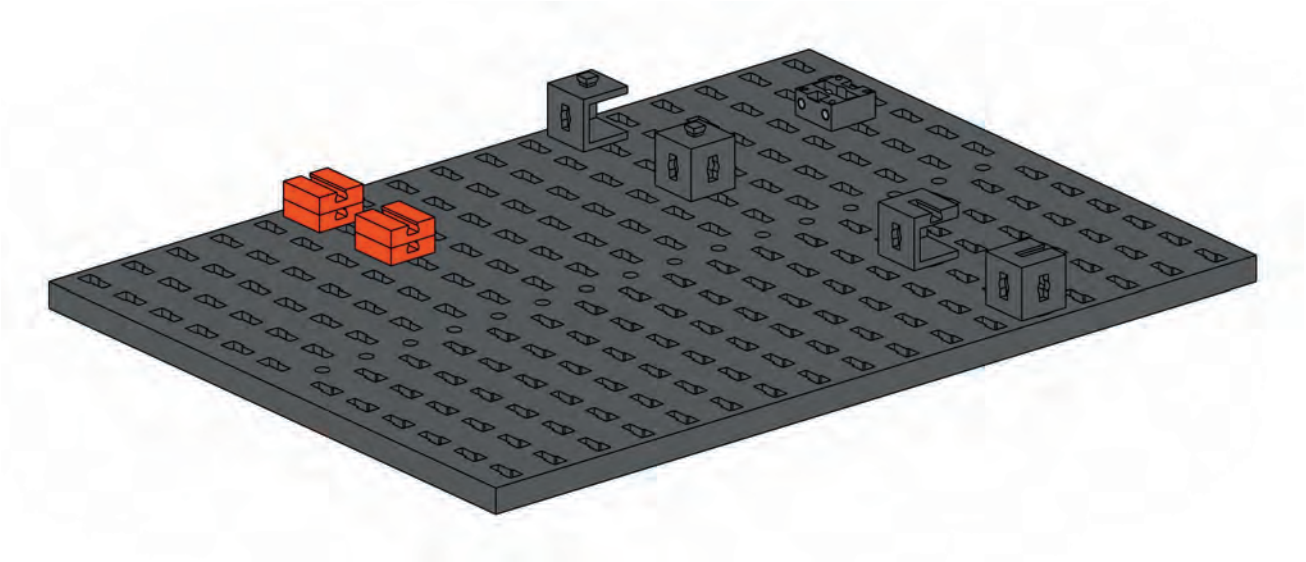

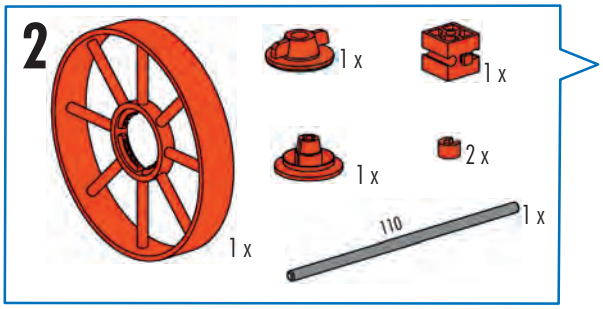

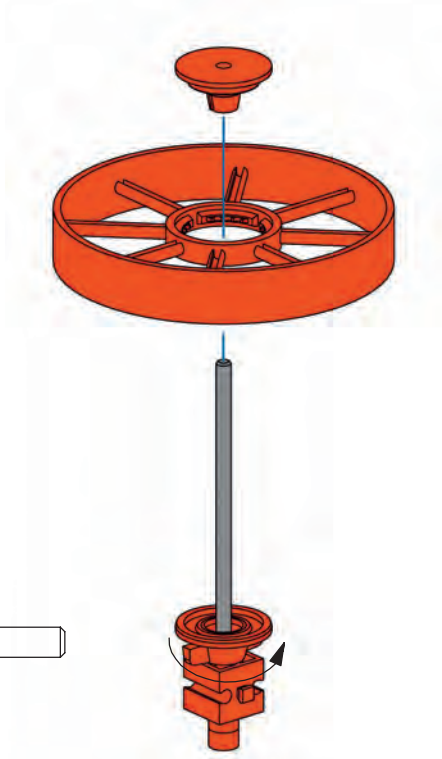

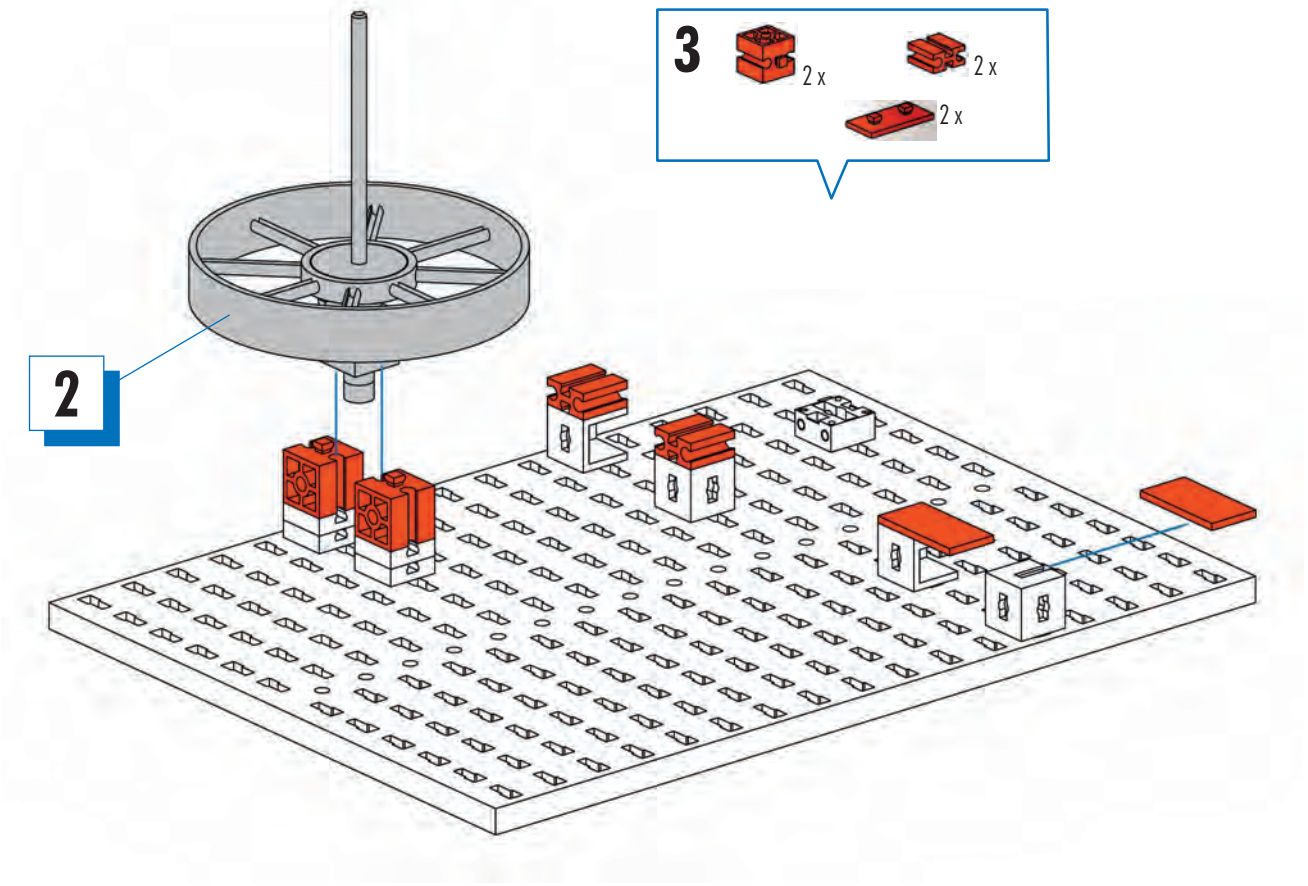
3
2 x
2 x
2 x
2

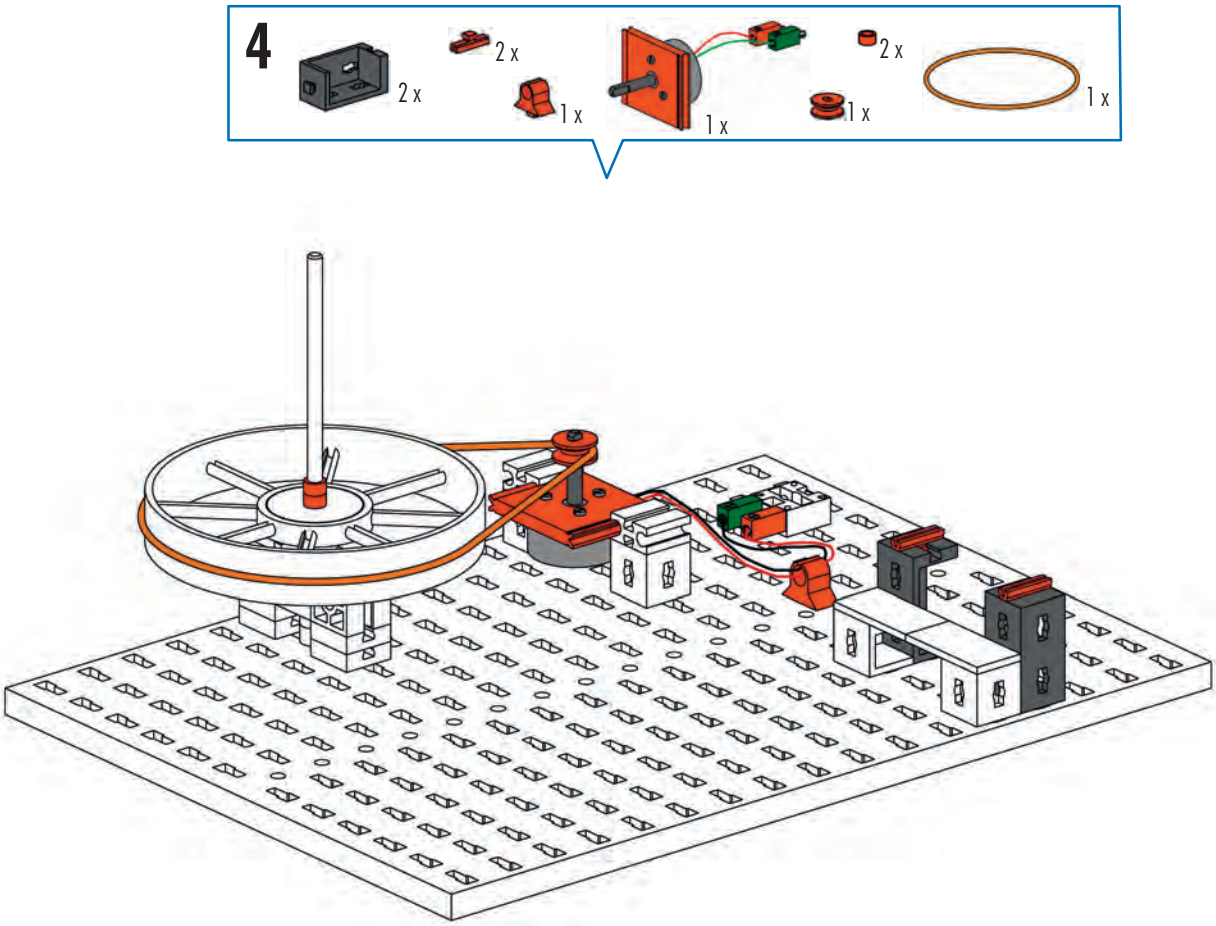
4
2 x
2 x
1 x
1 x
2 x
1 x
1 x

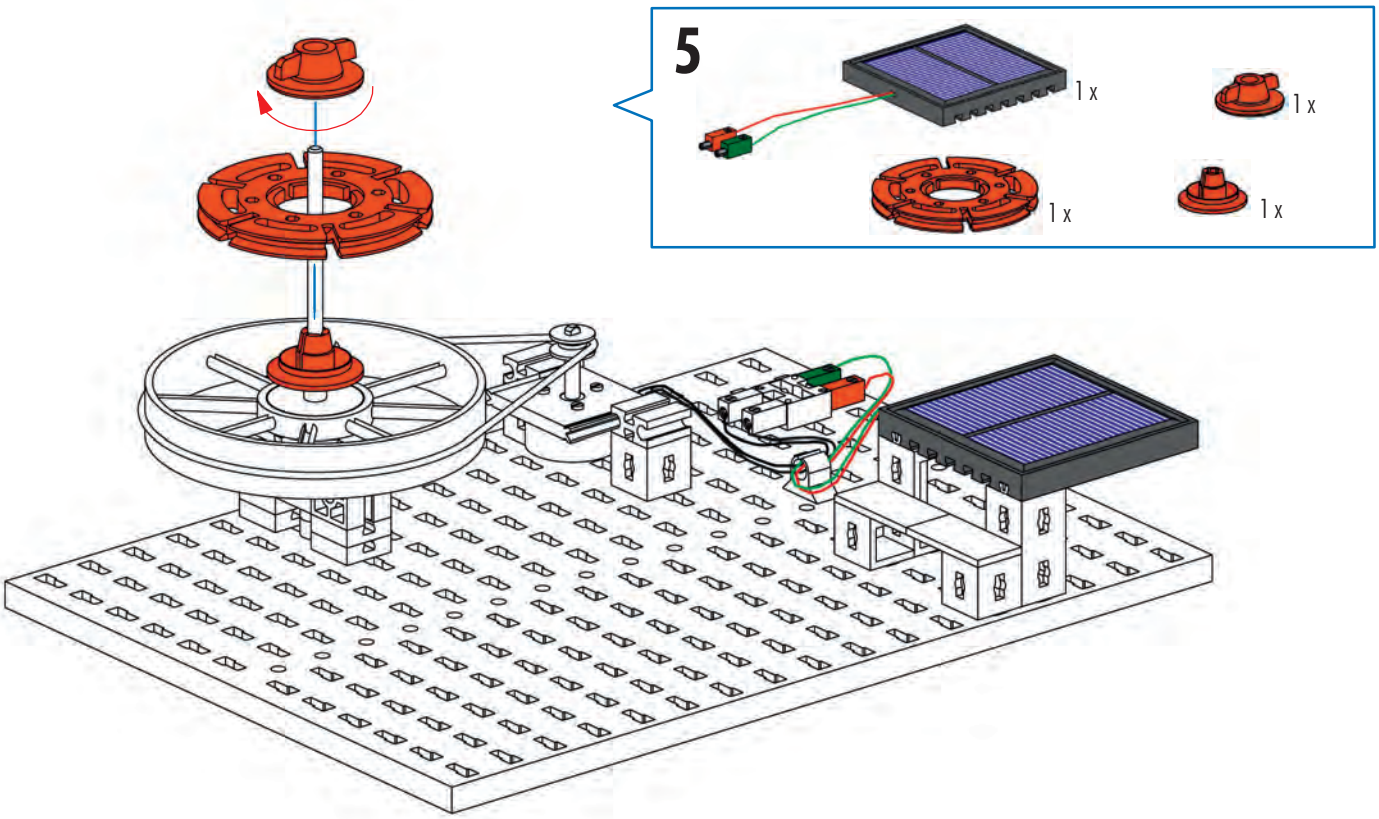
5
1 x
1 x
1 x
1 x

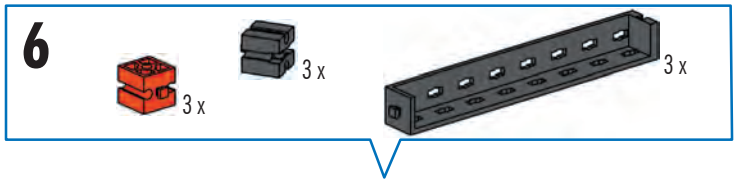
6
3 x
3 x
3 x

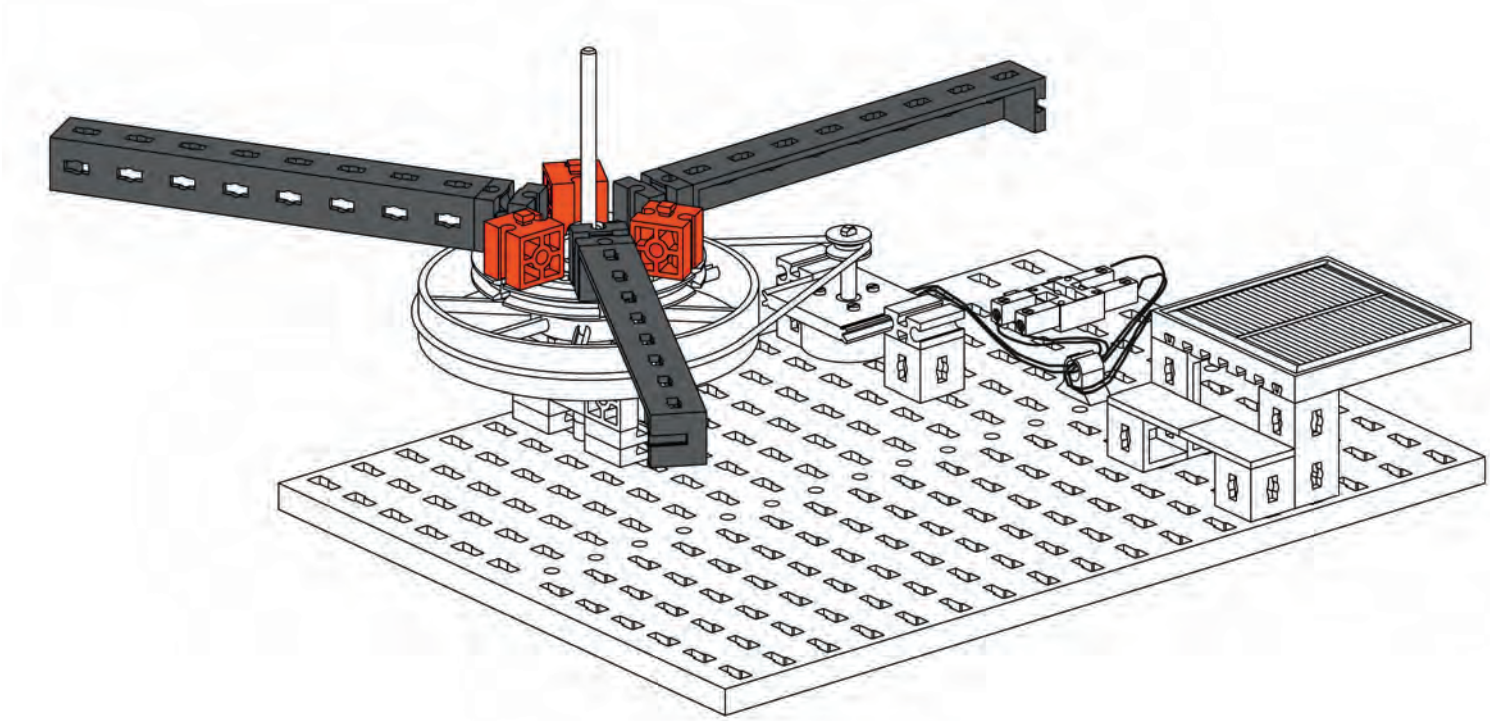

7

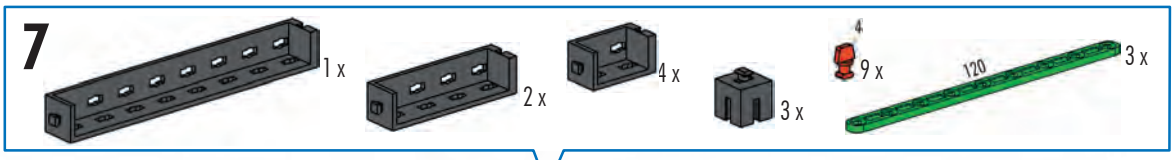

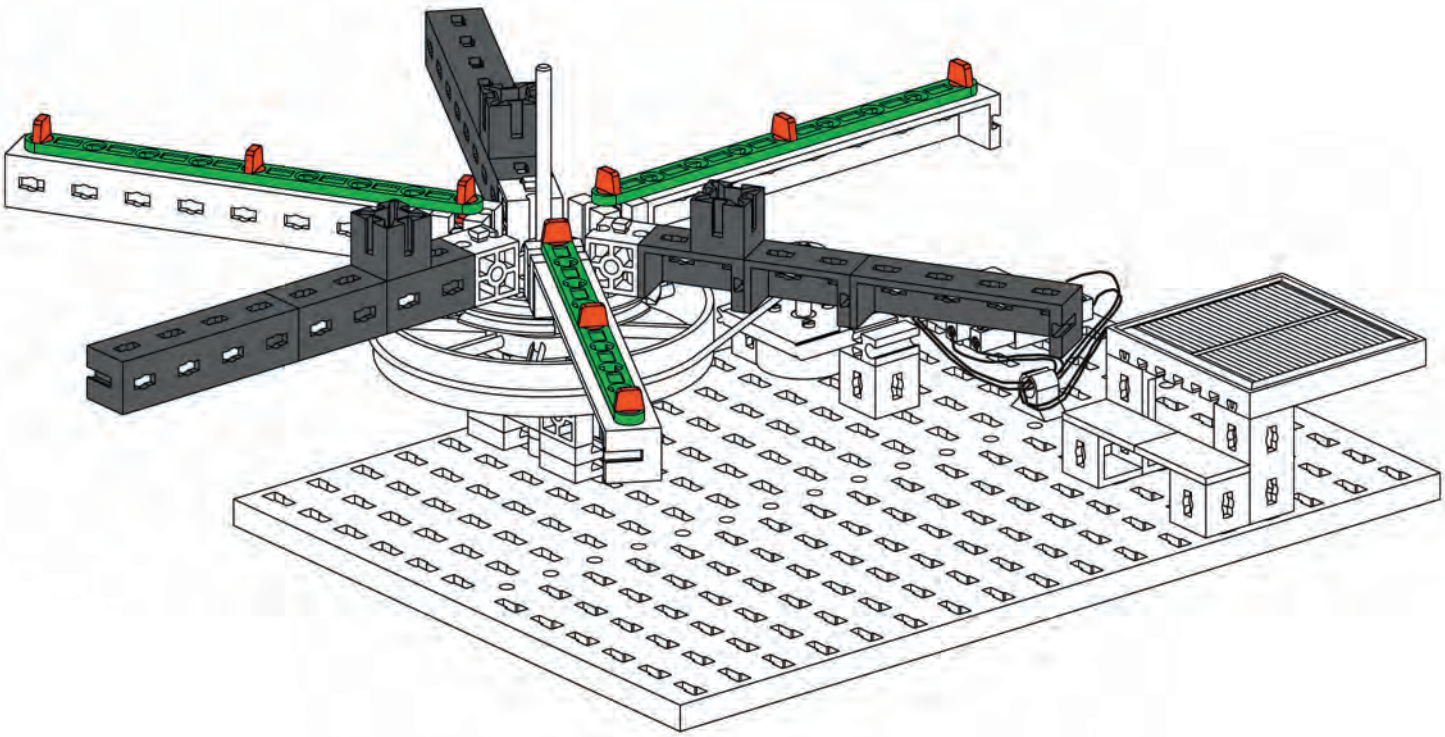

8

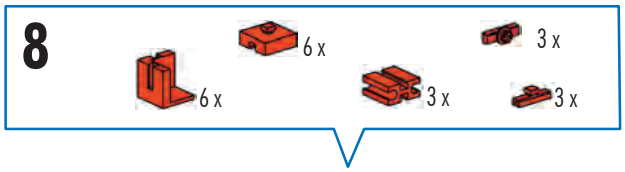

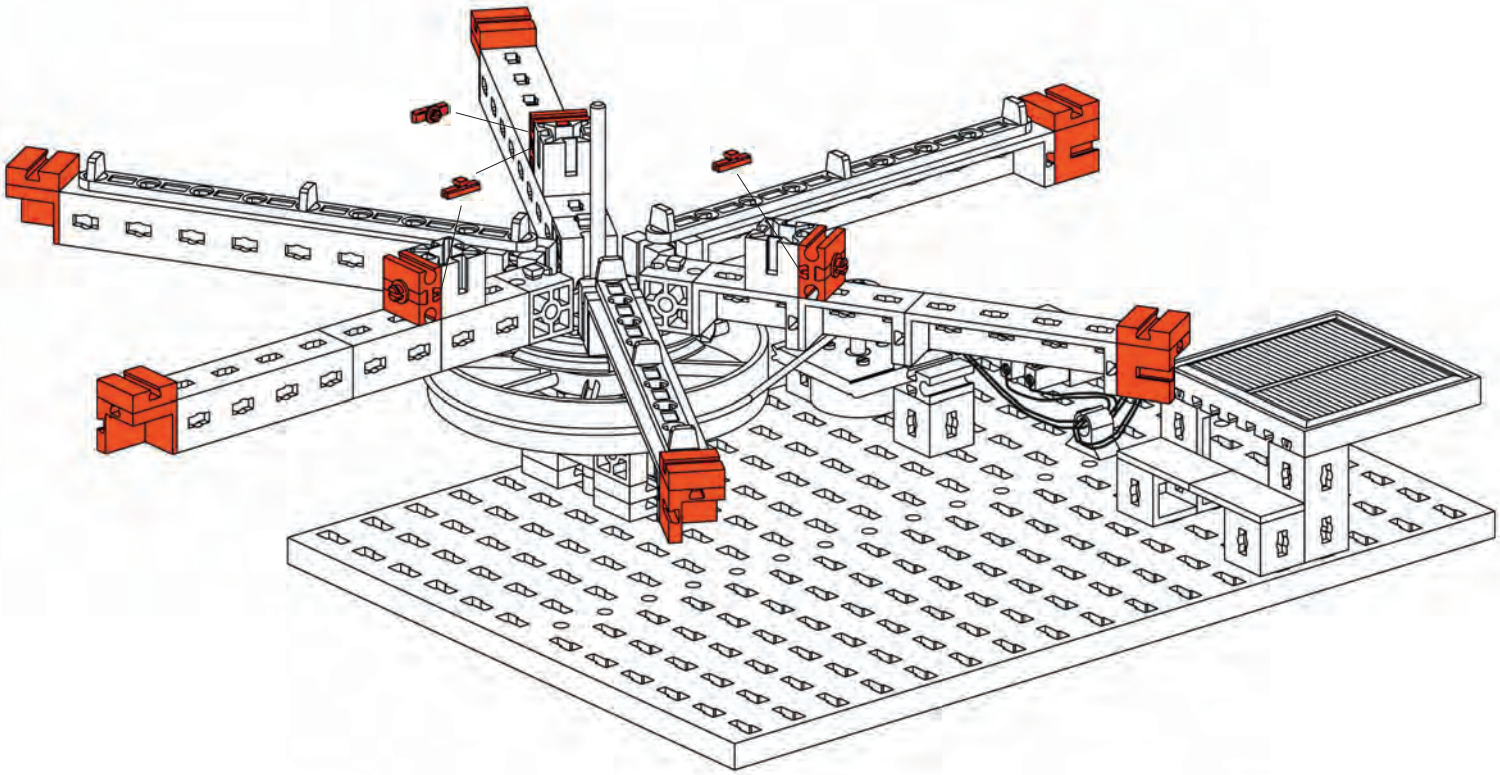

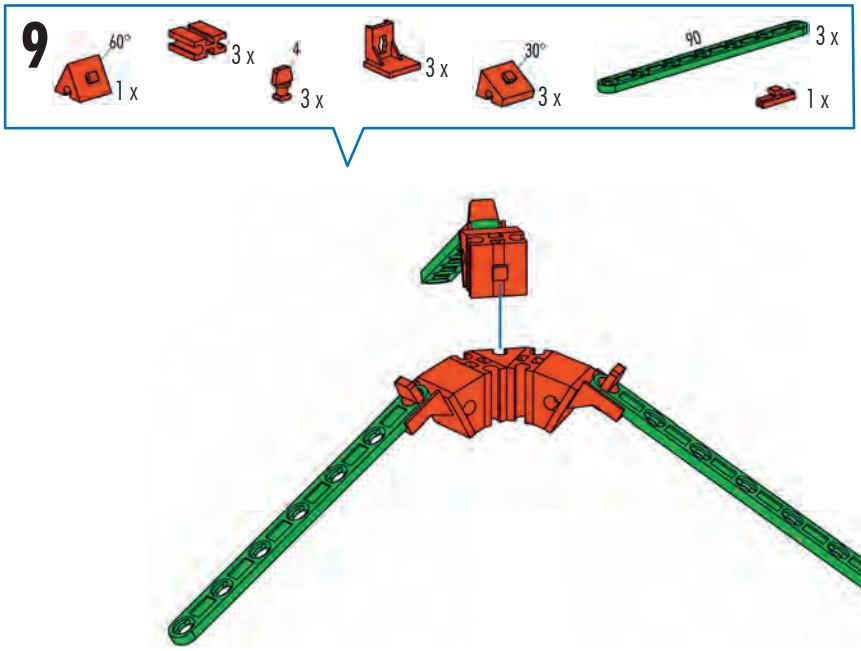
9
60°
1 x
3 x
4
3 x
3 x
30°
3 x
90
3 x
1 x

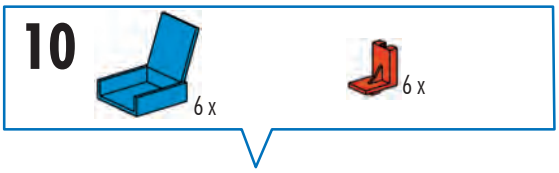
10
6 x
6 x

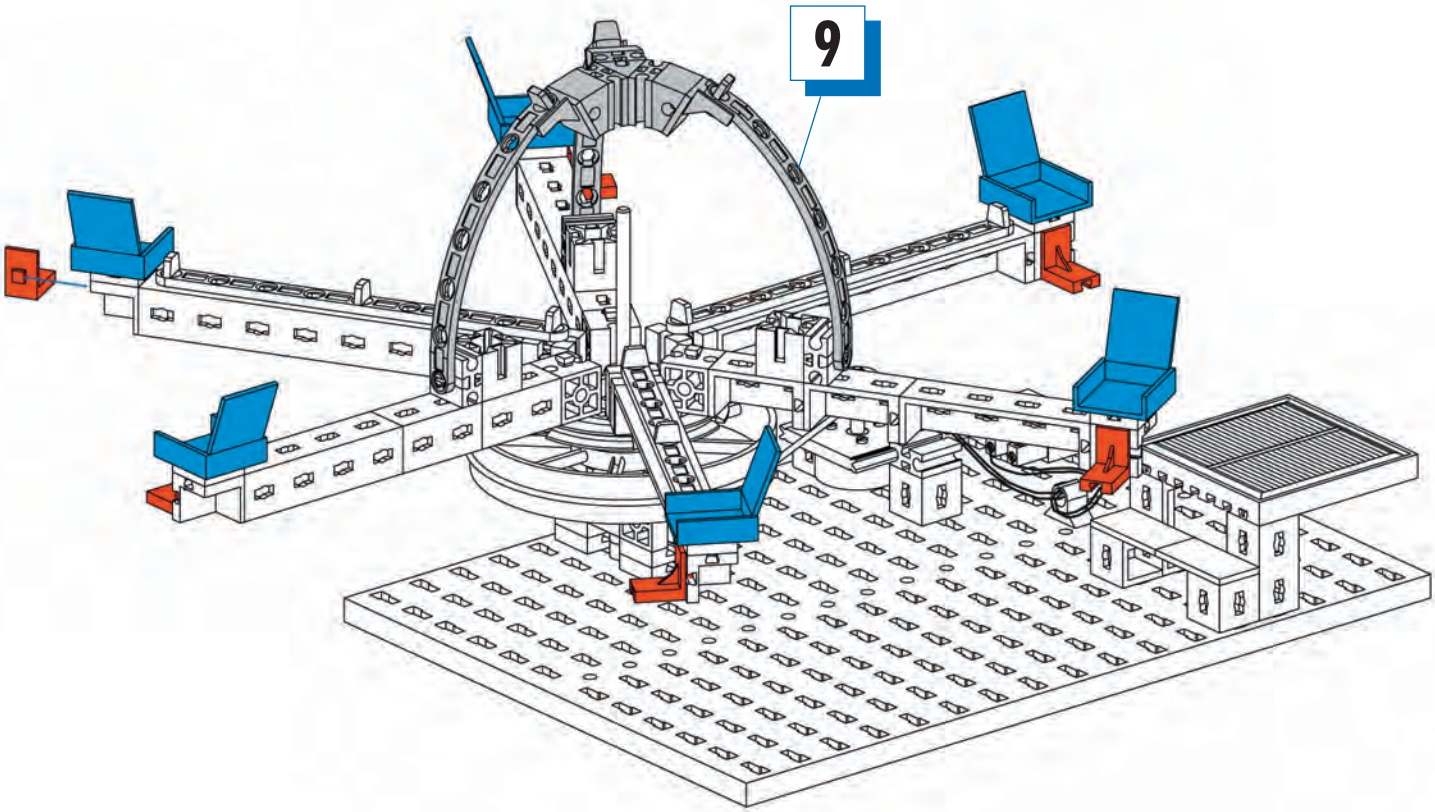
9

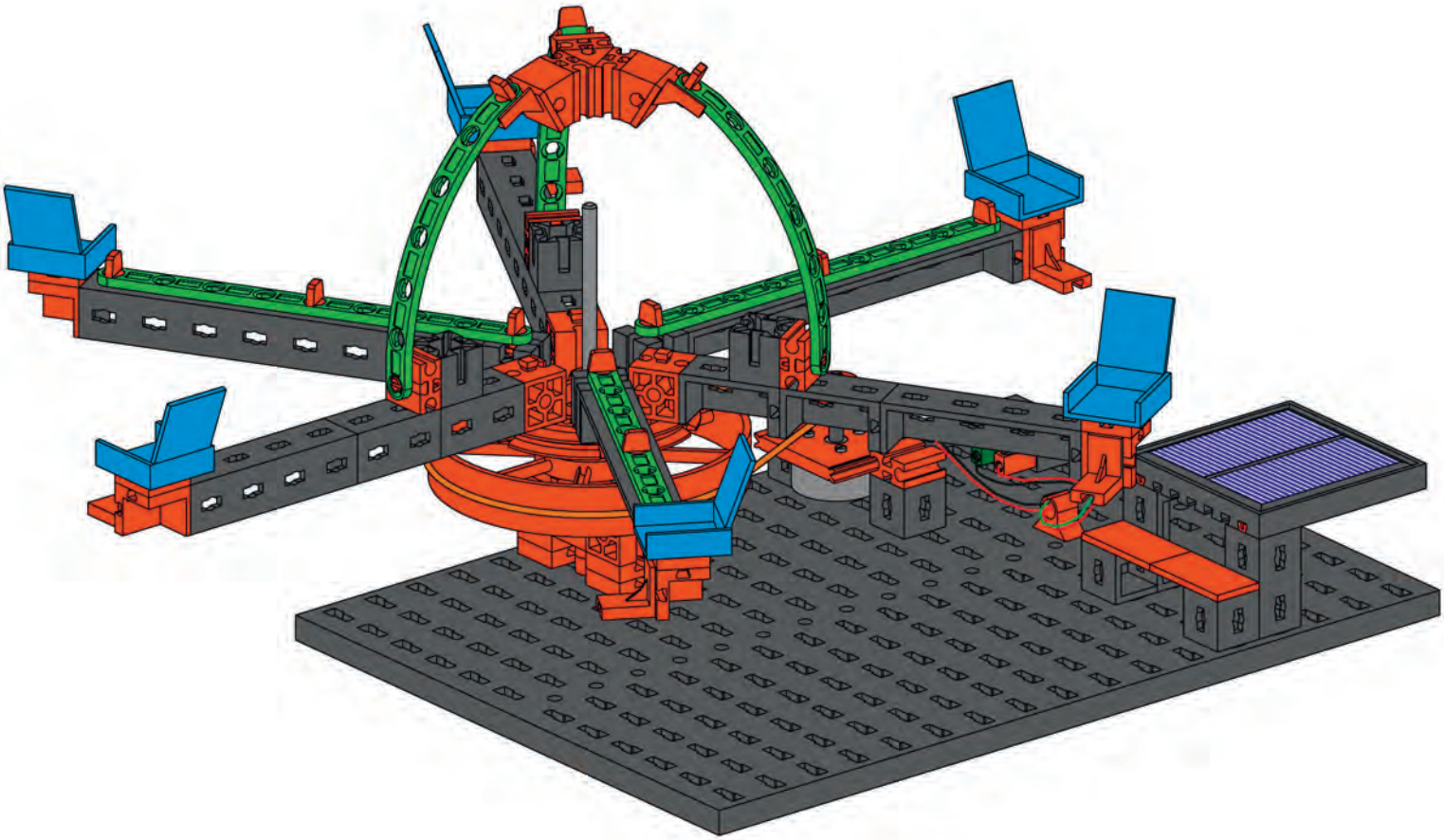

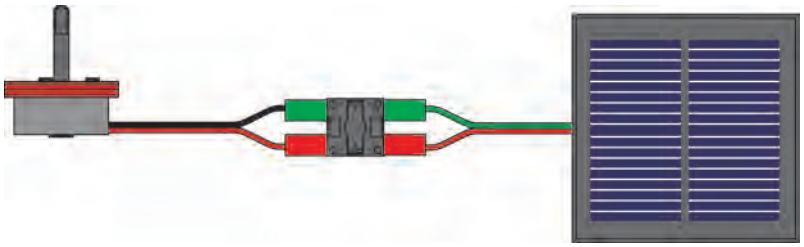

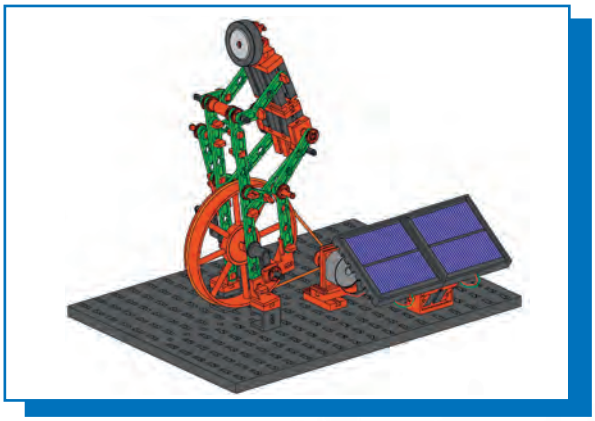

Radfahrer
Bicycle rider
Cycliste

Fietser
Ciclista
Ciclista

Ciclista
Велосипедист
骑自行车的人

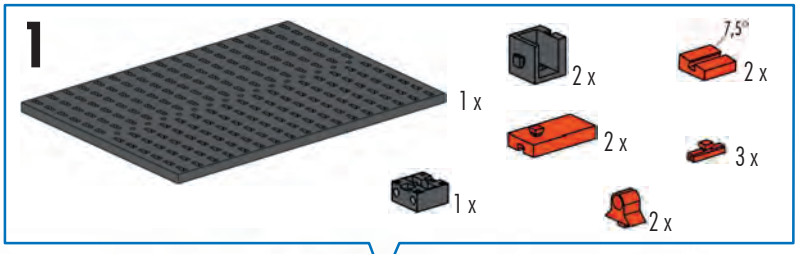

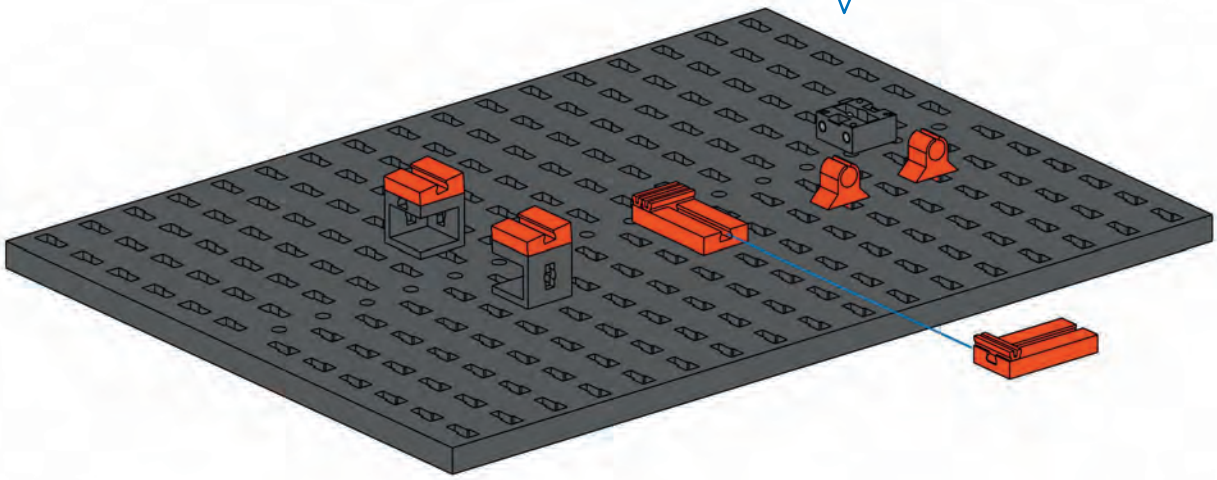

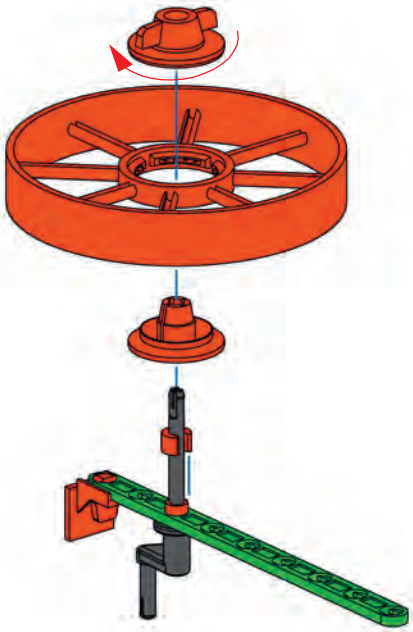

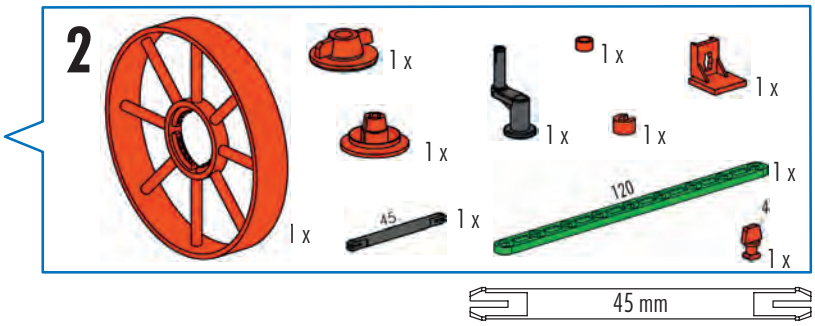

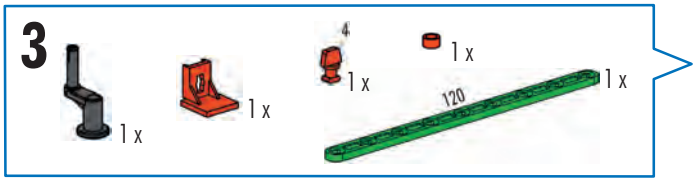

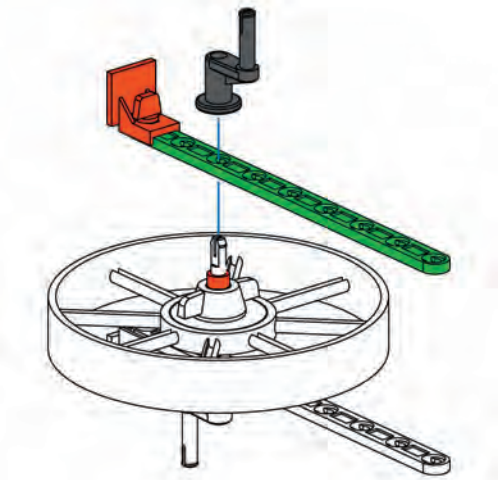

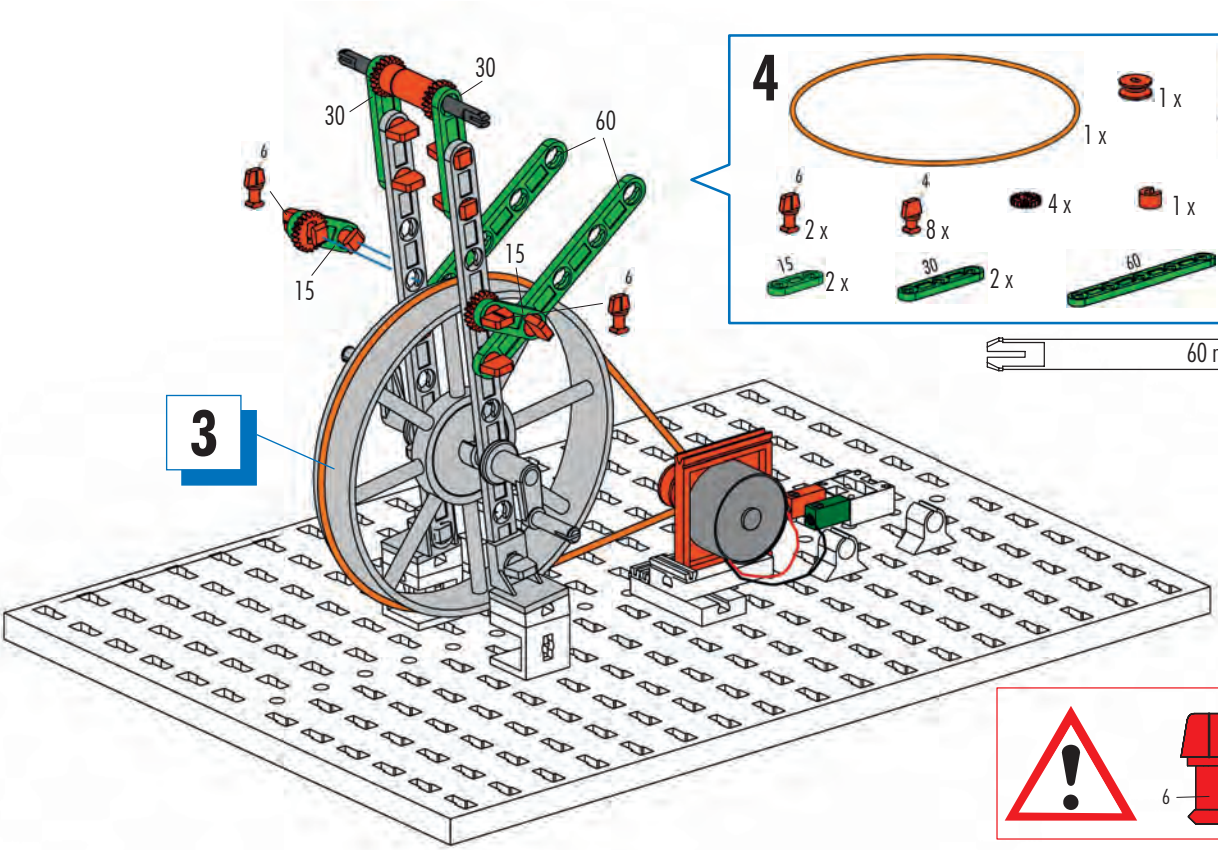
30
30
60
6
15
15
6
3

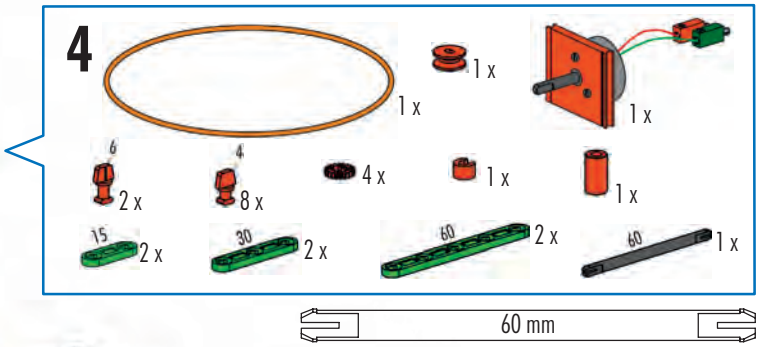
4
1 x
1 x
1 x
6
2 x
4
8 x
4 x
1 x
1 x
15
2 x
30
2 x
60
2 x
60
1 x
60 mm

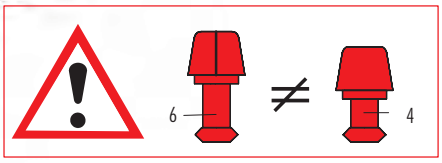
6
≠
4

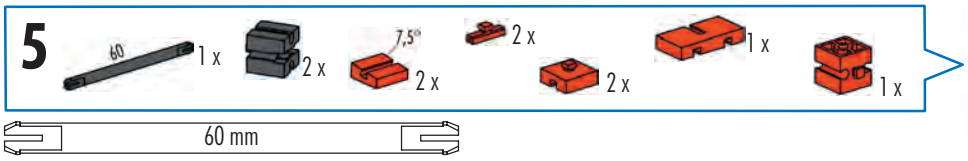
5
60
1 x
2 x
7,5°
2 x
2 x
2 x
1 x
1 x
60 mm

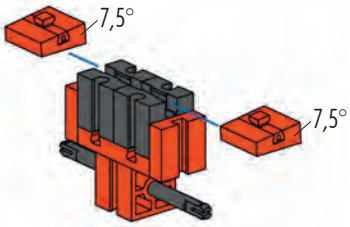
7,5°
7,5°

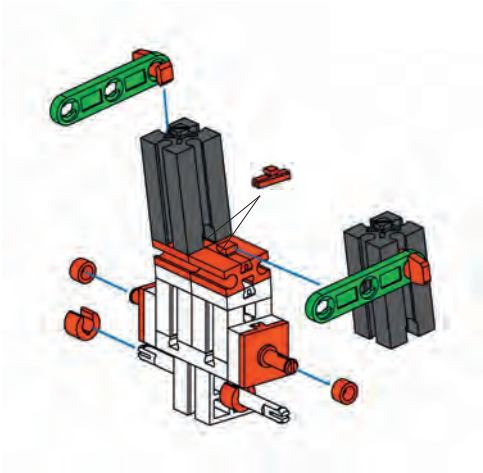

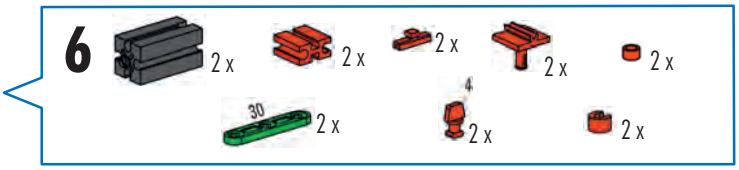
6
2 x
2 x
2 x
2 x
2 x
30
2 x
4
2 x
2 x

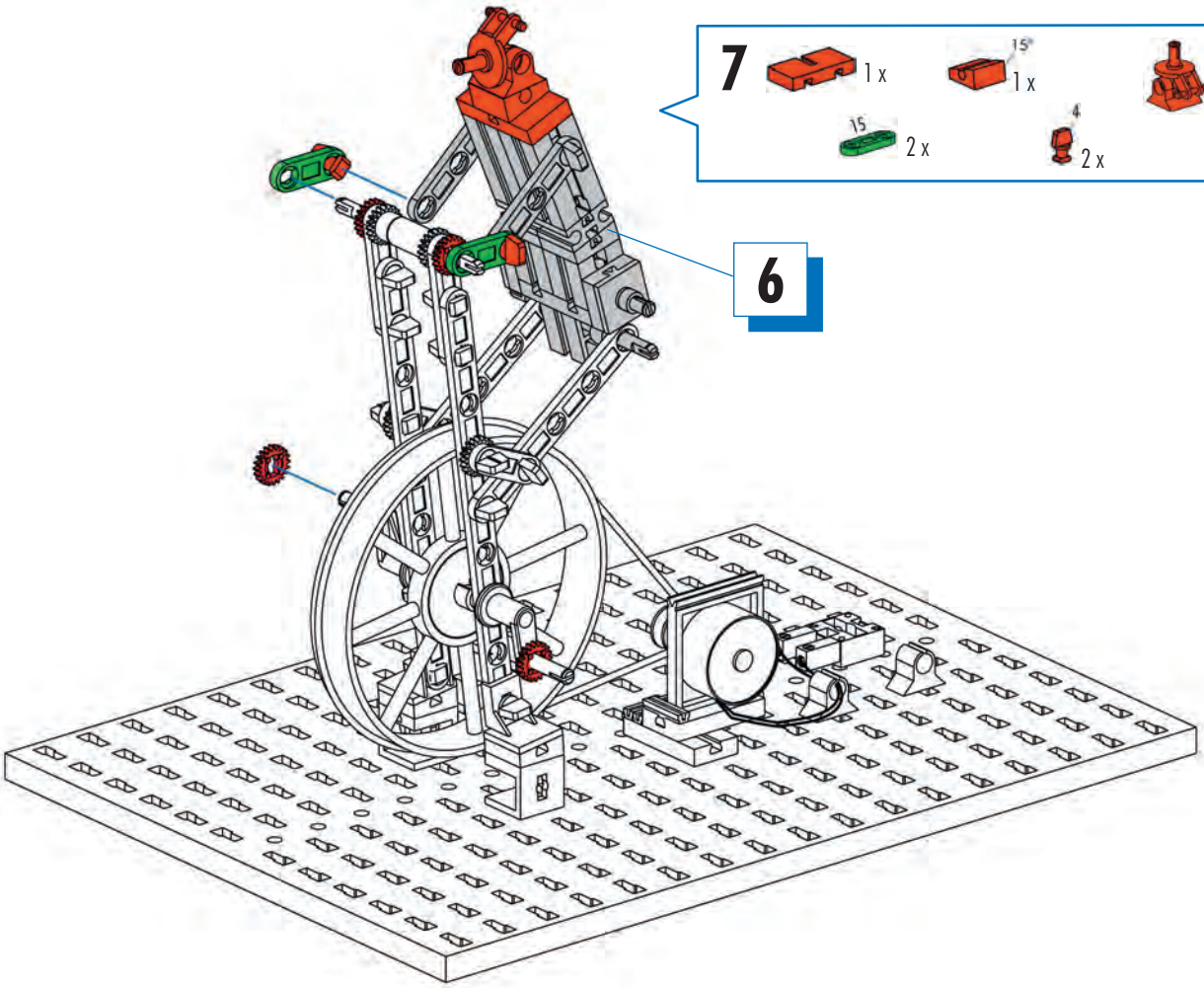
7
1 x
15°
1 x
1 x
15
2 x
4
2 x
4 x
6

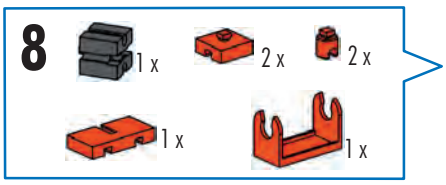
8
1 x
2 x
2 x
1 x
1 x

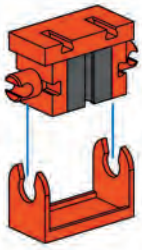

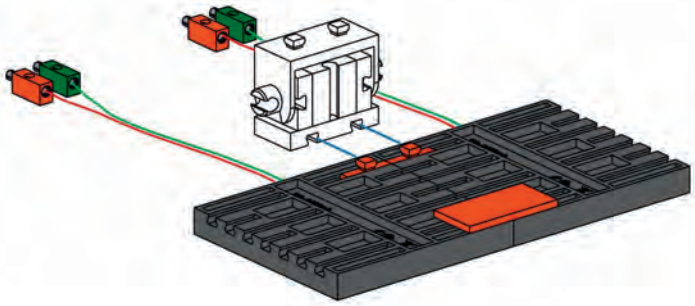

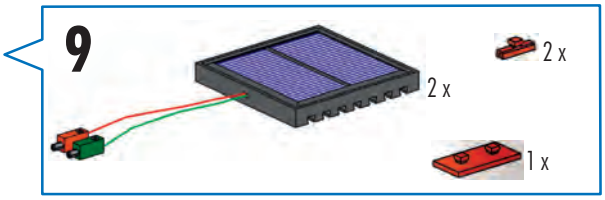
9
2 x
2 x
1 x

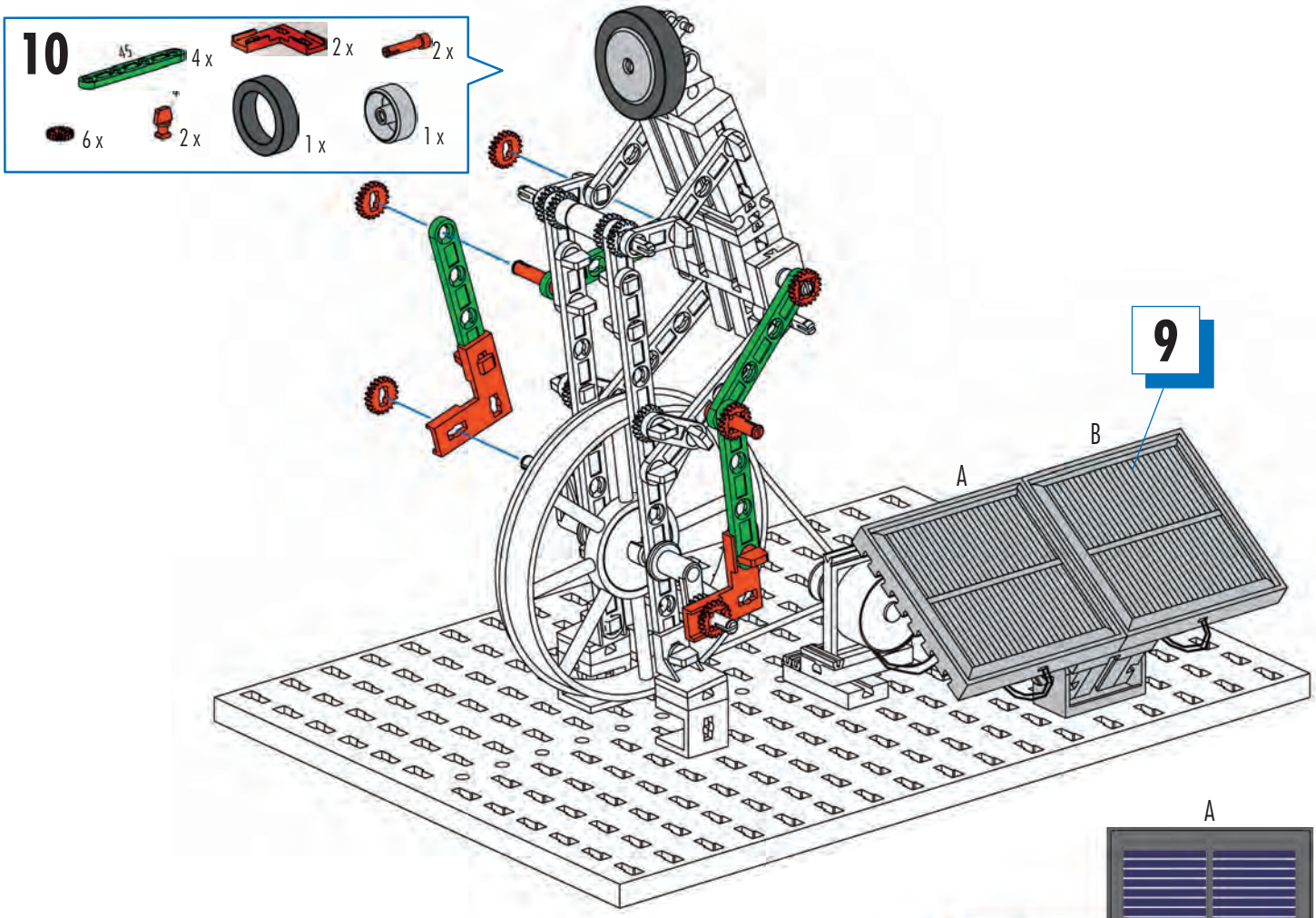
10
4 x
2 x
2 x
6 x
2 x
1 x
1 x
9
A
B

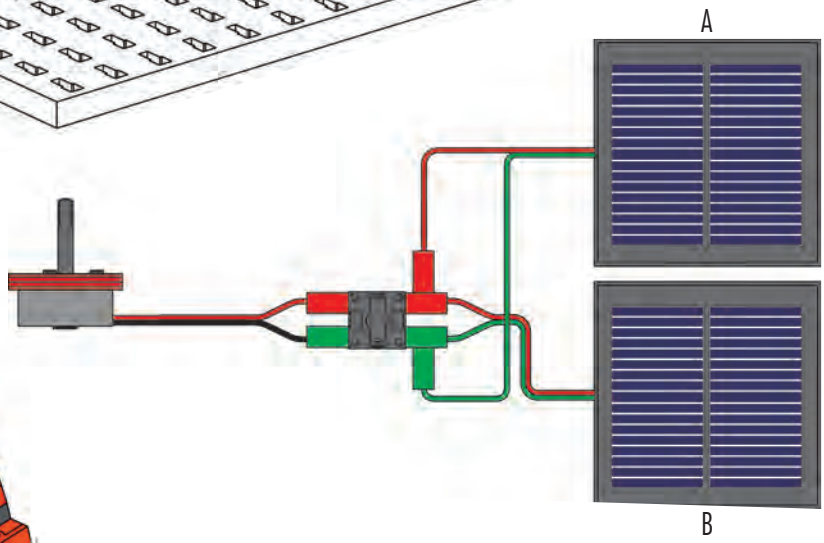
A
B

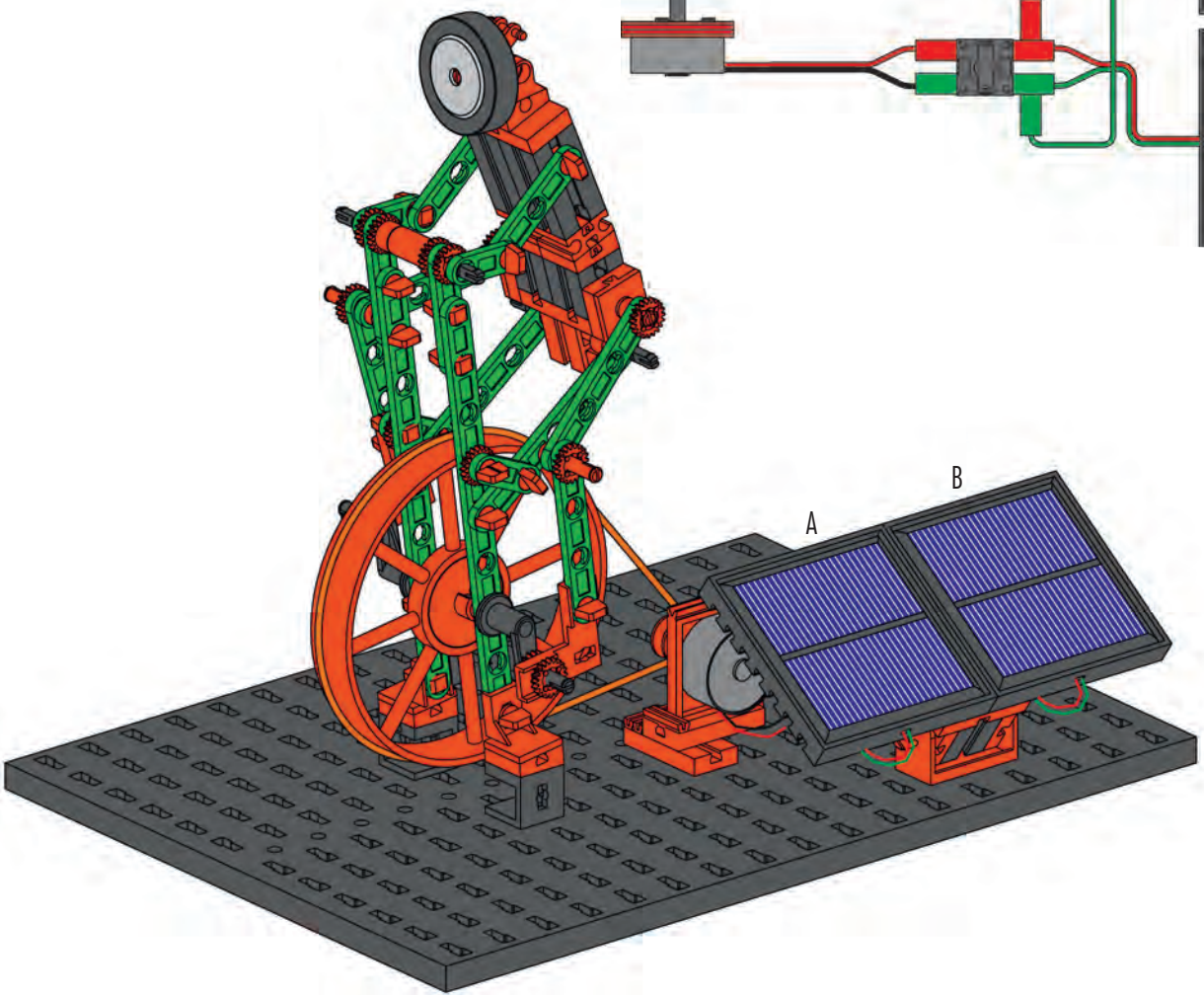
A
B

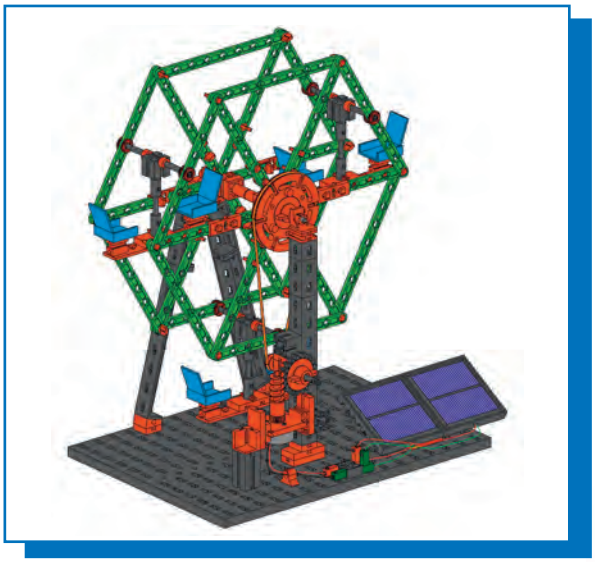

Riesenrad
Ferris wheel
Grande roue
Reuzenrad
Rueda gigante
Roda gigante
Ruota gigante
Колесо обозрения
大转轮

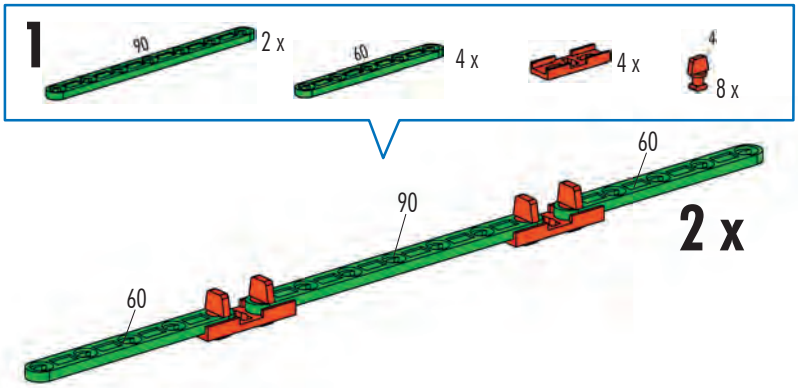

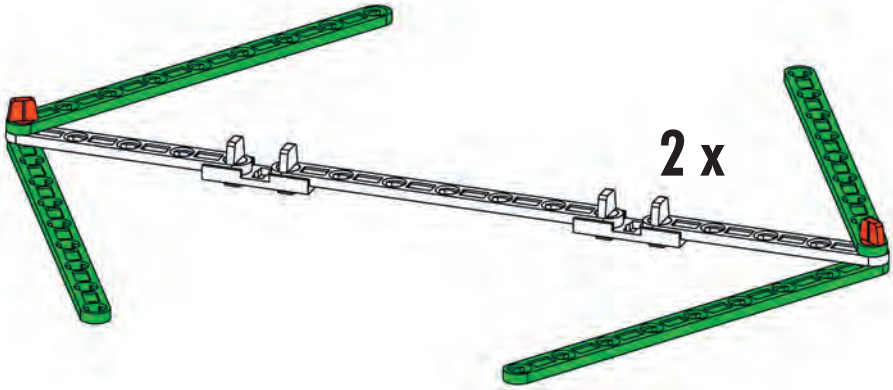

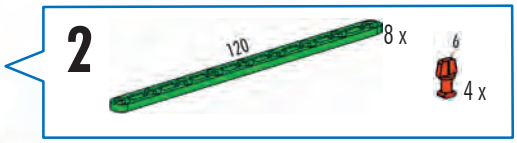

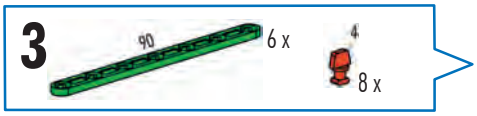

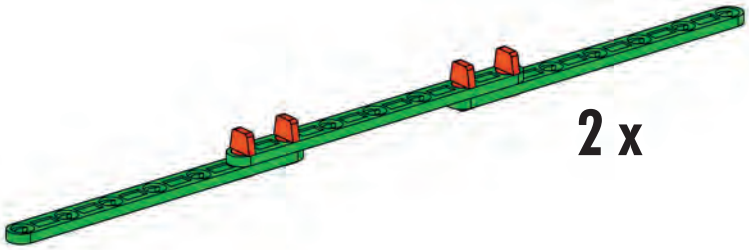

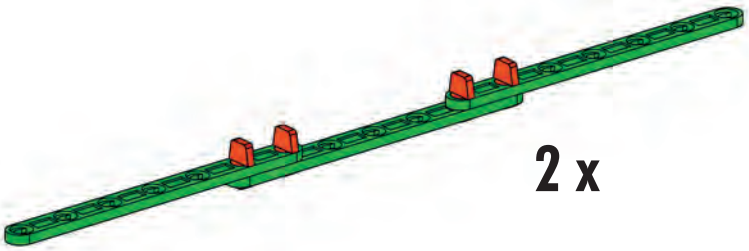

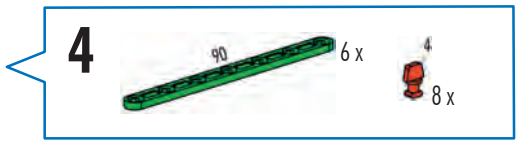

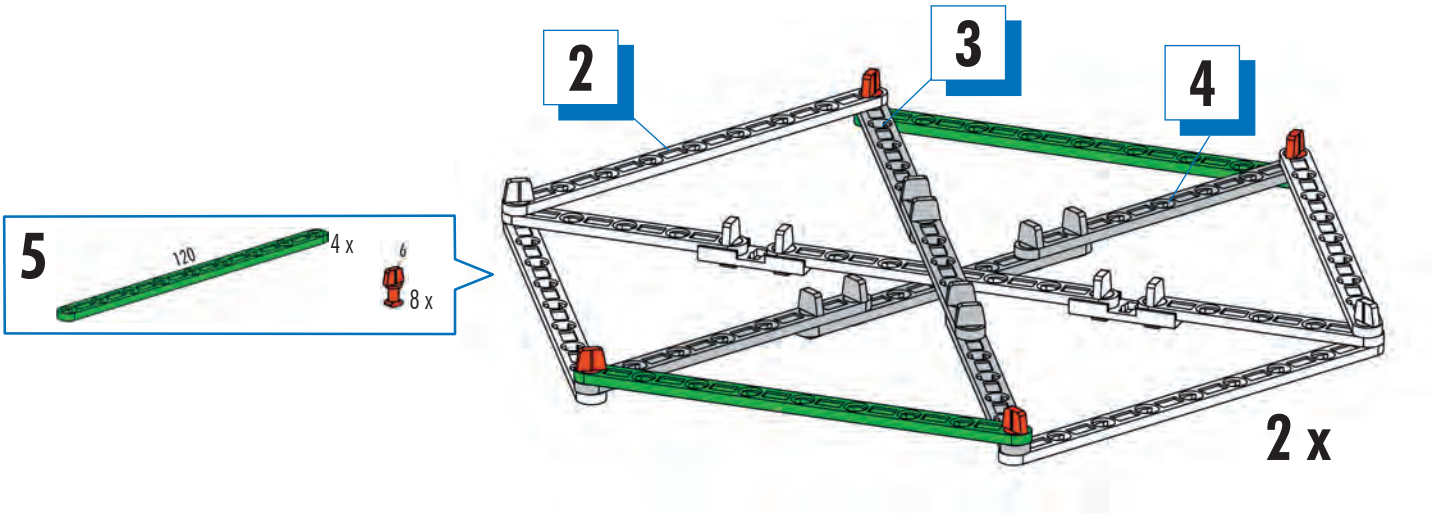
2
3
4
5
120
4 x
6
8 x
2 x

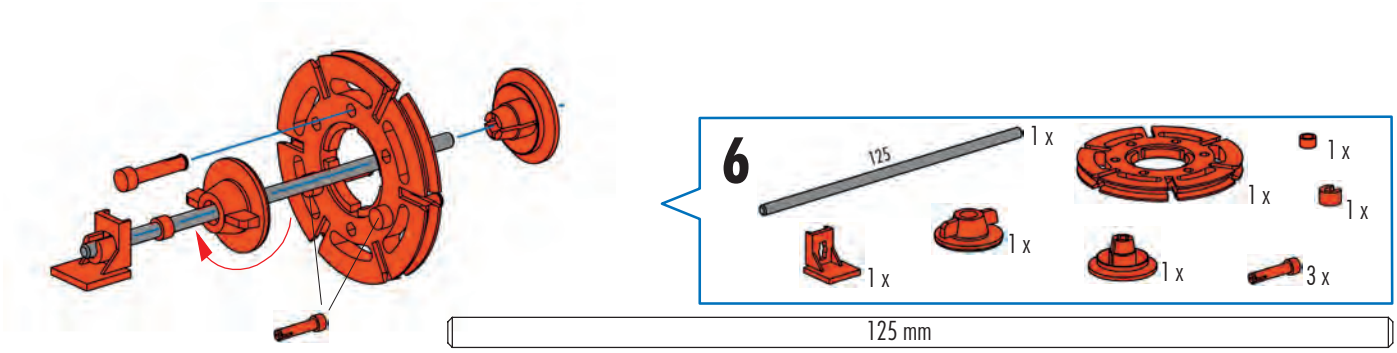
6
125
1 x
1 x
1 x
1 x
1 x
1 x
1 x
3 x
125 mm

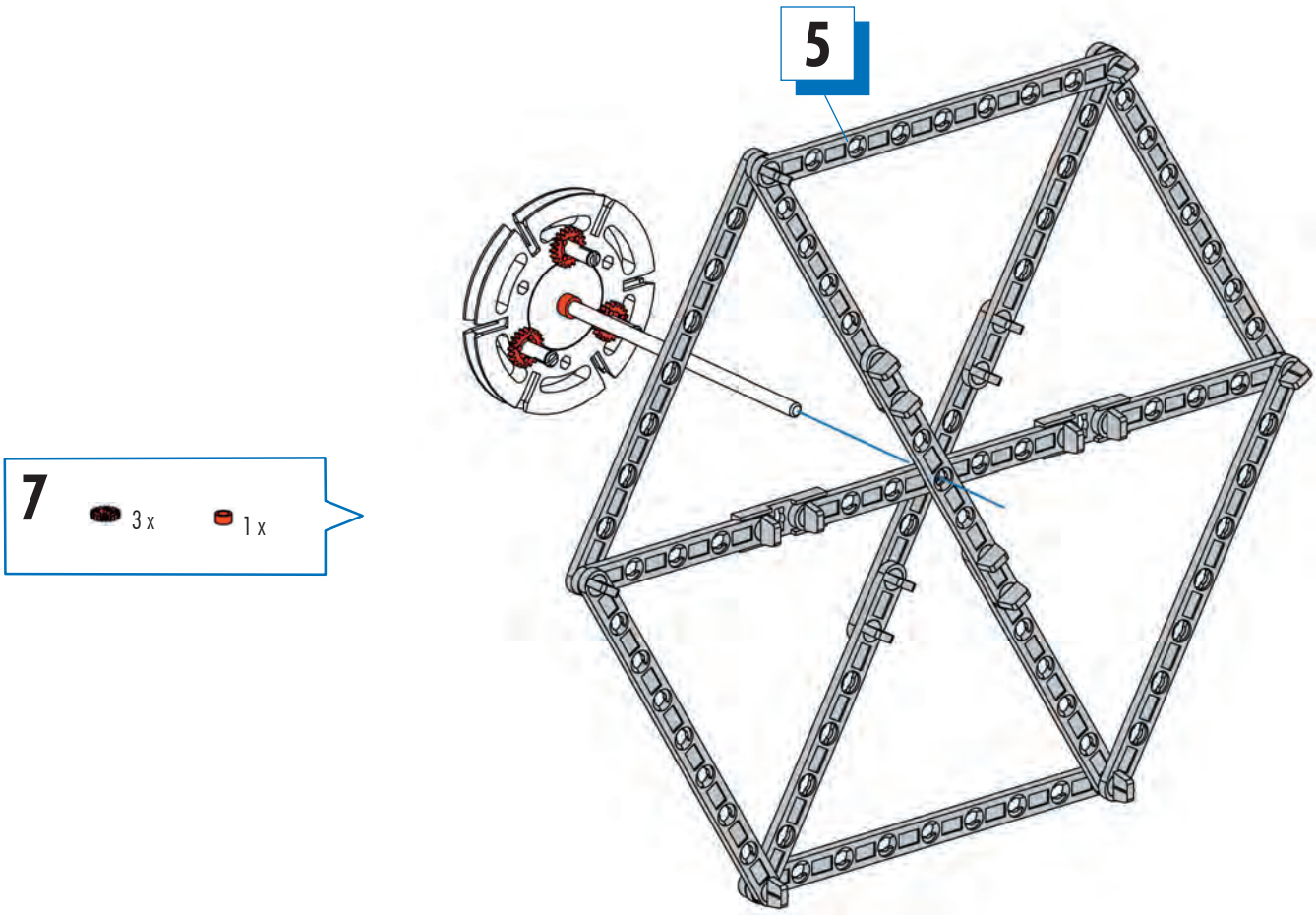
5
7
3 x
1 x

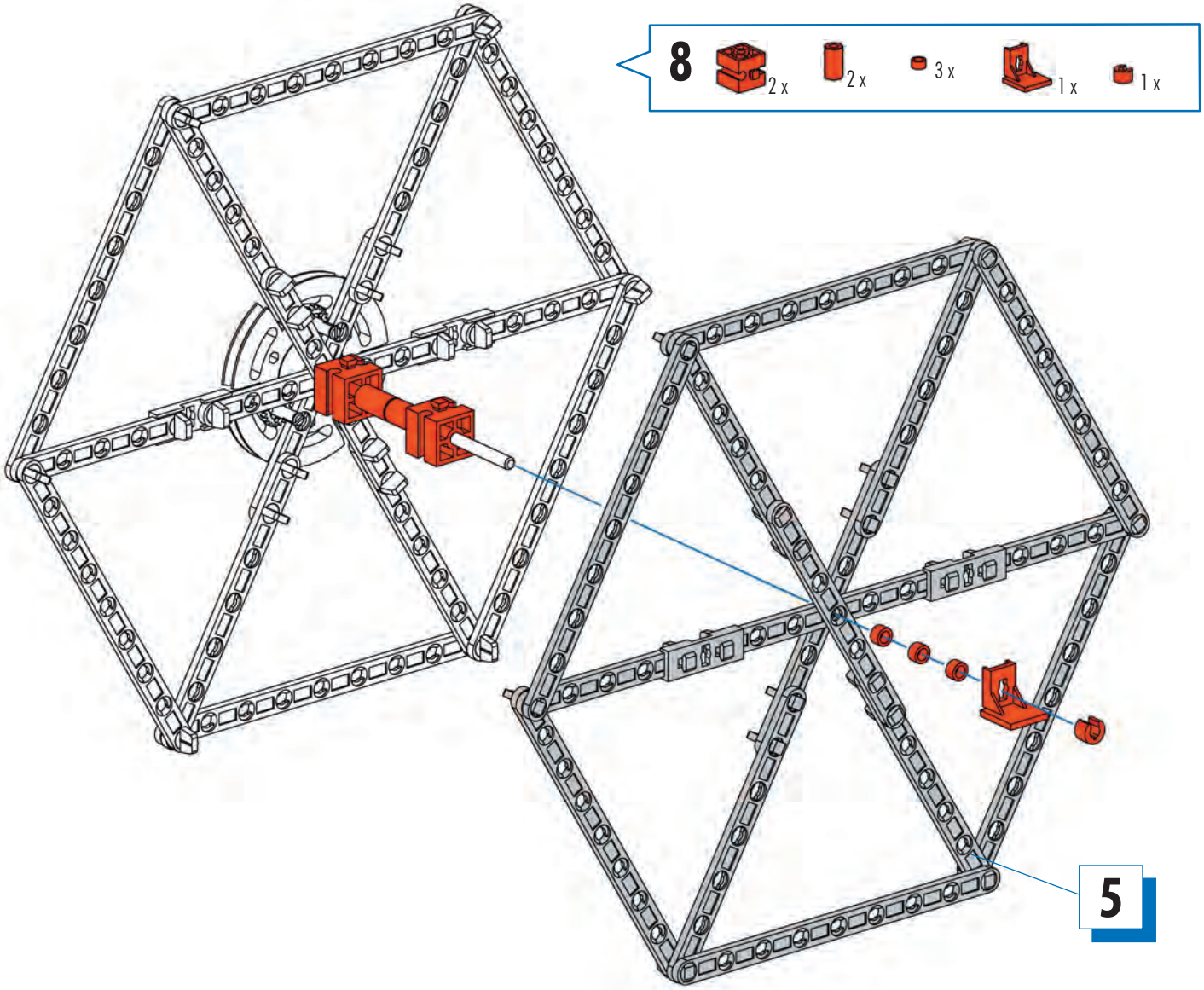
8
2 x
2 x
3 x
1 x
1 x
5

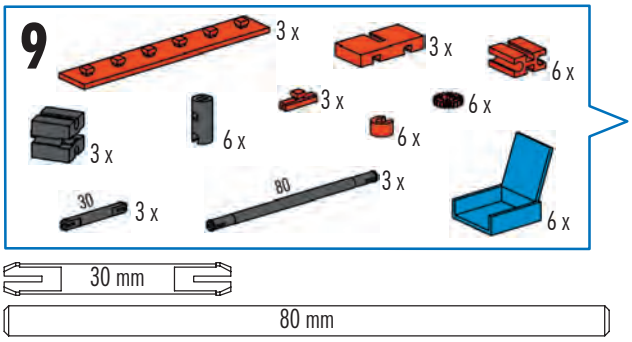
9
3 x
3 x
6 x
3 x
6 x
3 x
6 x
6 x
30
3 x
80
3 x
6 x
30 mm
80 mm

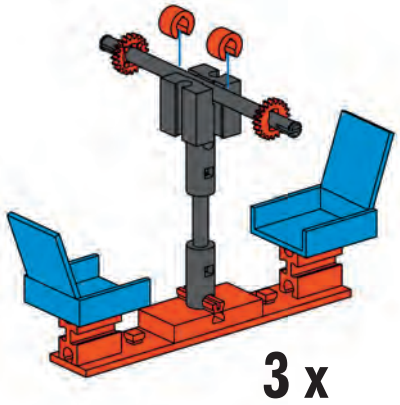
3 x

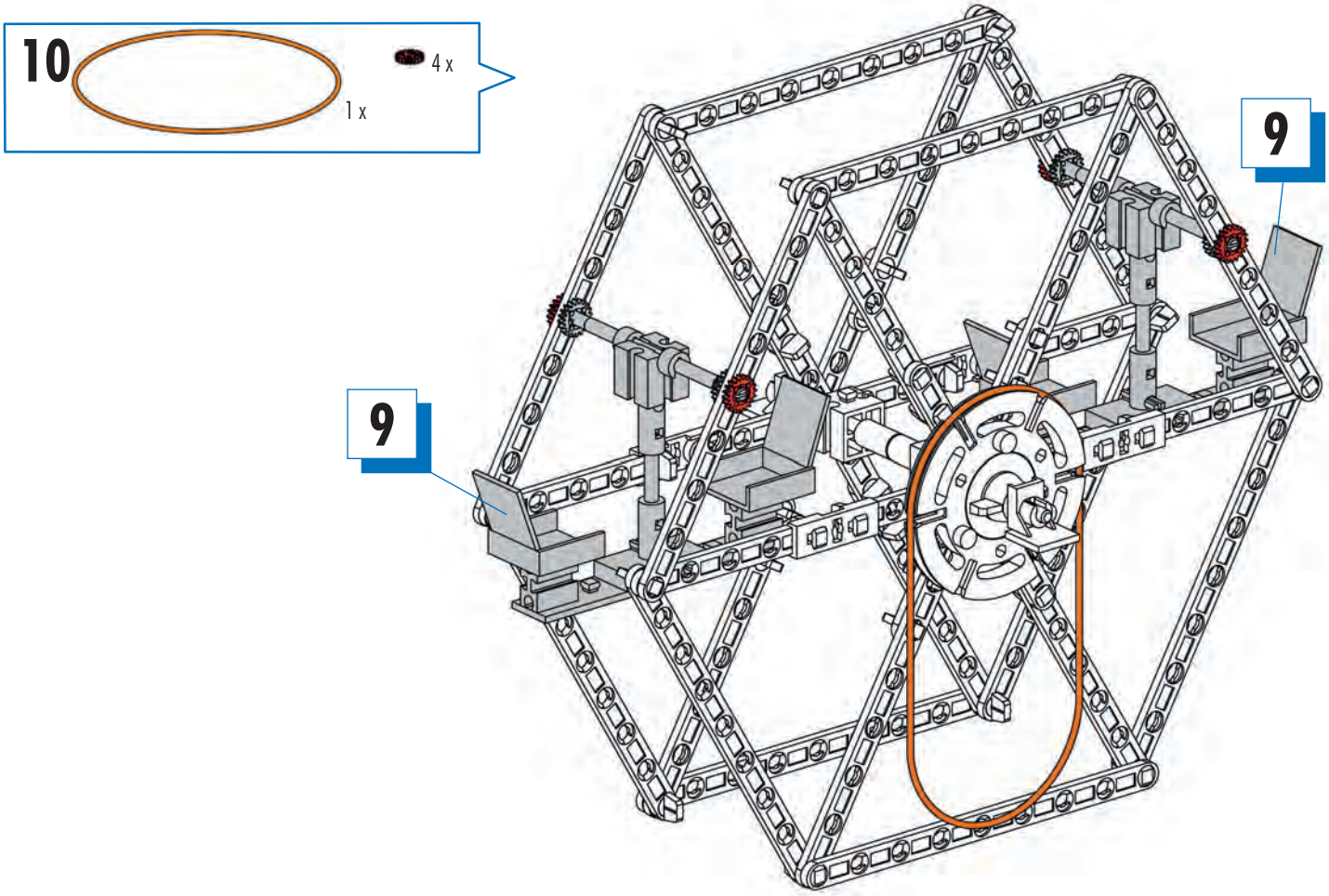
10
4 x
1 x
9
9

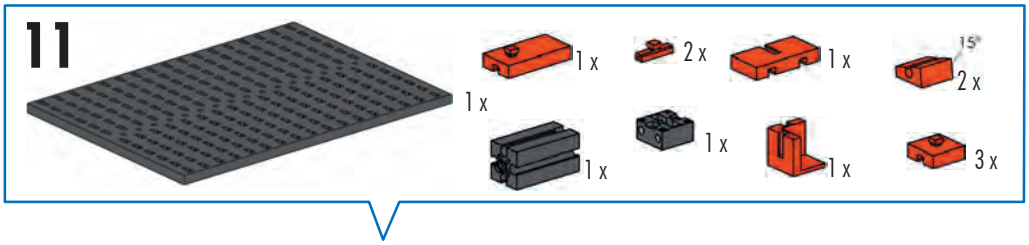
11
1 x
1 x
2 x
1 x
15°
2 x
1 x
1 x
1 x
3 x

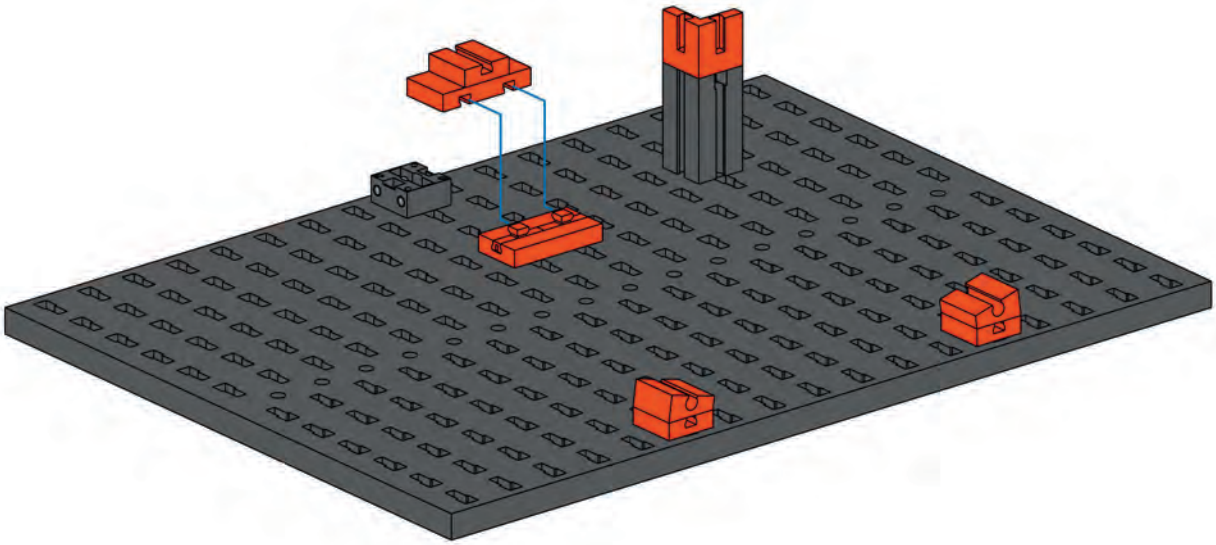

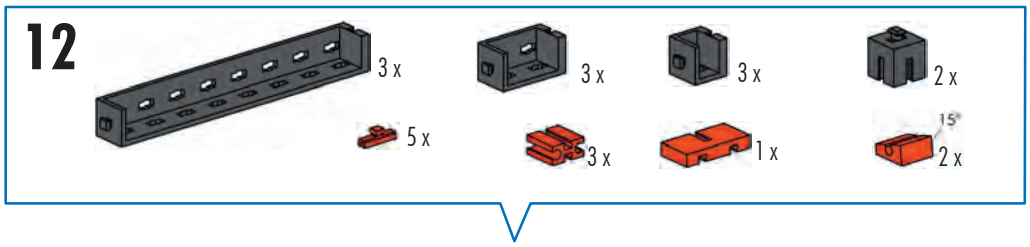
12
3 x
3 x
3 x
2 x
5 x
3 x
1 x
15°
2 x

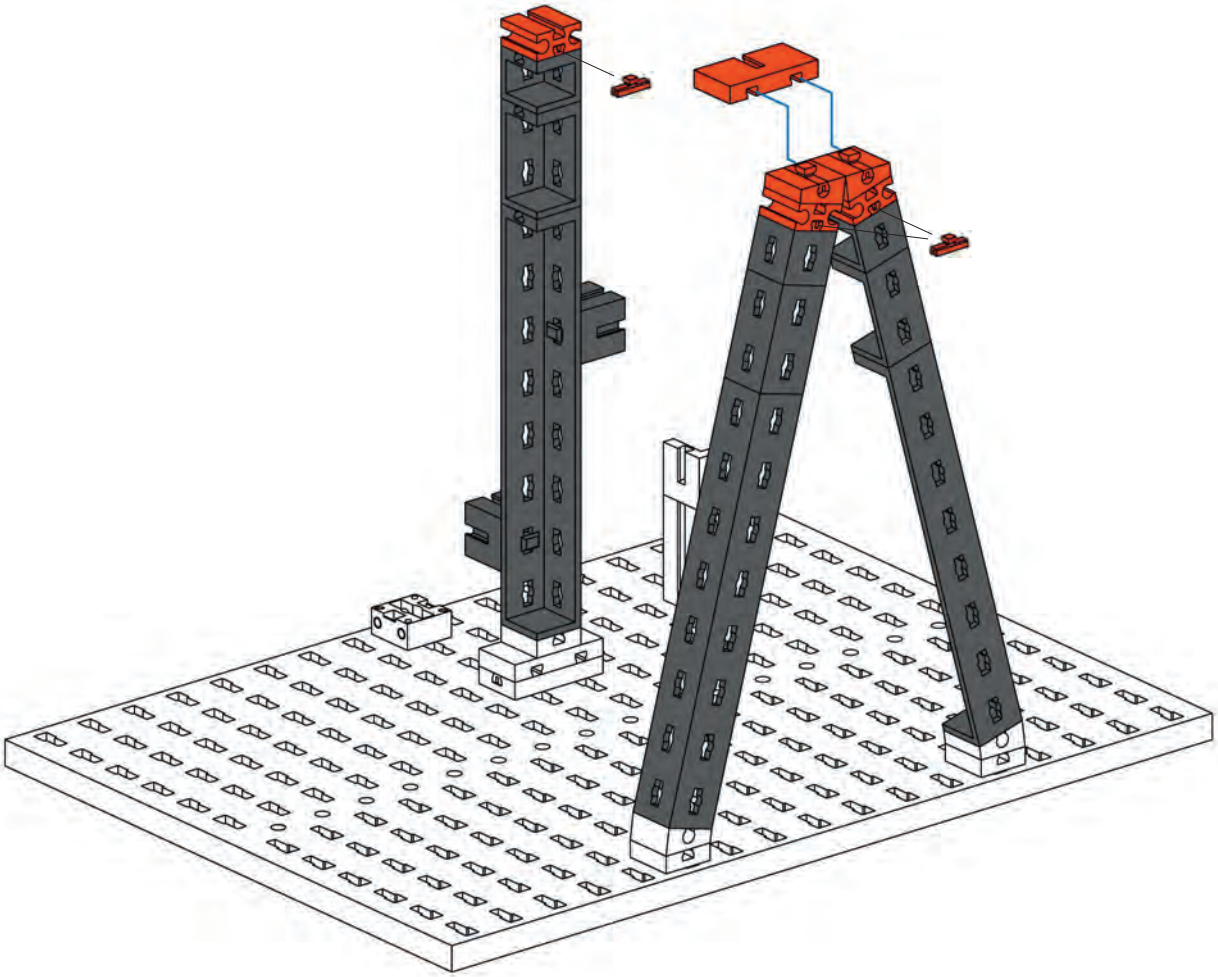

10

9

13

14

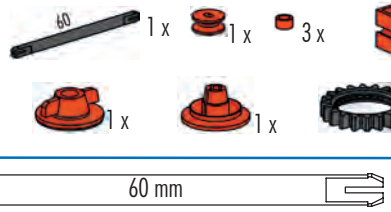

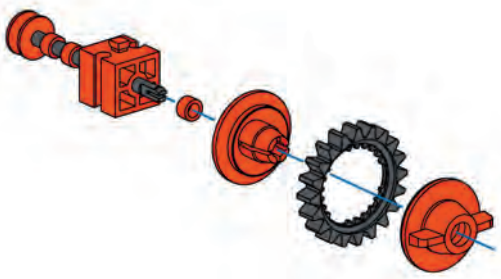

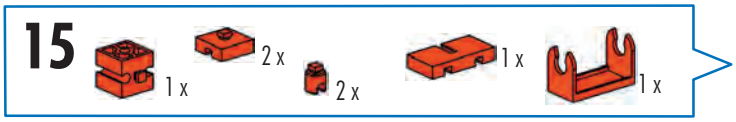
15
1 x
2 x
2 x
1 x
1 x

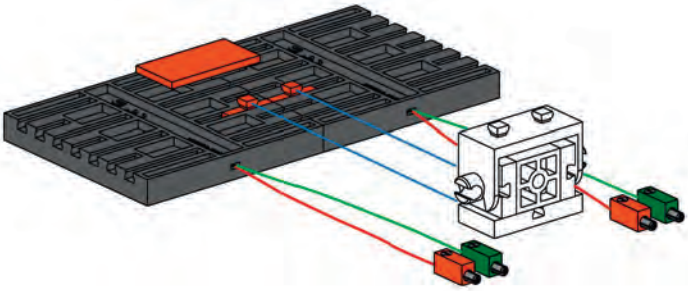

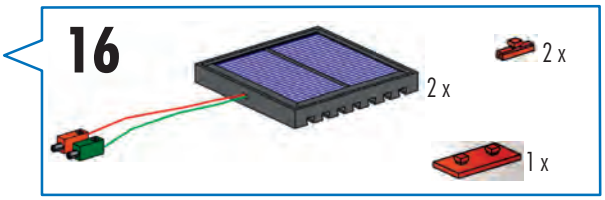
16
2 x
2 x
1 x

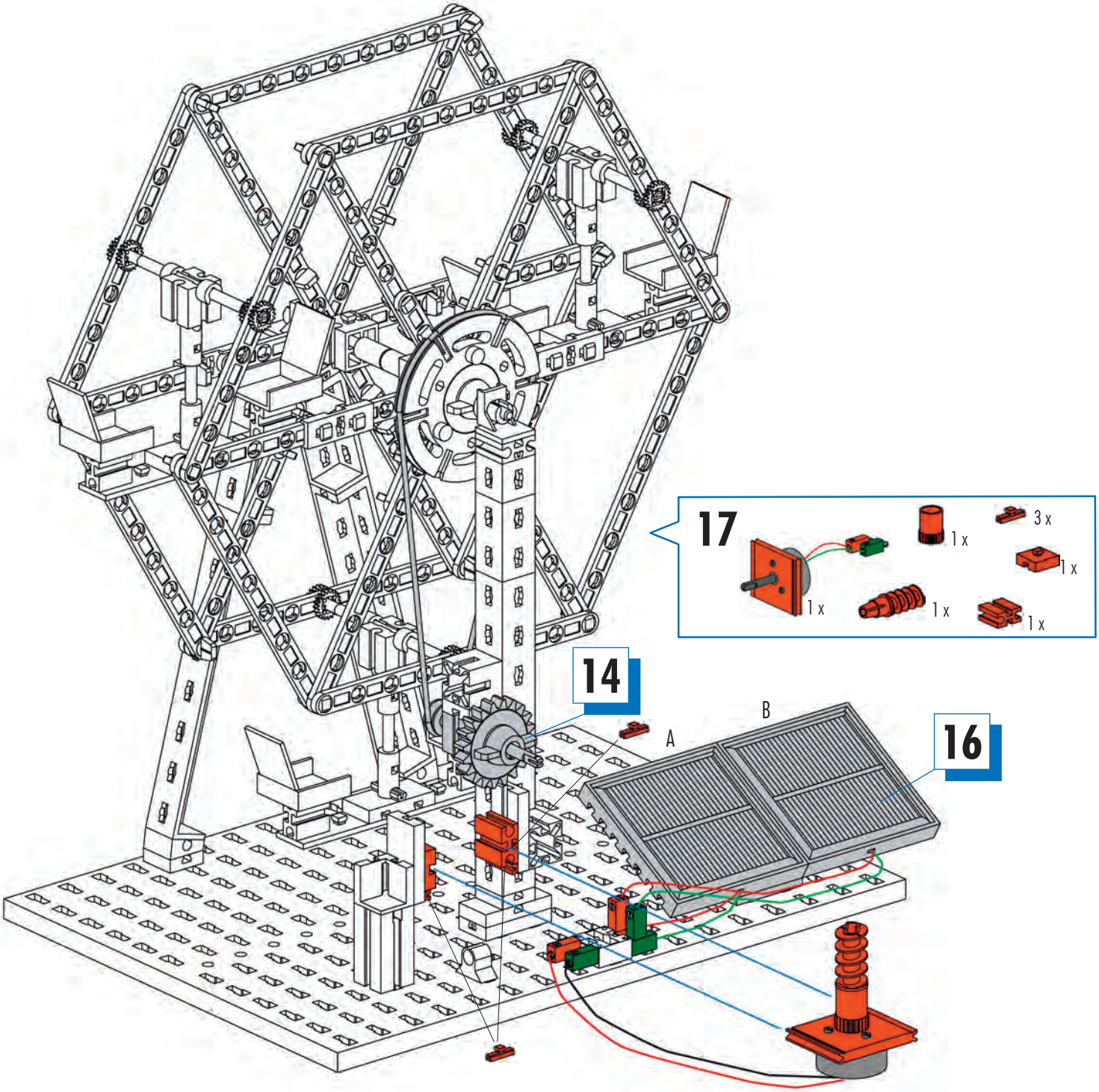
17
1 x
3 x
1 x
1 x
1 x
1 x
14
A
B
16

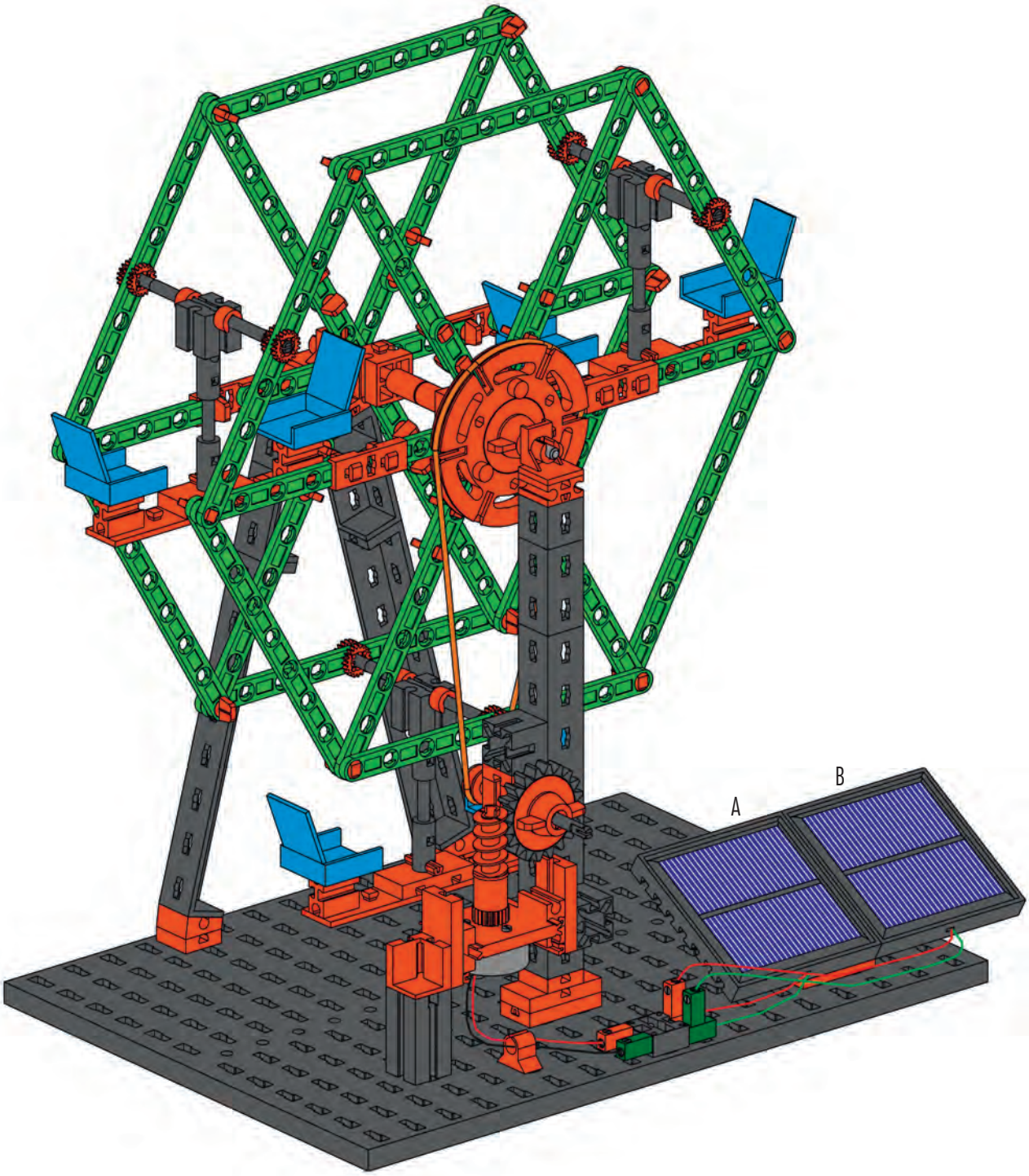
A
B

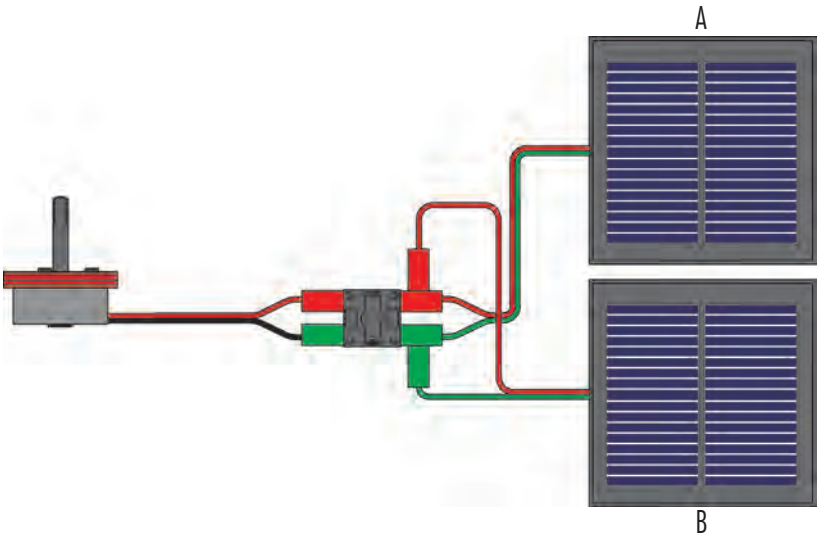
A
B

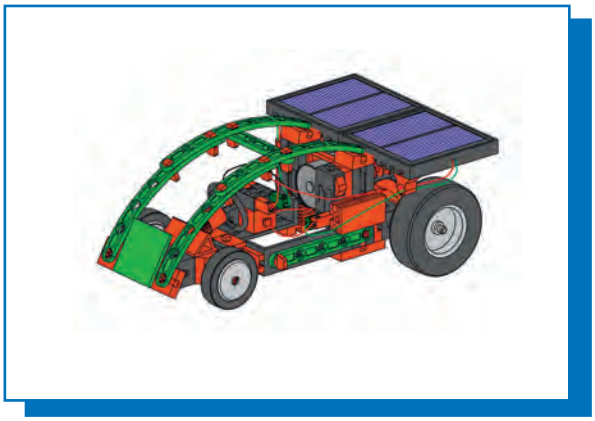

Solarfahrzeug
Solar vehicle
Véhicule solaire

Voertuig op zonne-energie
Vehículo solar
Veículo solar

Veicolo ad energia solare
Электромобиль с солнечными батареями
太阳能电动车

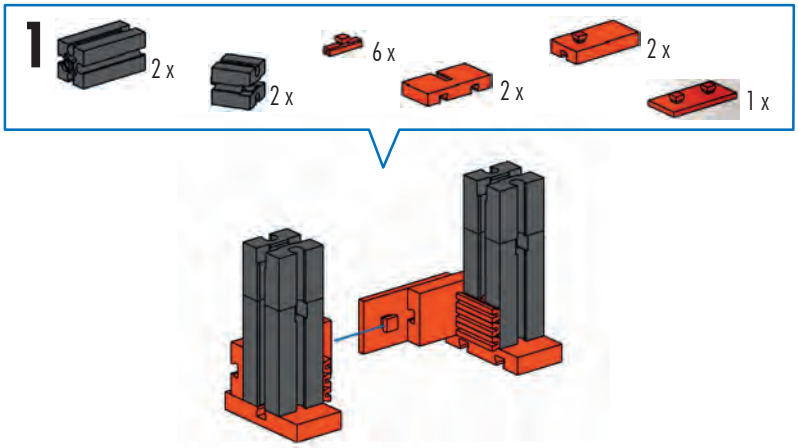

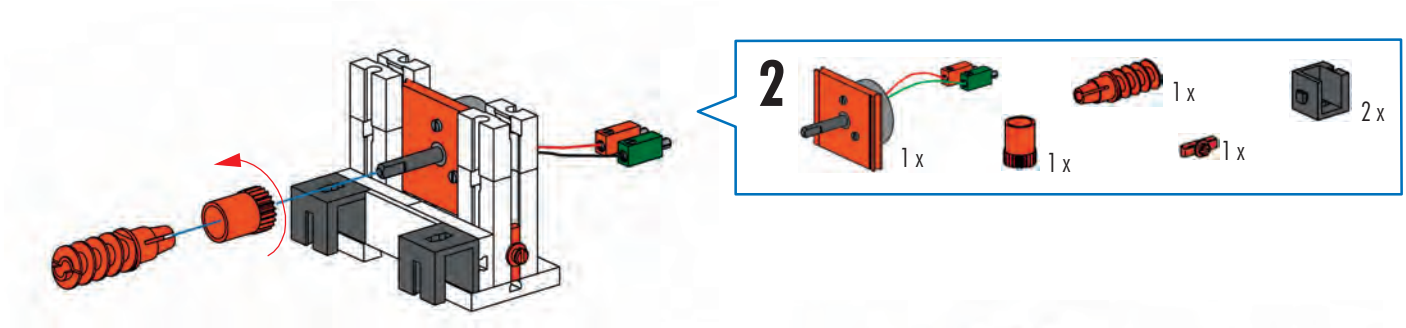

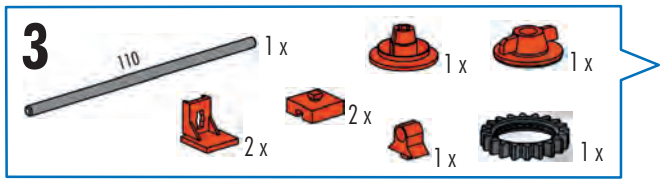

110 mm

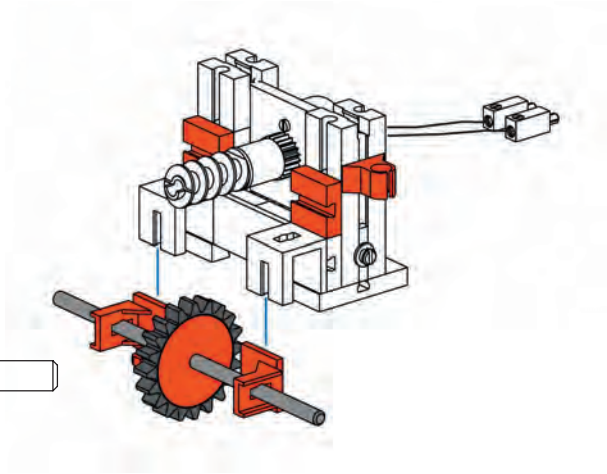

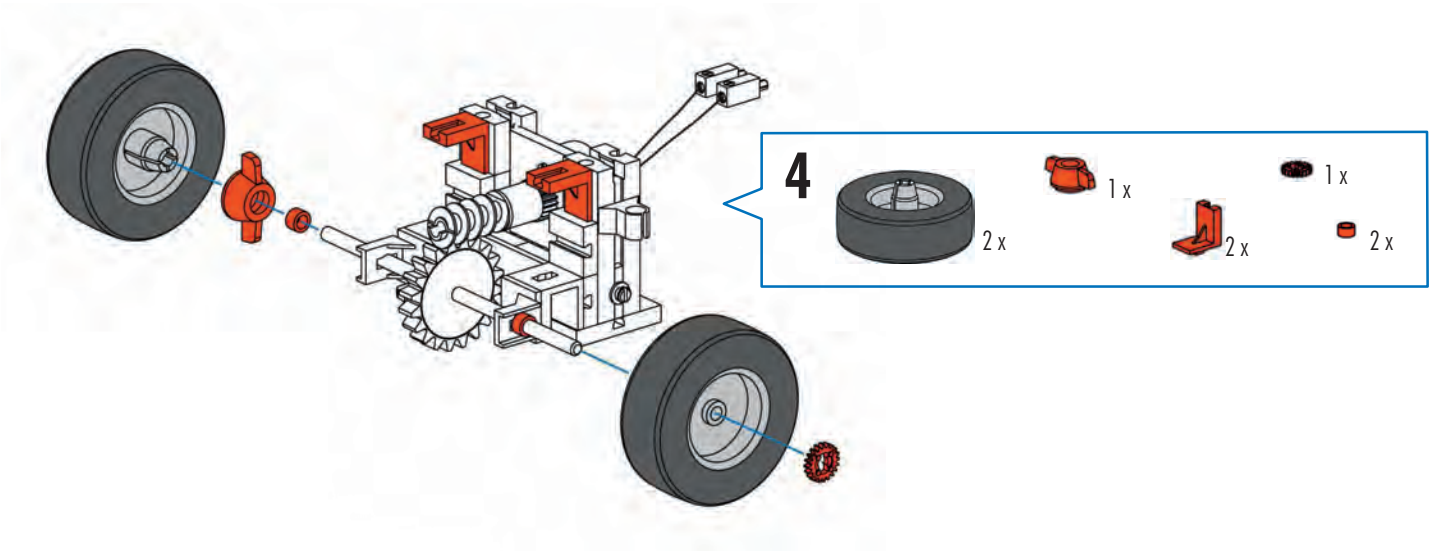

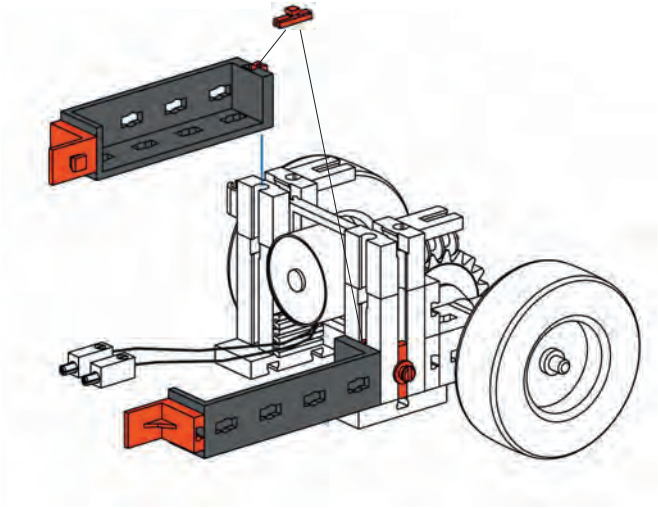

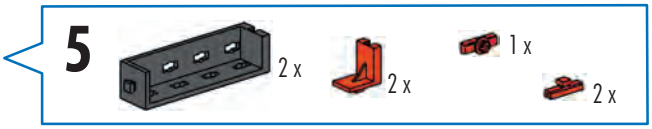
5
2 x
2 x
1 x
2 x

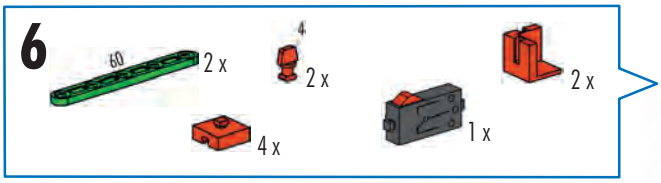
6
60
2 x
4
2 x
2 x
4 x
1 x

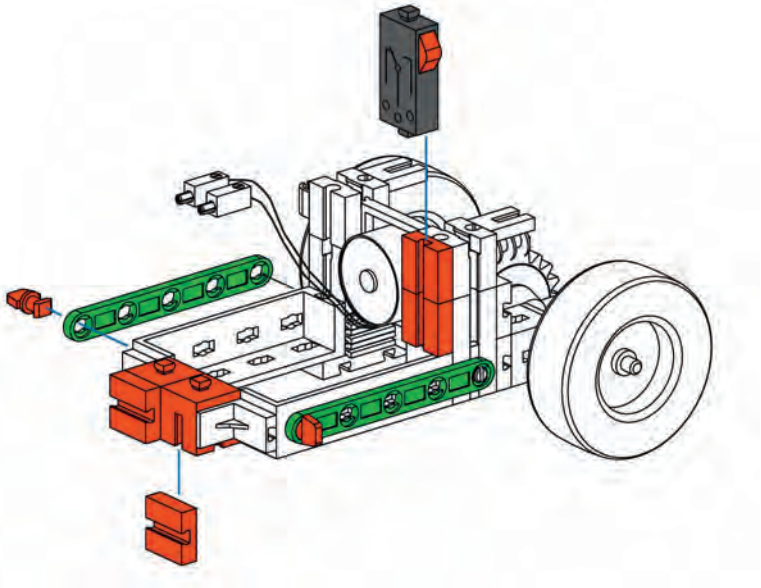

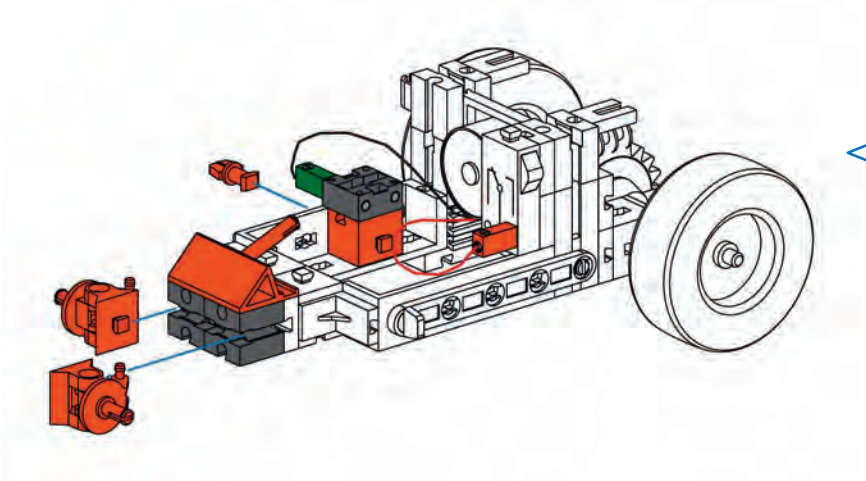

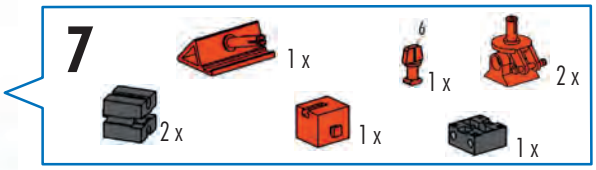
7
1 x
6
1 x
2 x
2 x
1 x
1 x

8
2 x
1 x
1 x

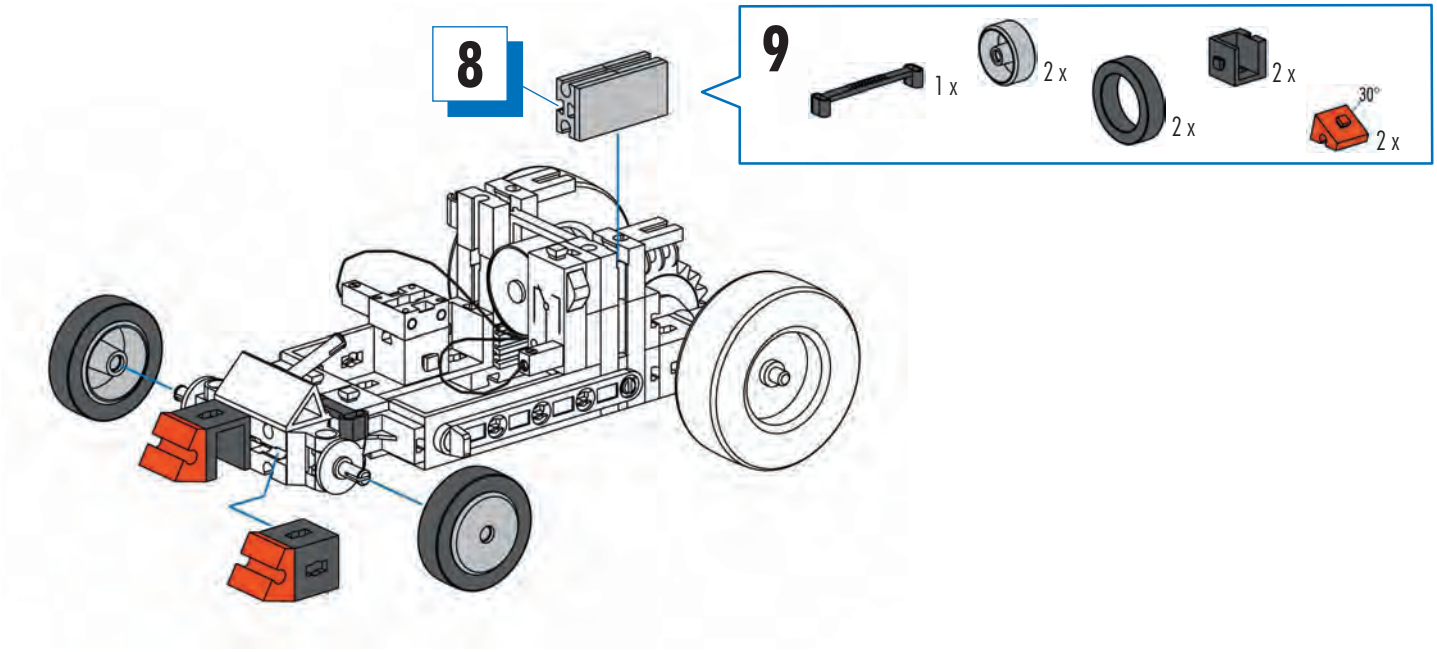
8
9
1 x
2 x
2 x
2 x
30°
2 x

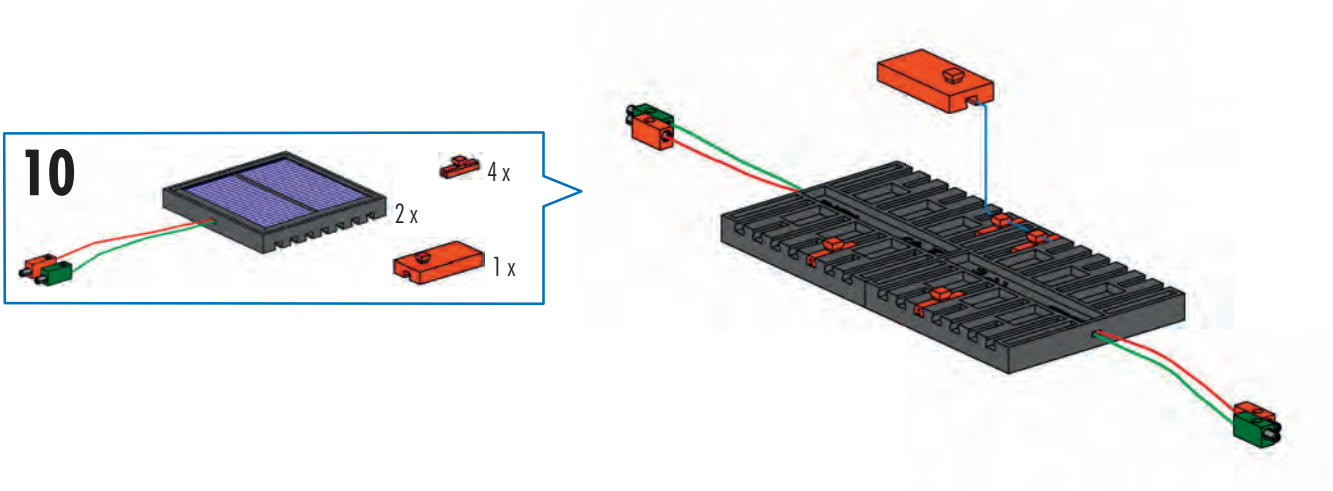
10
4 x
2 x
1 x

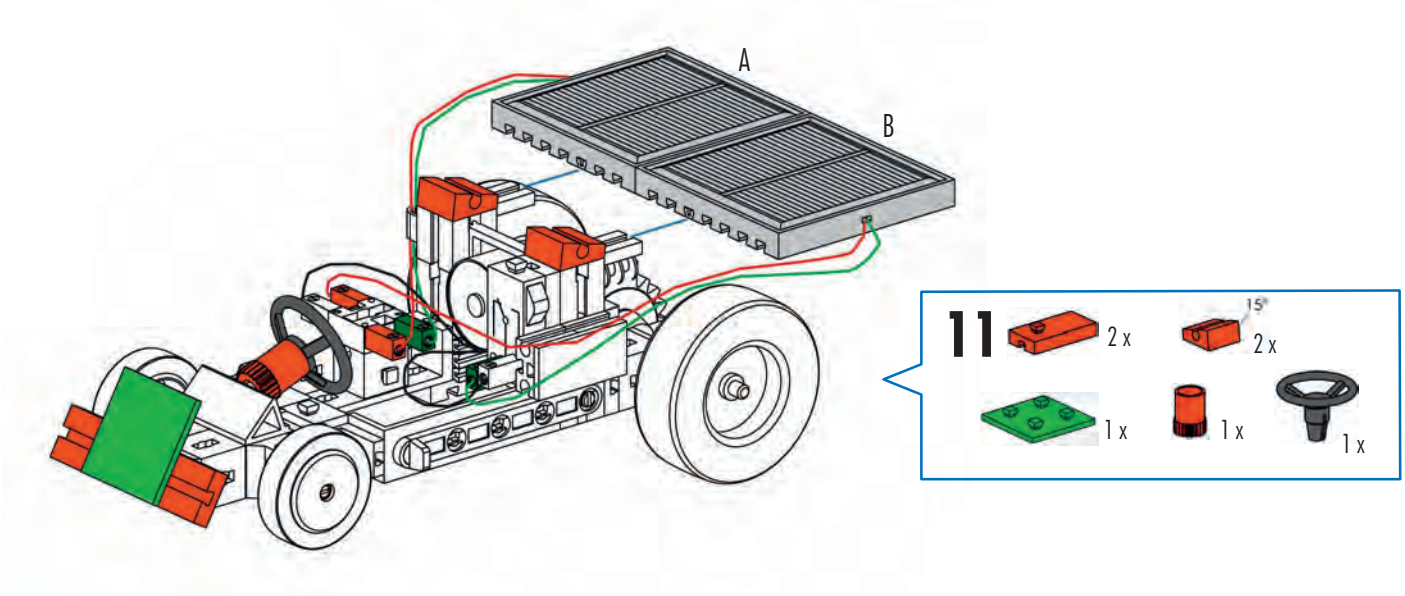
A
B
11
2 x
15°
2 x
1 x
1 x
1 x

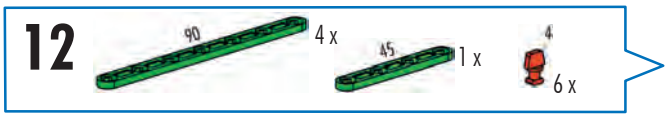
12
90
4 x
45
1 x
4
6 x

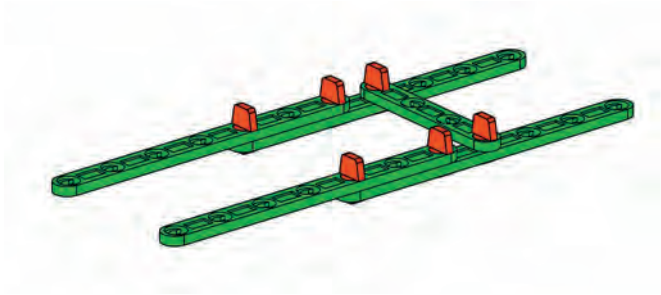

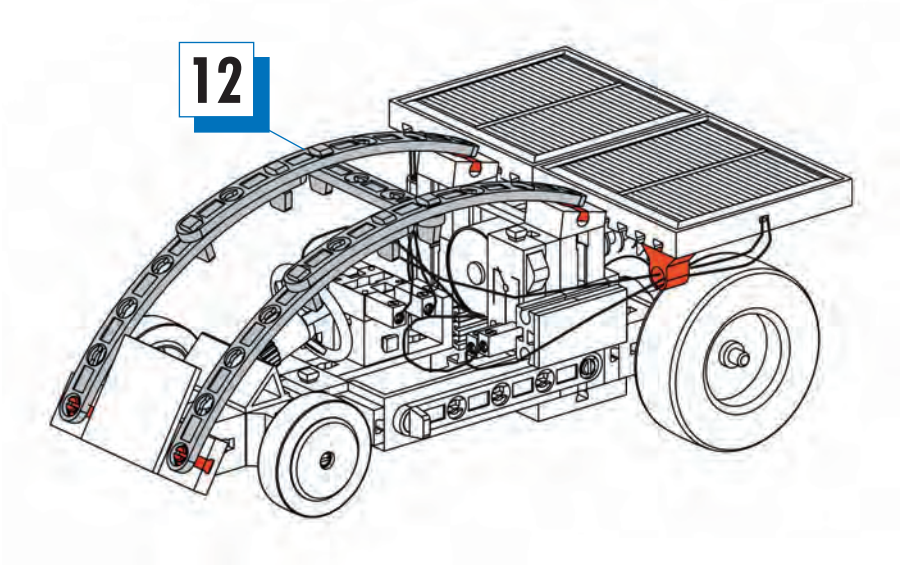
12

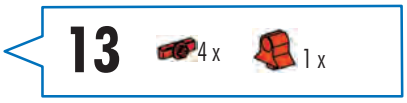
13
4 x
1 x

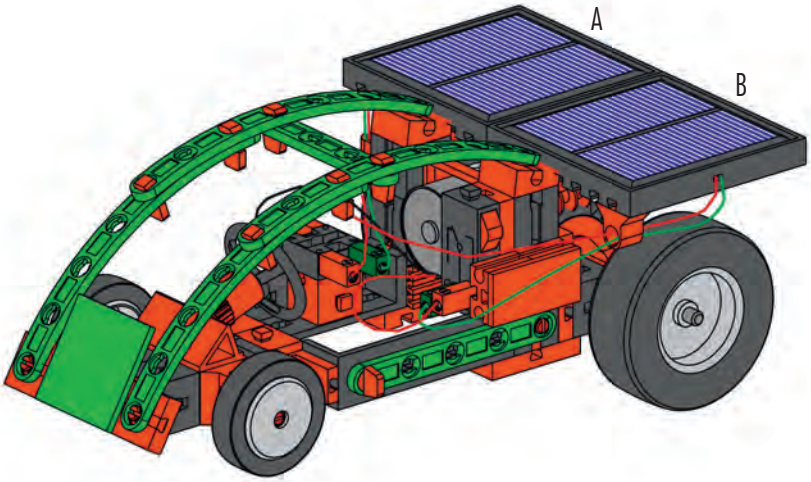
A
B

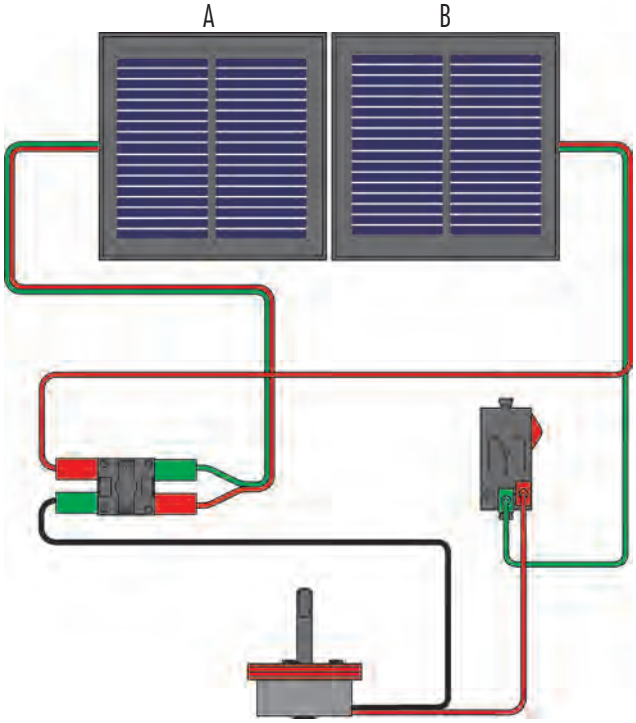
A
B

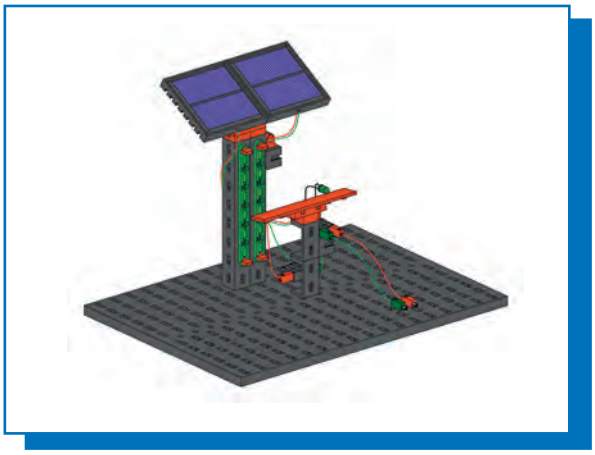

Solartankstelle
Solar charging station
Panneau solaire photovoltaïque
Oplaadstation op zonne-energie
Estación de servicio solar
Posto de abastecimento solar
Pannello solare fotovoltaico
Солнечная зарядная станция
电动车和太阳能充电站

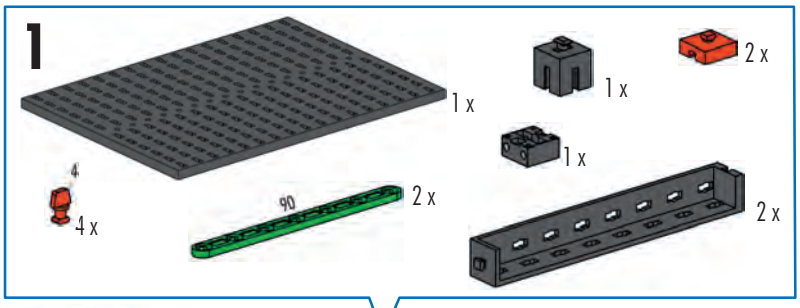

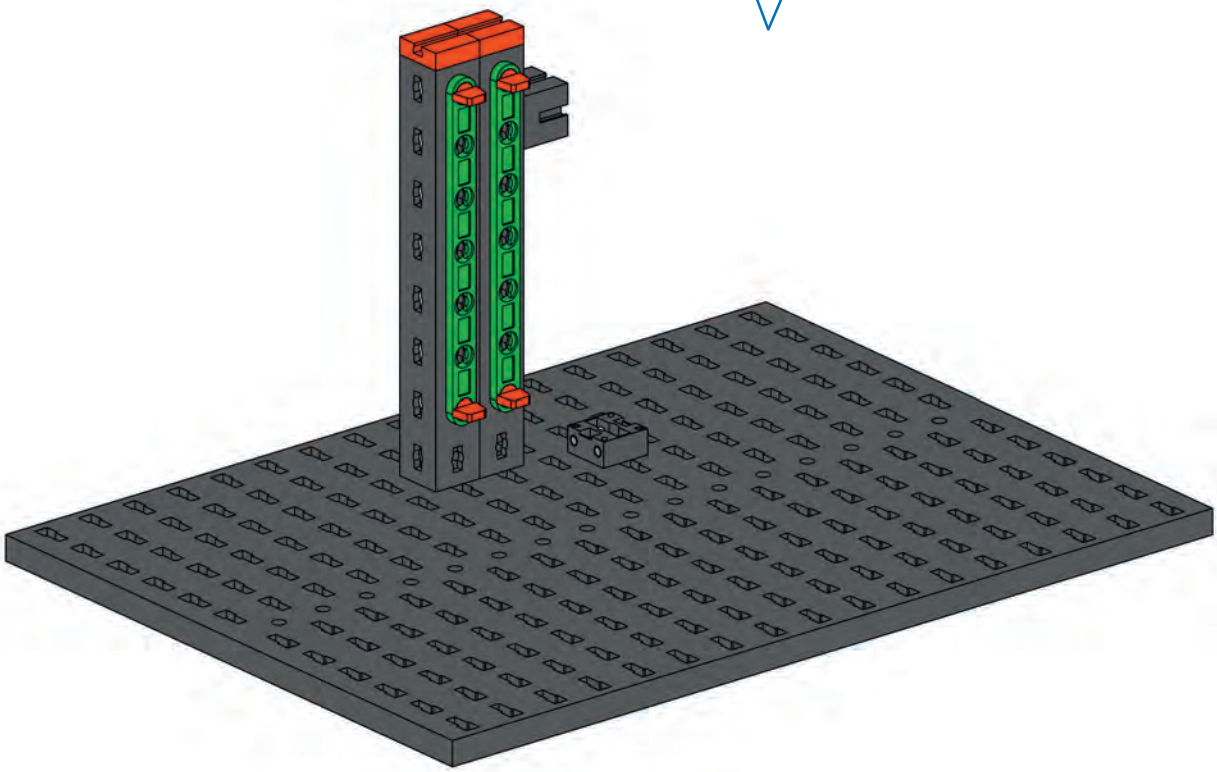

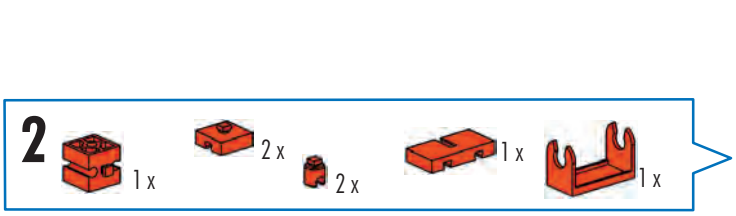

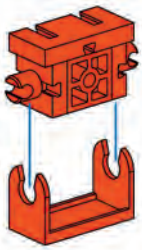

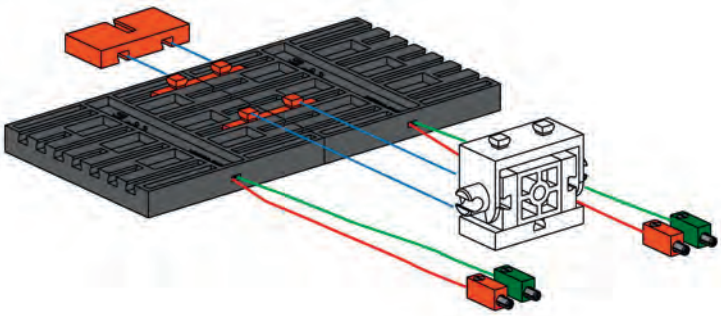

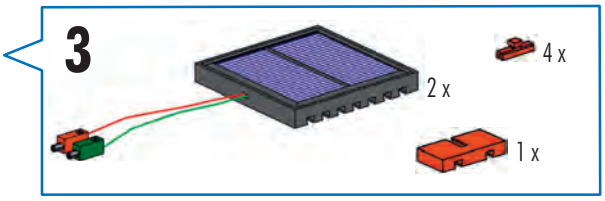

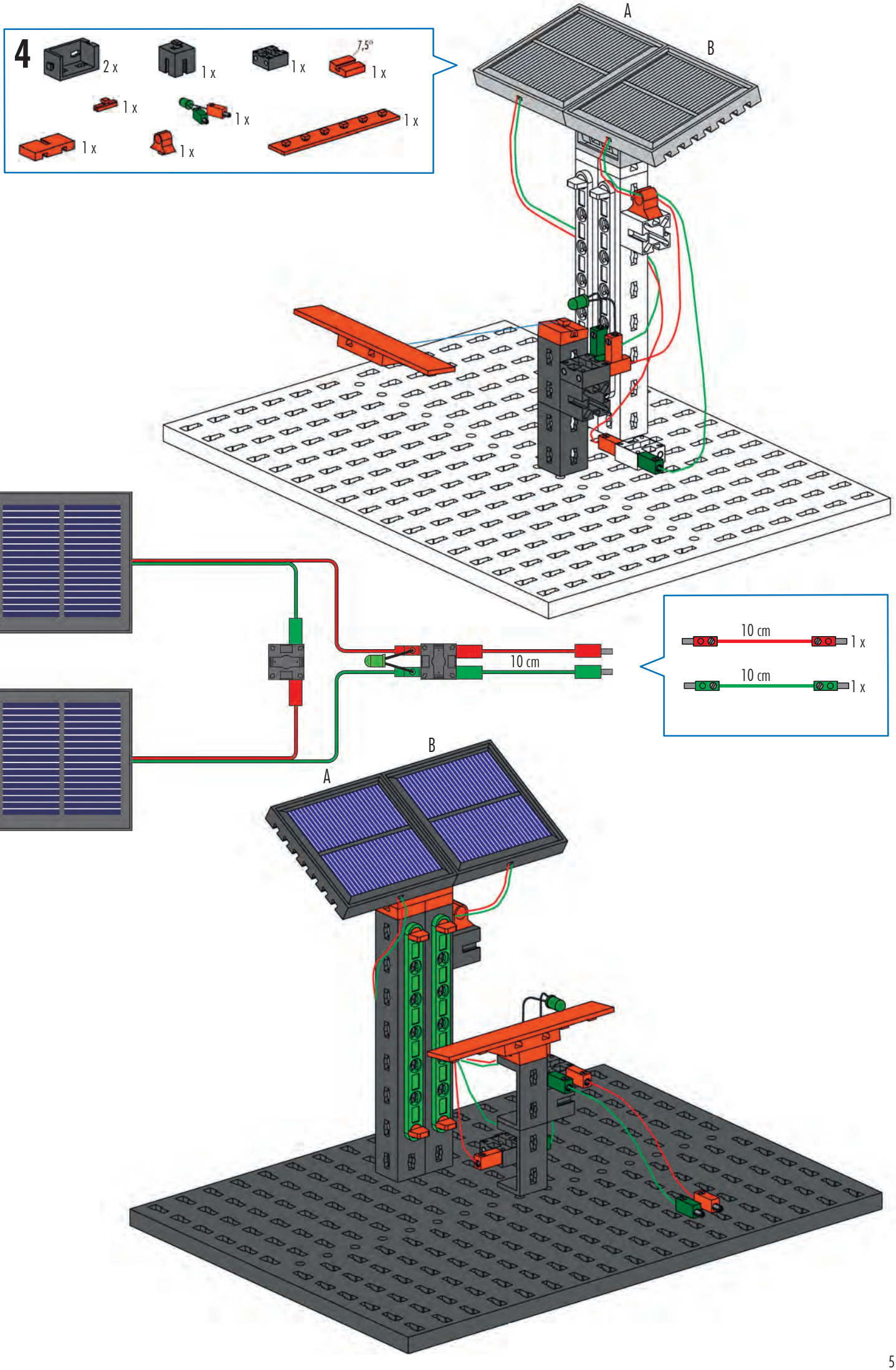
4
2 x
1 x
1 x
7,5°
1 x
1 x
1 x
1 x
1 x
1 x
A
B
B
A
10 cm
10 cm
1 x
10 cm
1 x
B
A

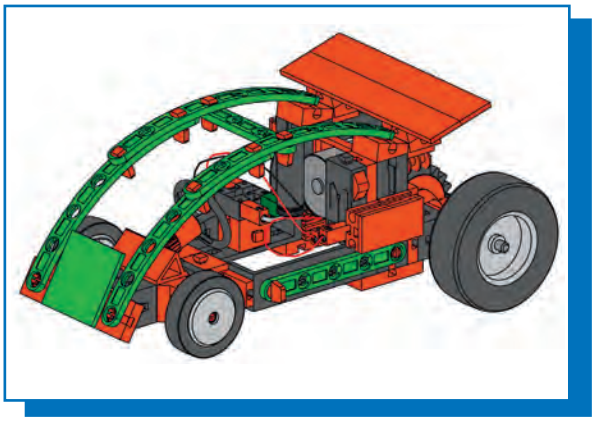

Elektrofahrzeug
Electric vehicle
Véhicule électrique
Elektrisch voertuig
Vehículo eléctrico
Veículo elétrico
Veicolo elettrico
Электромобиль
电动车

1-9

Seite	46
Page	46
Page	46
Bladzijde	46
Página	46
Pagina	46
Pagina	46
Страница	46
页次	46

10

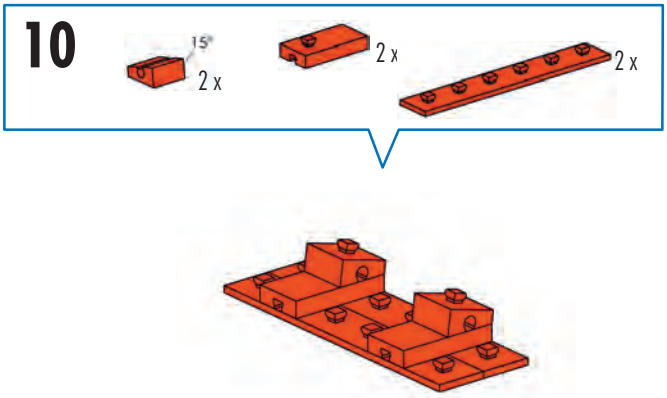

10

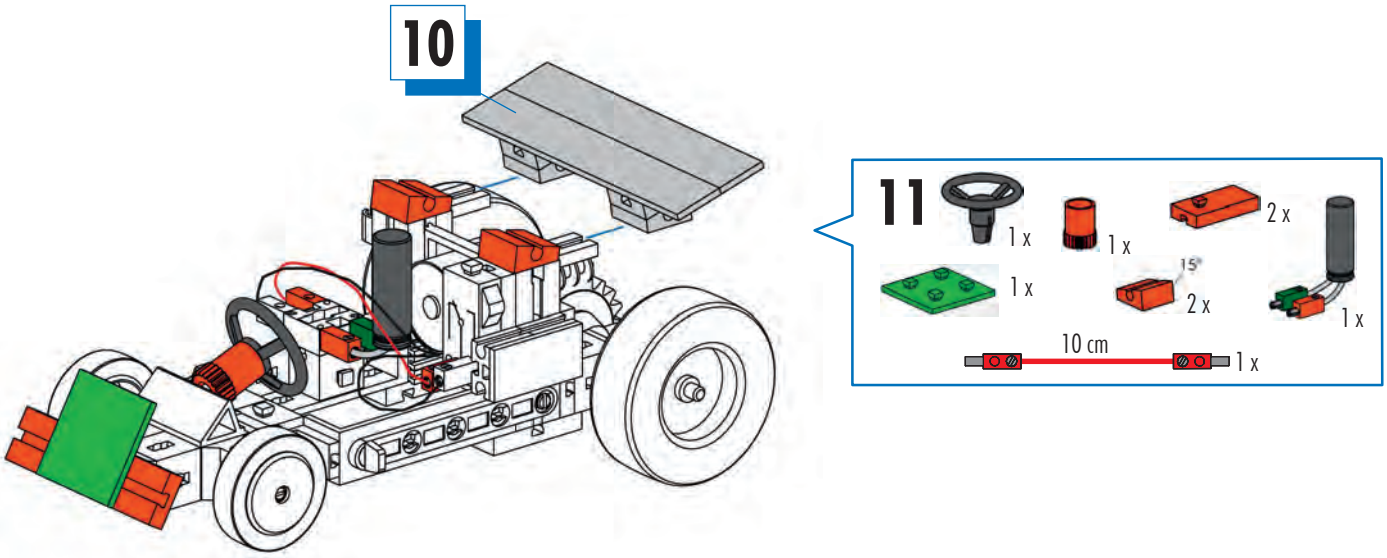

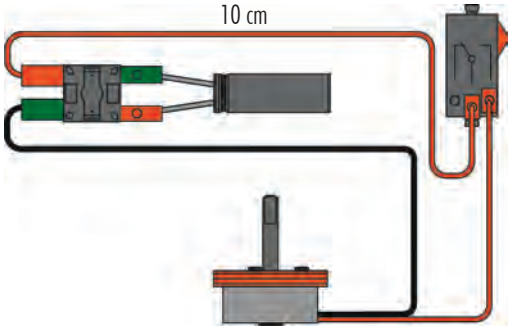

12

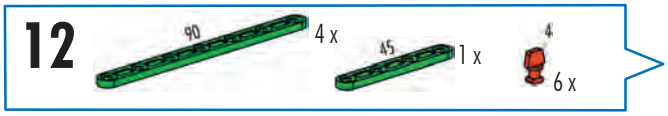

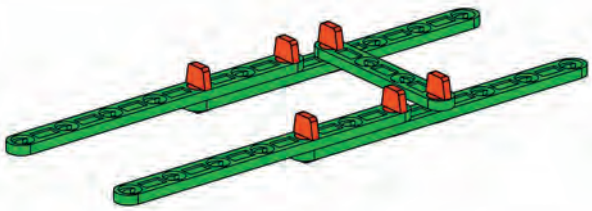

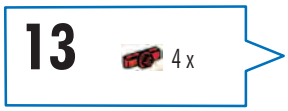
13
4 x

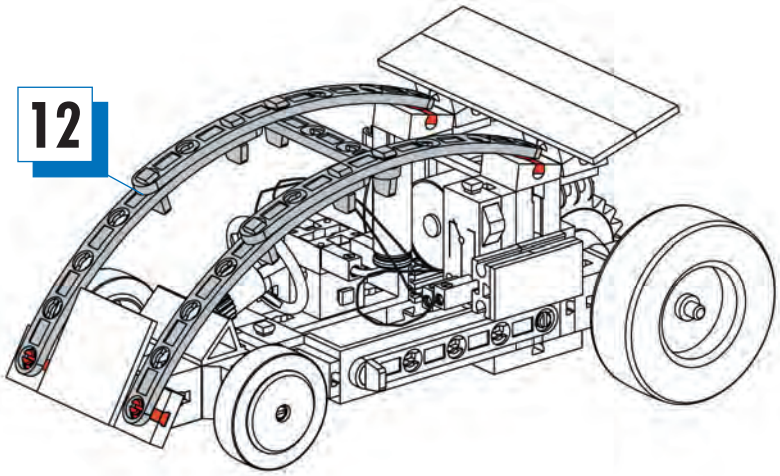
12

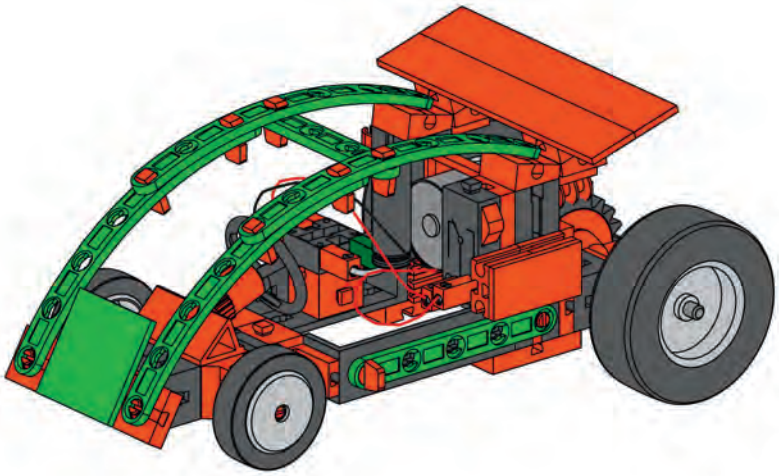

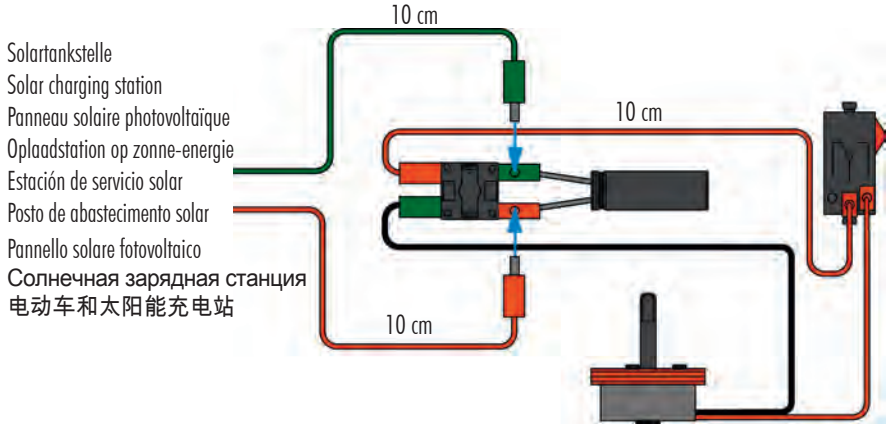
Solartankstelle
Solar charging station
Panneau solaire photovoltaïque
Oplaadstation op zonne-energie
Estación de servicio solar
Posto de abastecimento solar
Pannello solare fotovoltaico
Солнечная зарядная станция
电动车和太阳能充电站
10 cm
10 cm
10 cm

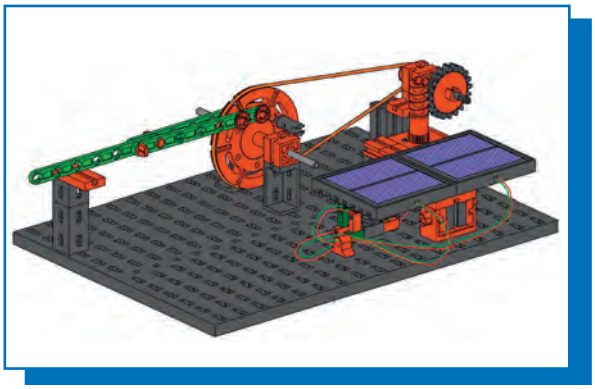

Schranke
Barrier
Barrière

Spoorboom
Barrera
Barreira

Barriera
Шлагбаум
栏杆

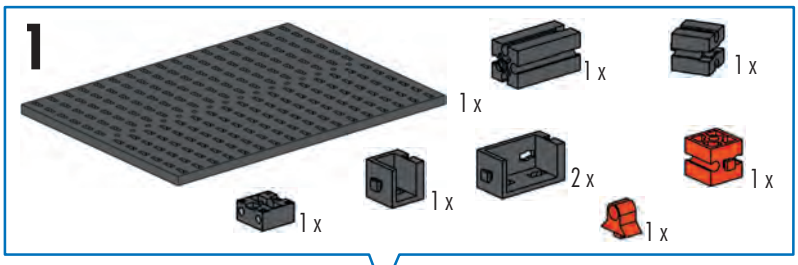

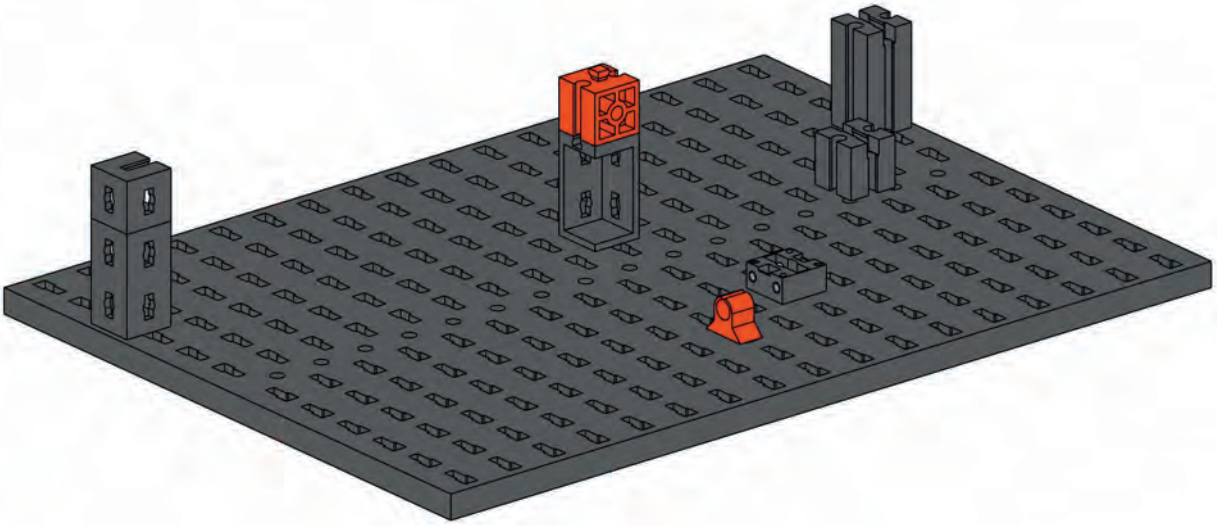

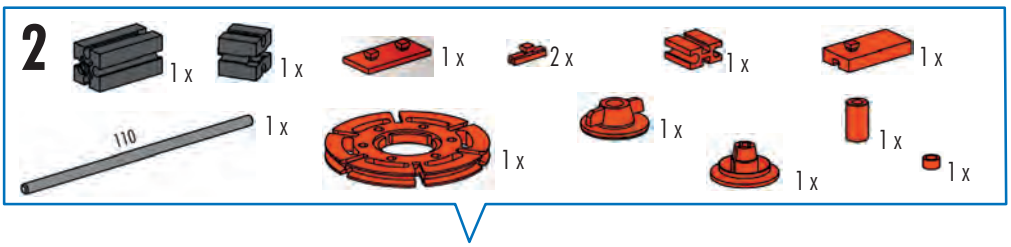

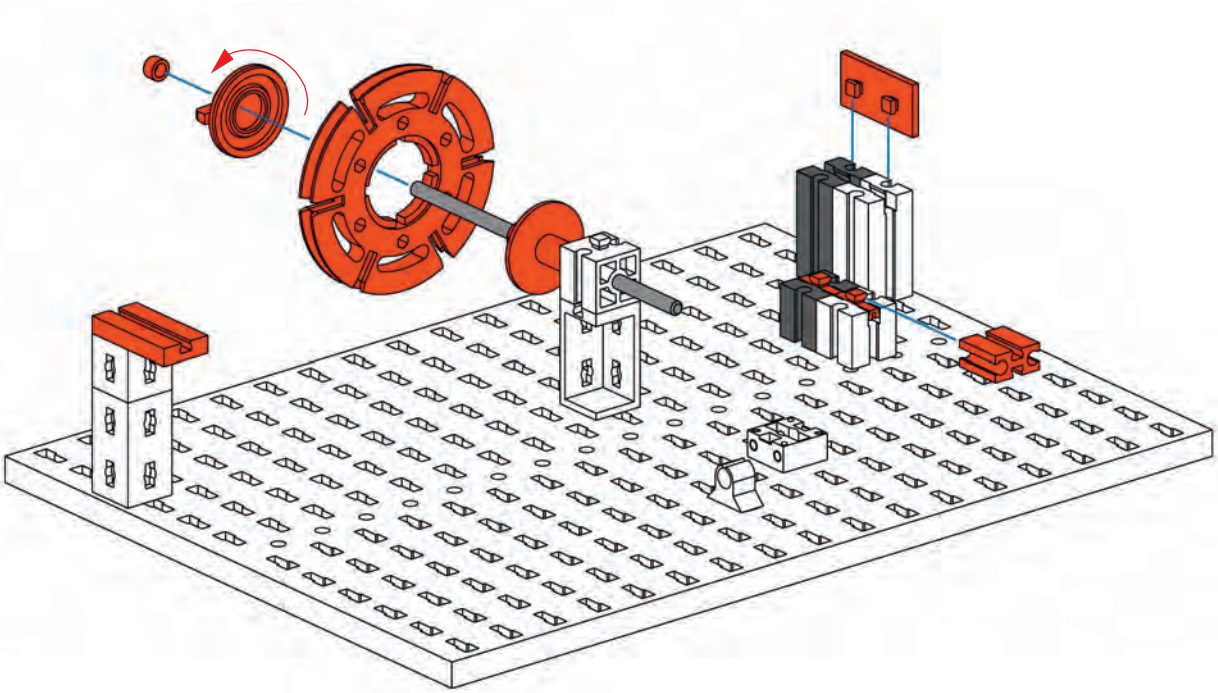

110 mm

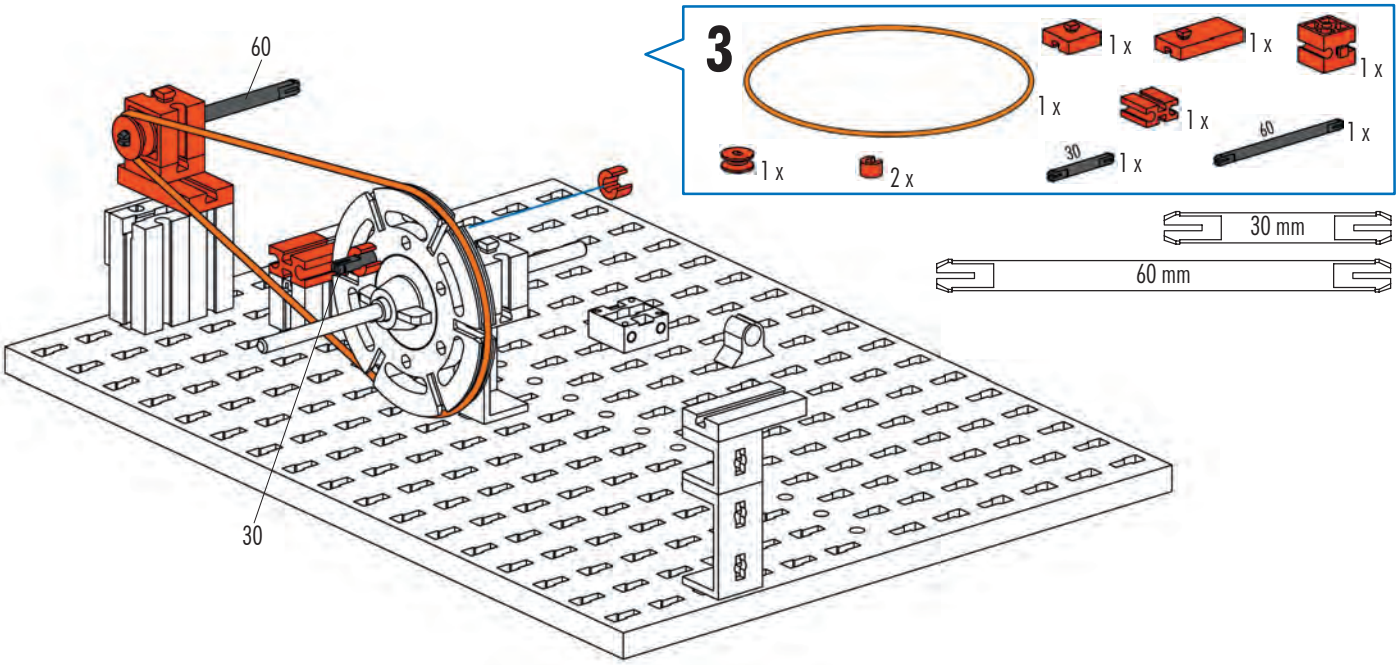
60
30
3
1 x
1 x
1 x
1 x
1 x
1 x
1 x
2 x
30
1 x
60
1 x
30 mm
60 mm

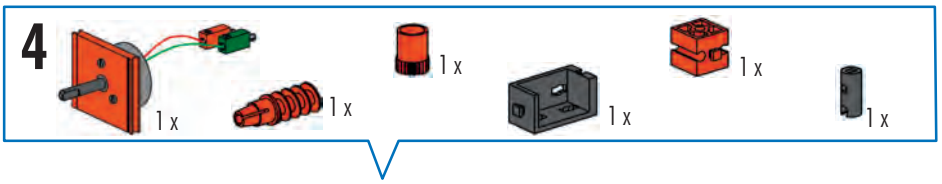
4
1 x
1 x
1 x
1 x
1 x
1 x

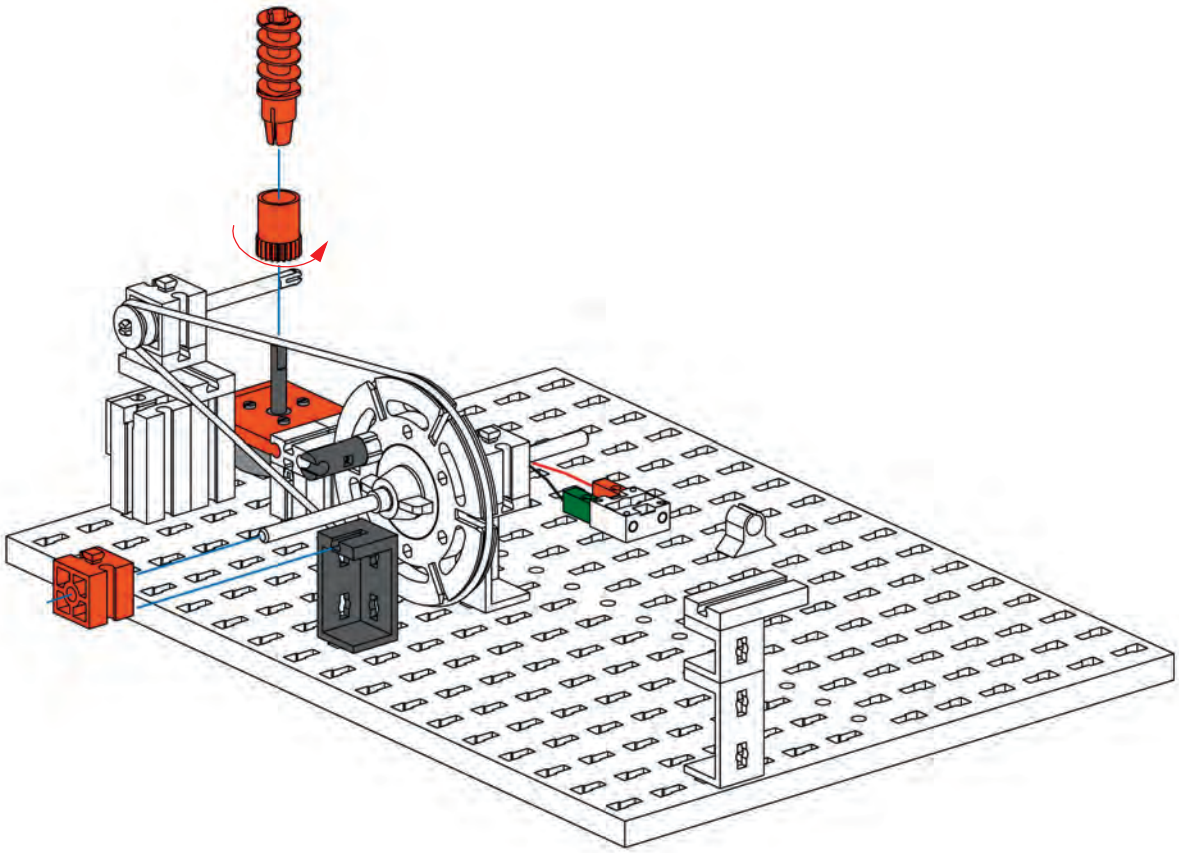

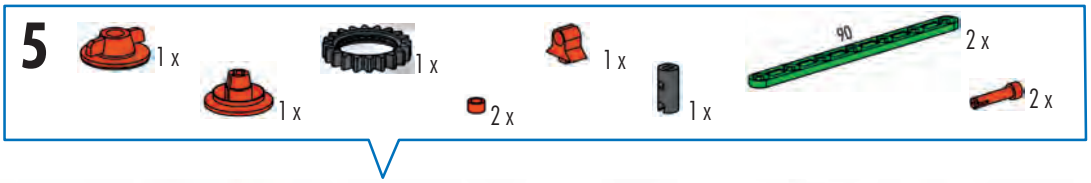
5
1 x
1 x
1 x
2 x
1 x
90
2 x
2 x

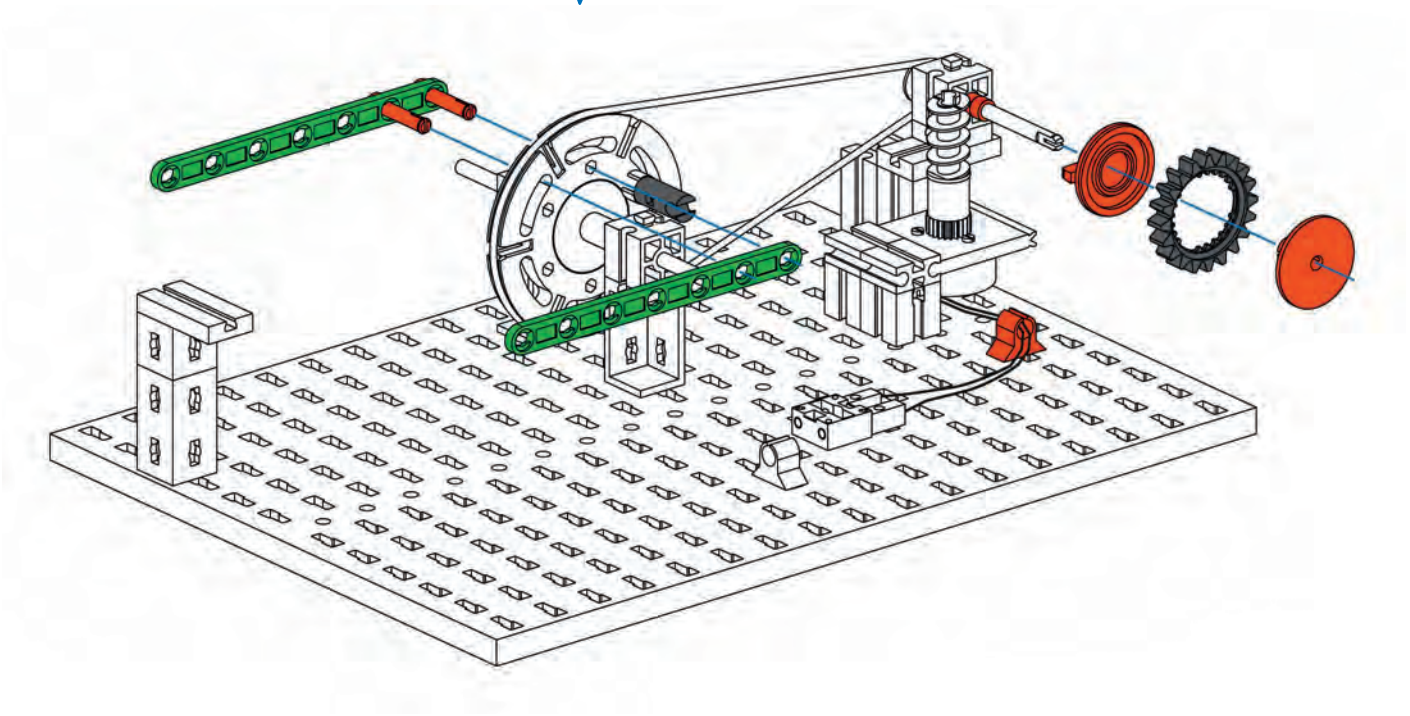

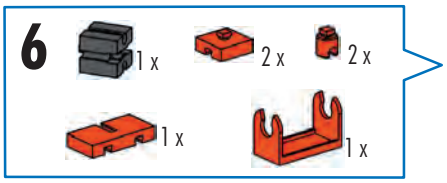
6
1 x
2 x
2 x
1 x
1 x

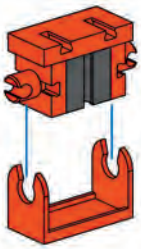

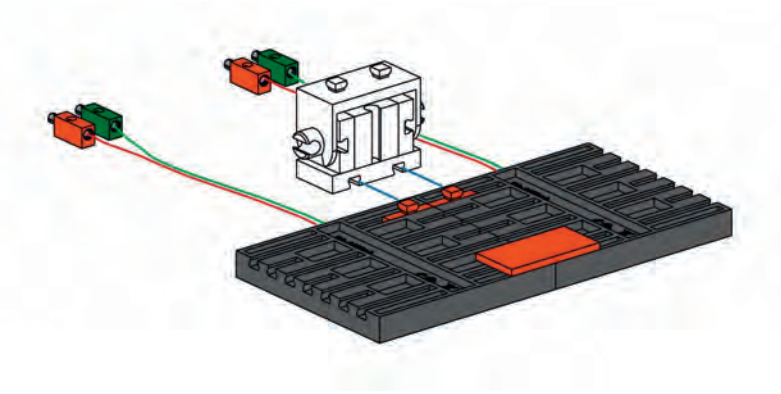

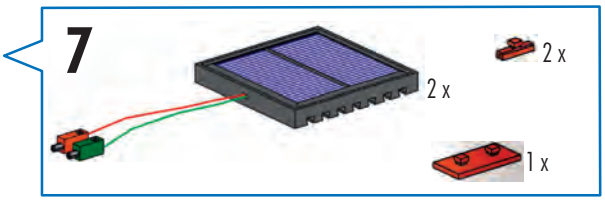
7
2 x
2 x
1 x

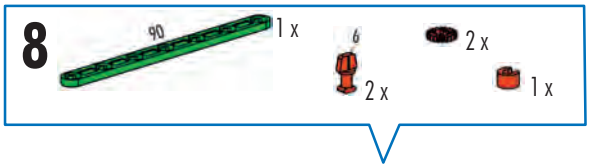
8
90
1 x
6
2 x
2 x
1 x

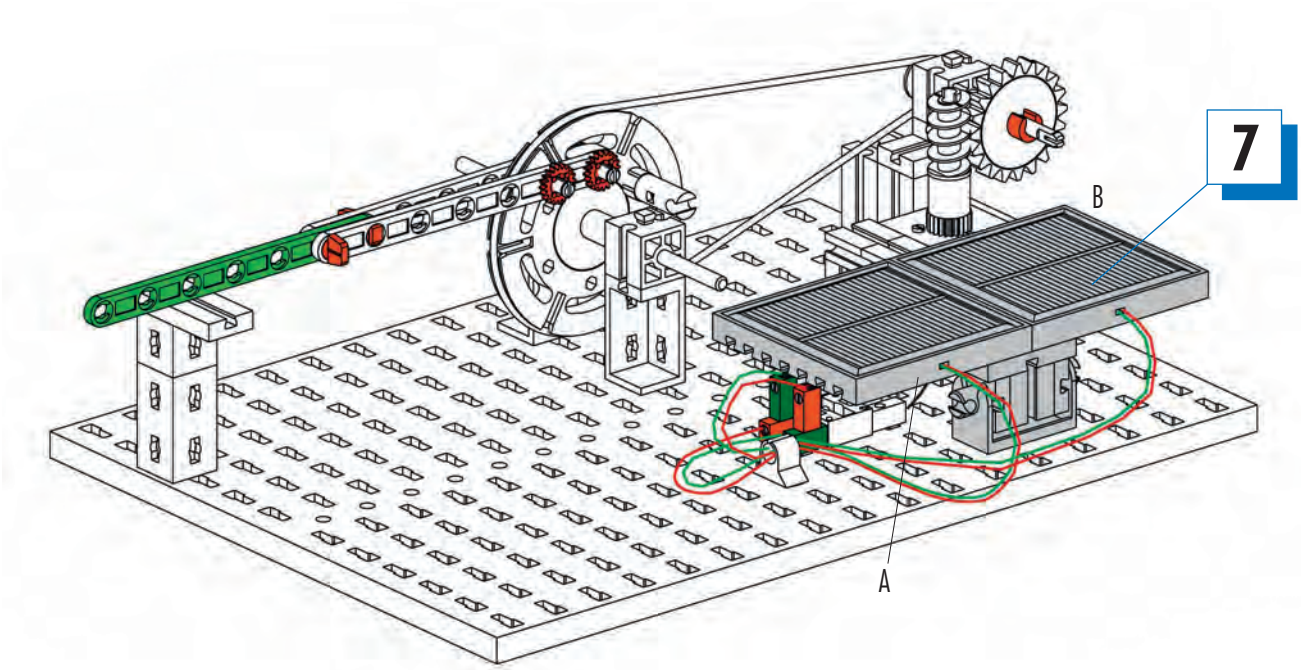
7
B
A

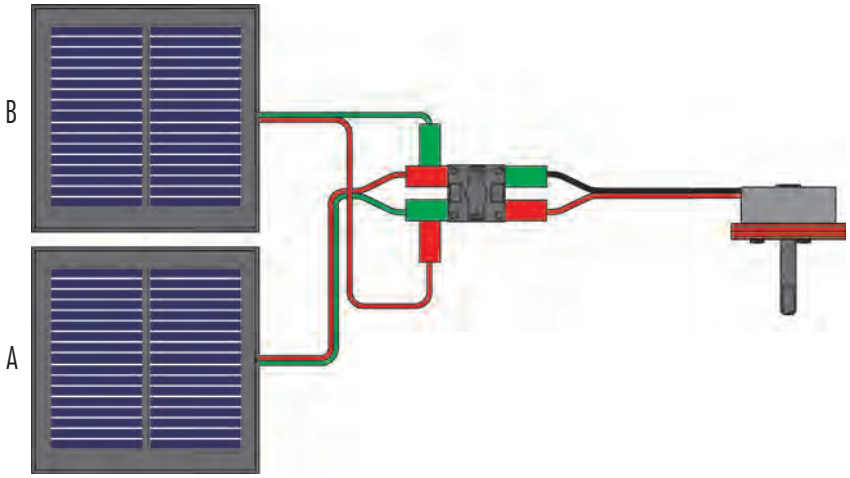
B
A

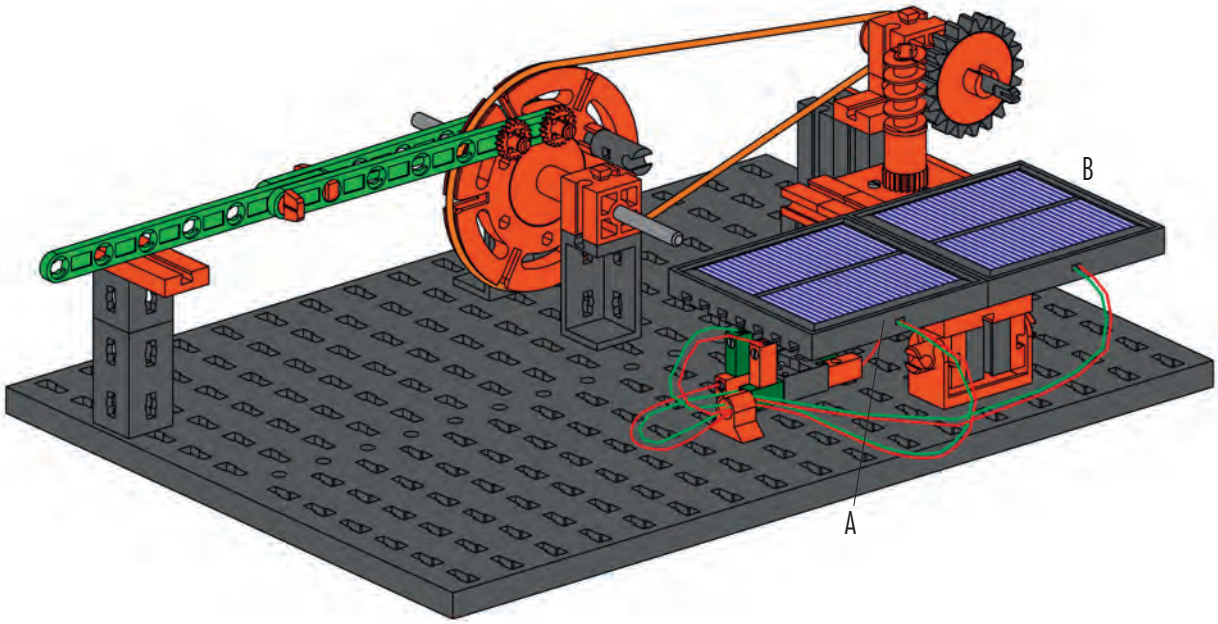
B
A

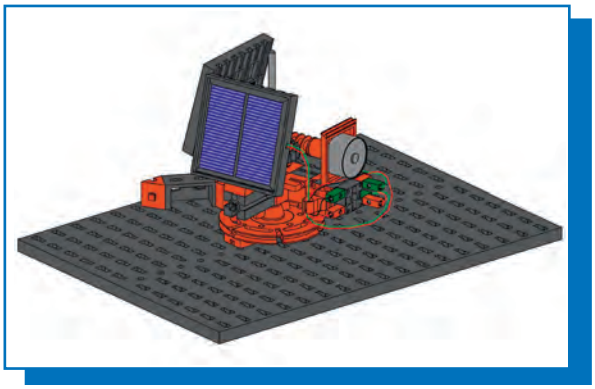

Solarnachführung
Solar tracking
Orientation du panneau solaire

Zonvolgsysteem
Seguimiento solar
Traçamento solar

Orientamento pannelli solari
Слежение за солнцем
太阳跟踪仪

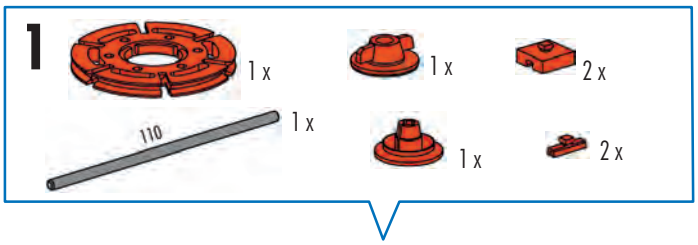

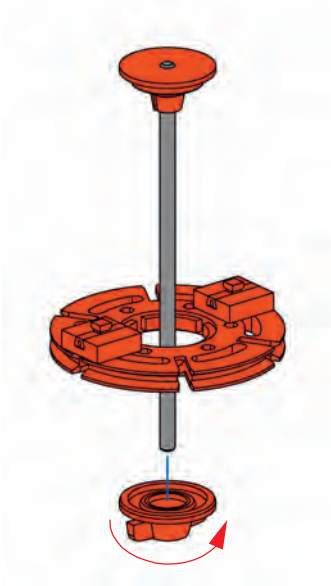

110 mm

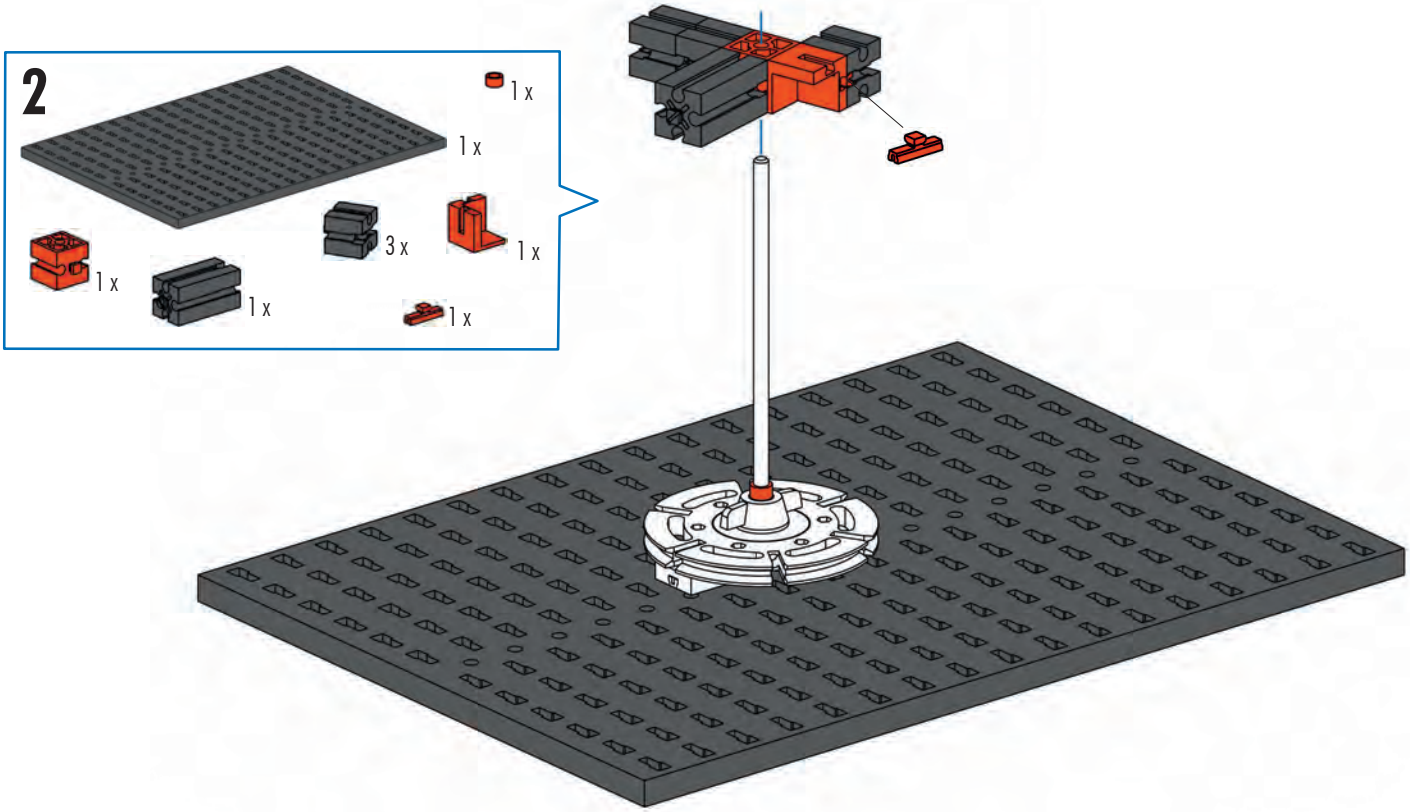

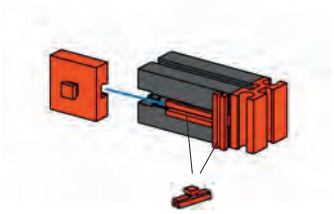

3
1 x
1 x
2 x
1 x

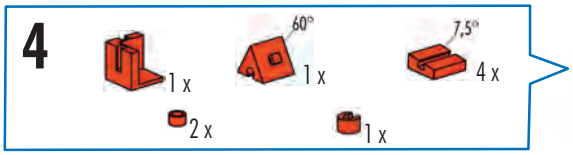
4
1 x
60°
1 x
7,5°
4 x
2 x
1 x

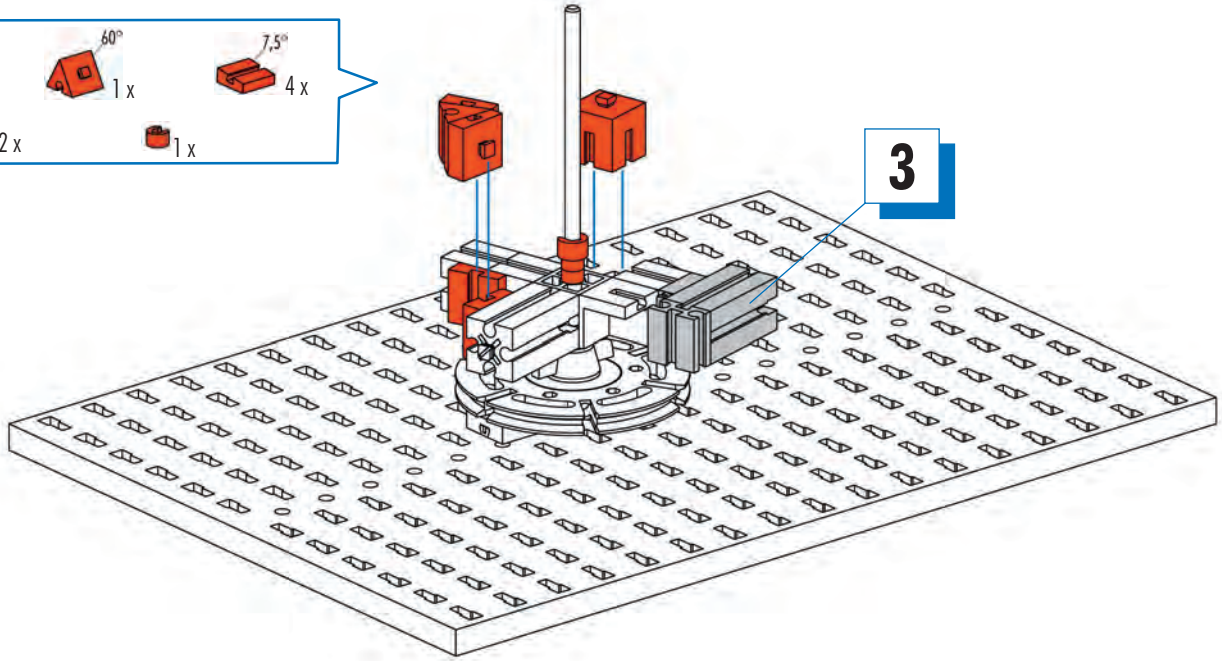
3

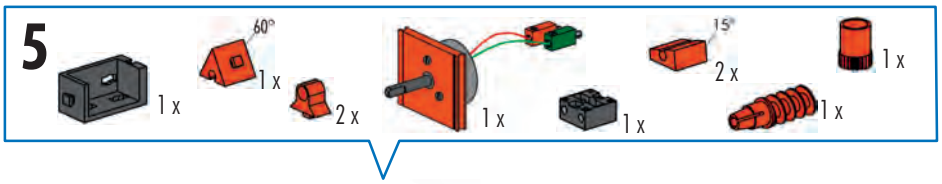
5
1 x
60°
1 x
2 x
1 x
1 x
15°
2 x
1 x
1 x

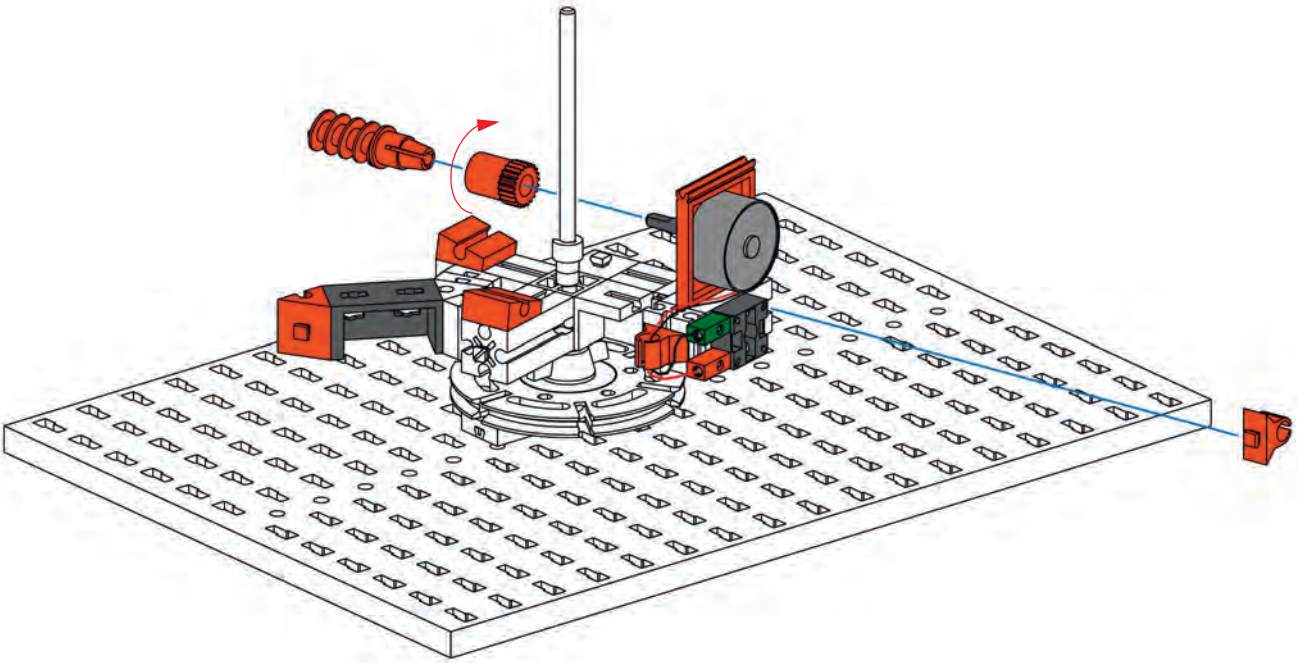

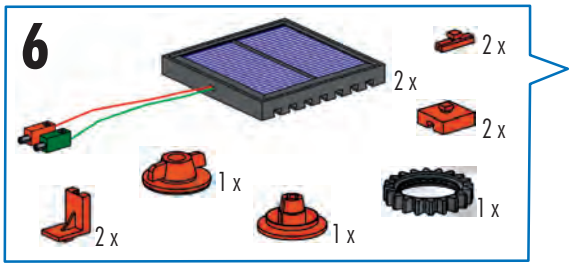
6
2 x
2 x
2 x
1 x
1 x
1 x
2 x

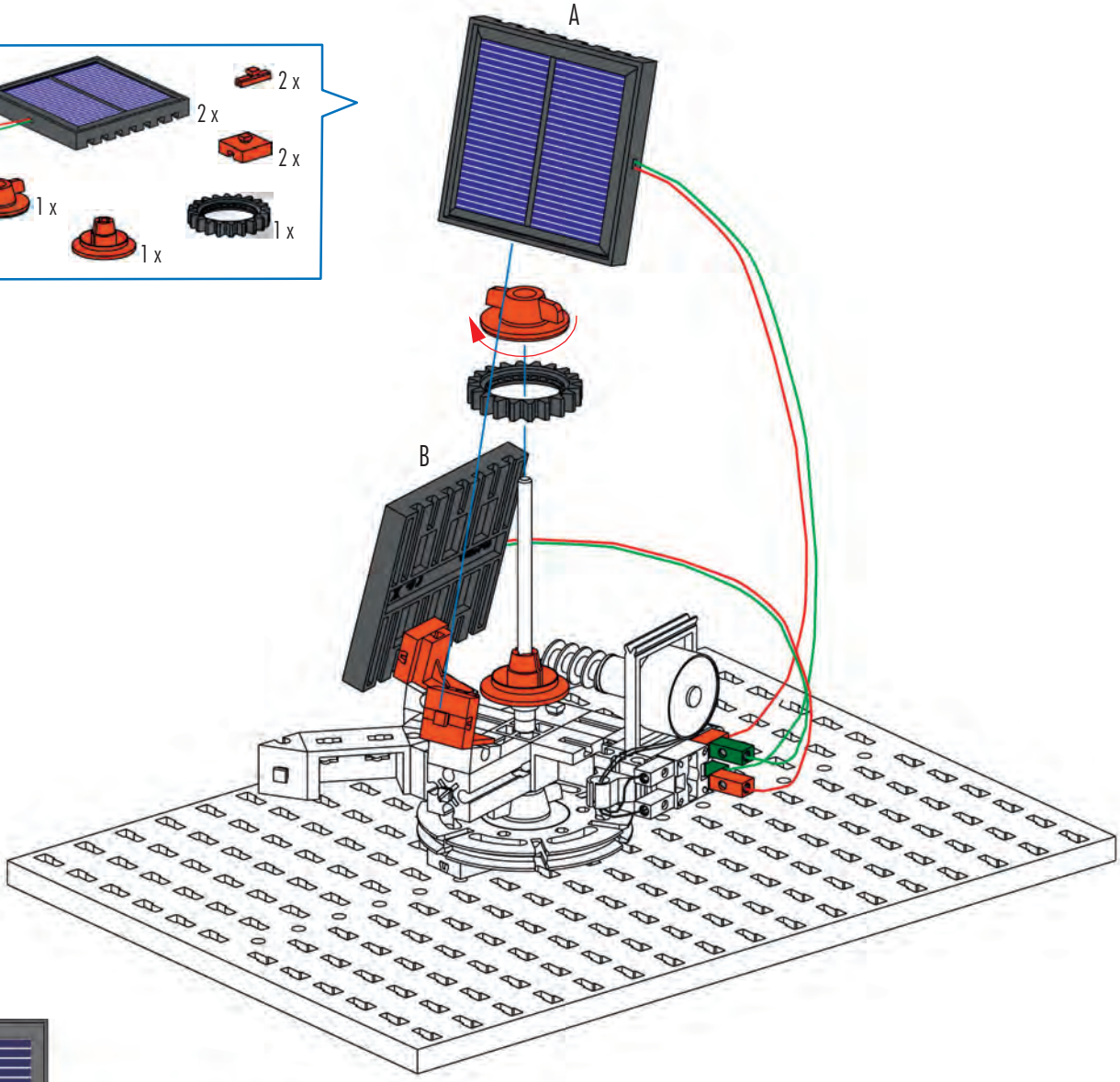
A
B

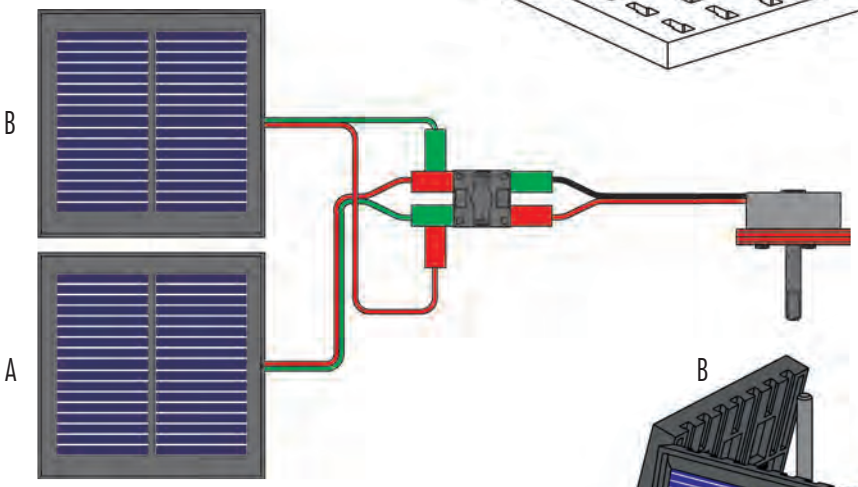
B
A

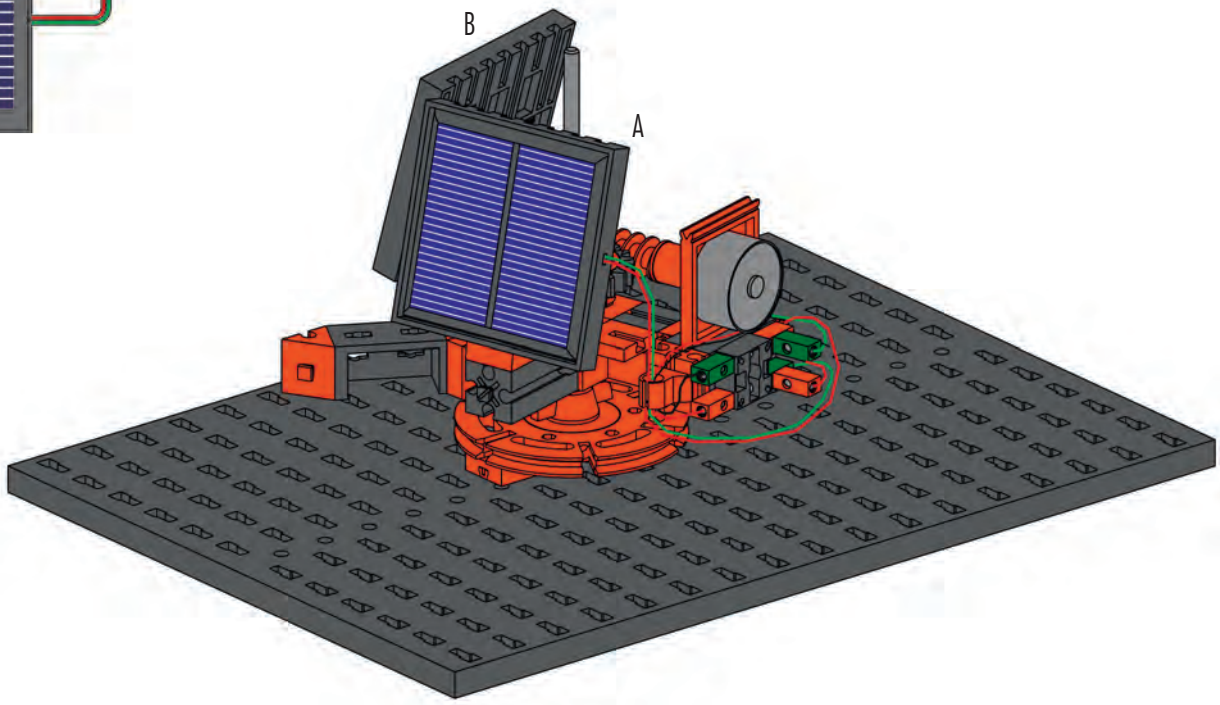
B
A

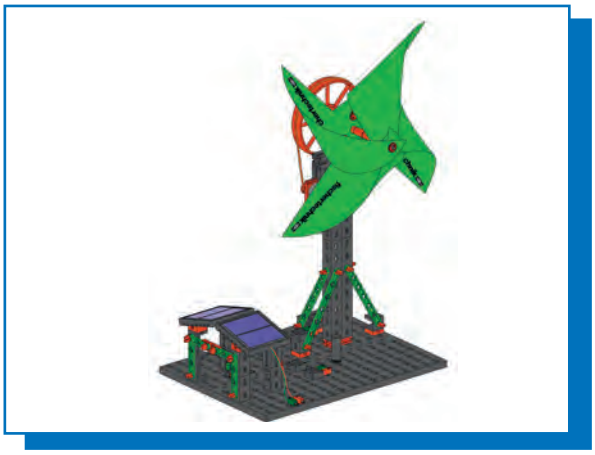

Ökohaus
Eco-house
Maison écologique
Ecologisch huis
Casa ecológica
Casa ecológica
Eco casa
Эко-дом
生态房屋

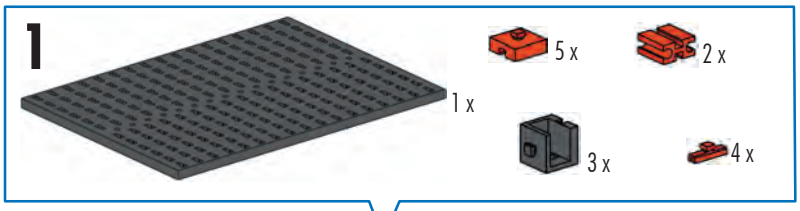

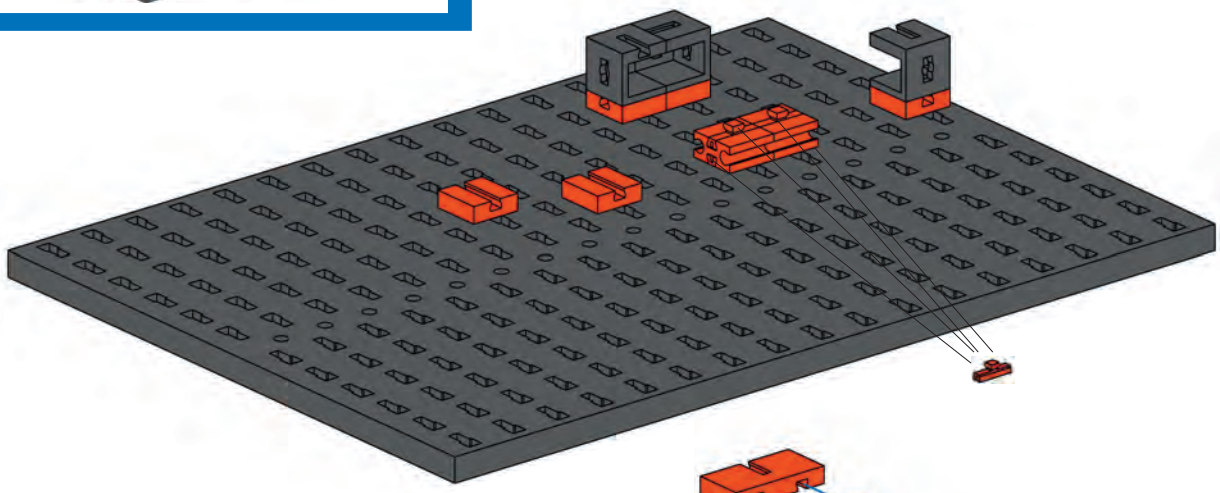

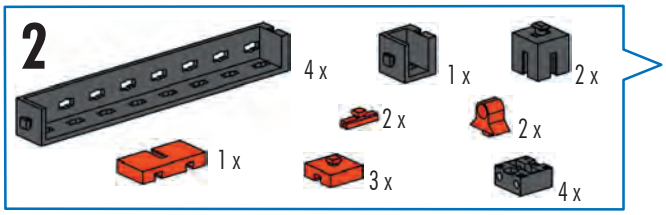

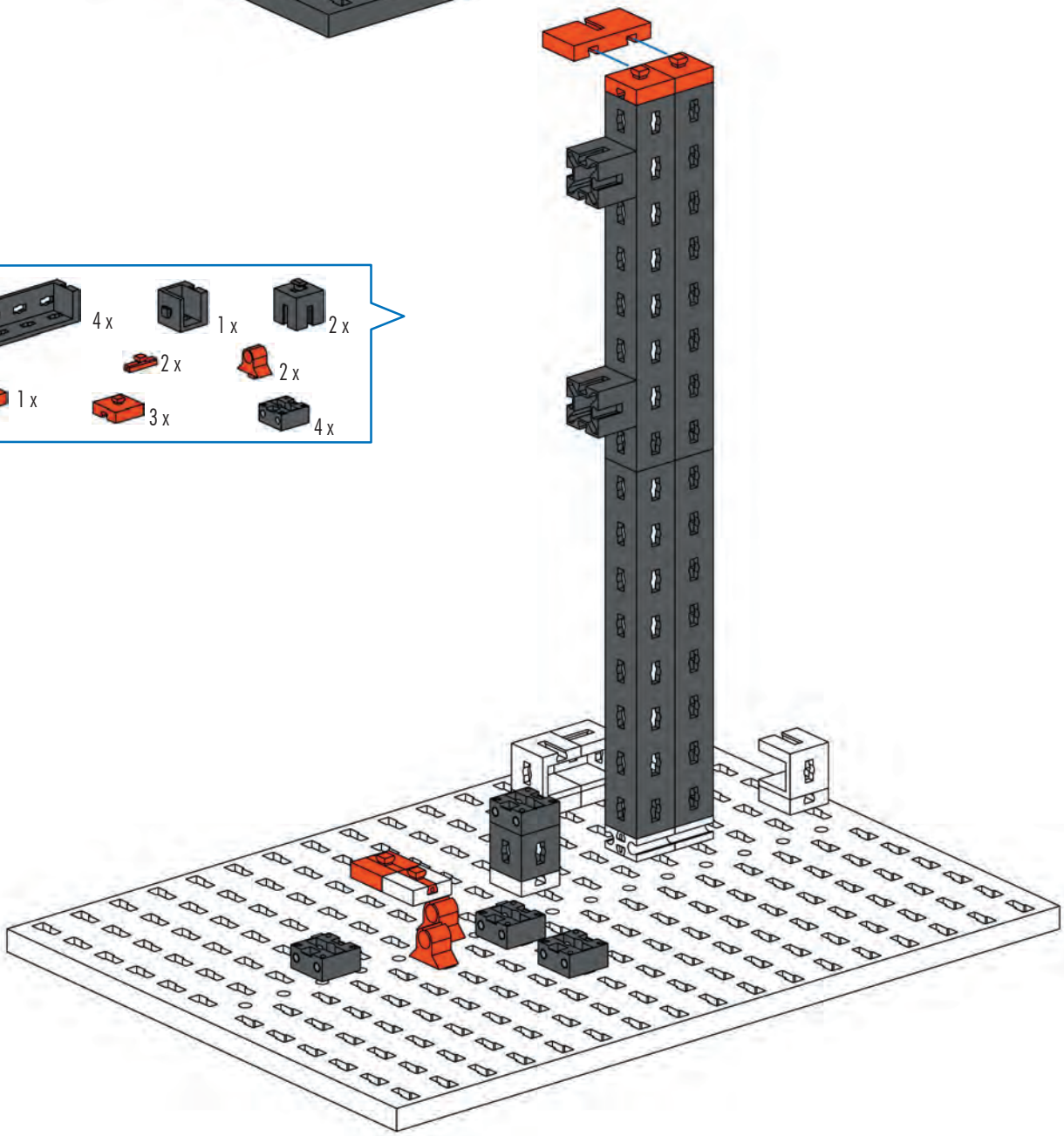

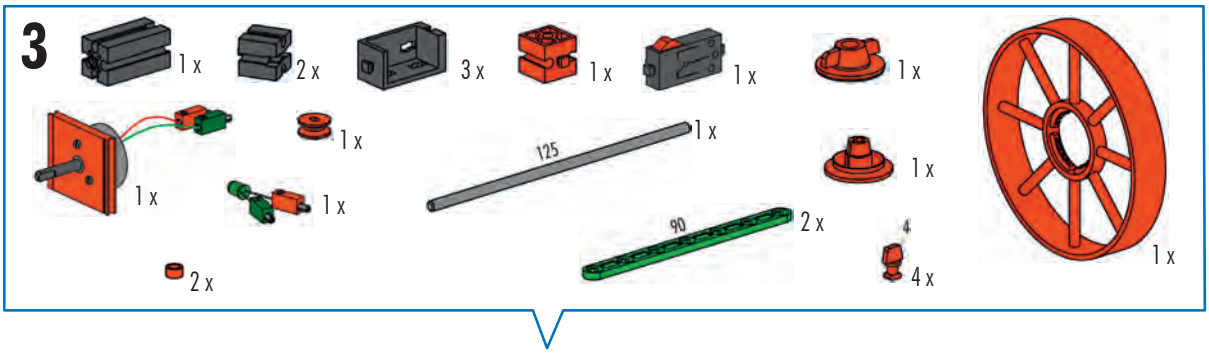

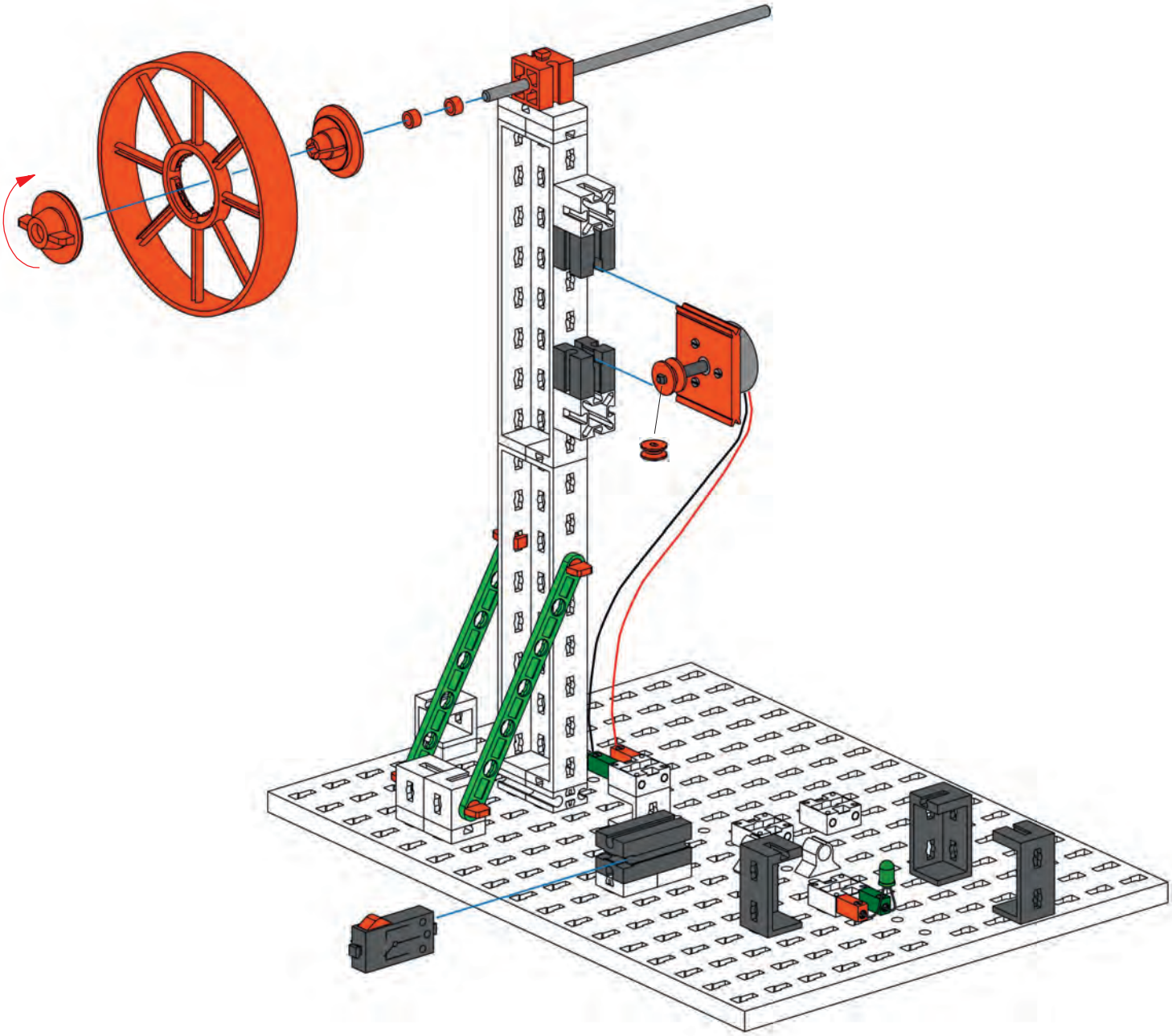

125 mm

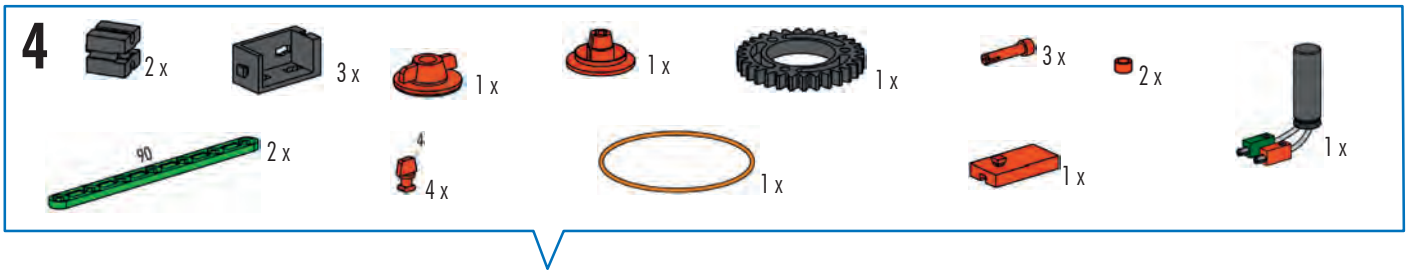
4
2 x
3 x
1 x
1 x
1 x
3 x
2 x
1 x
90
2 x
4
4 x
1 x
1 x

5

1 x

2 x

2 x

1 x

4 x

4 x

2 x

2 x

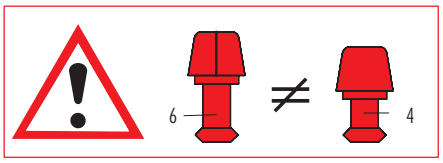

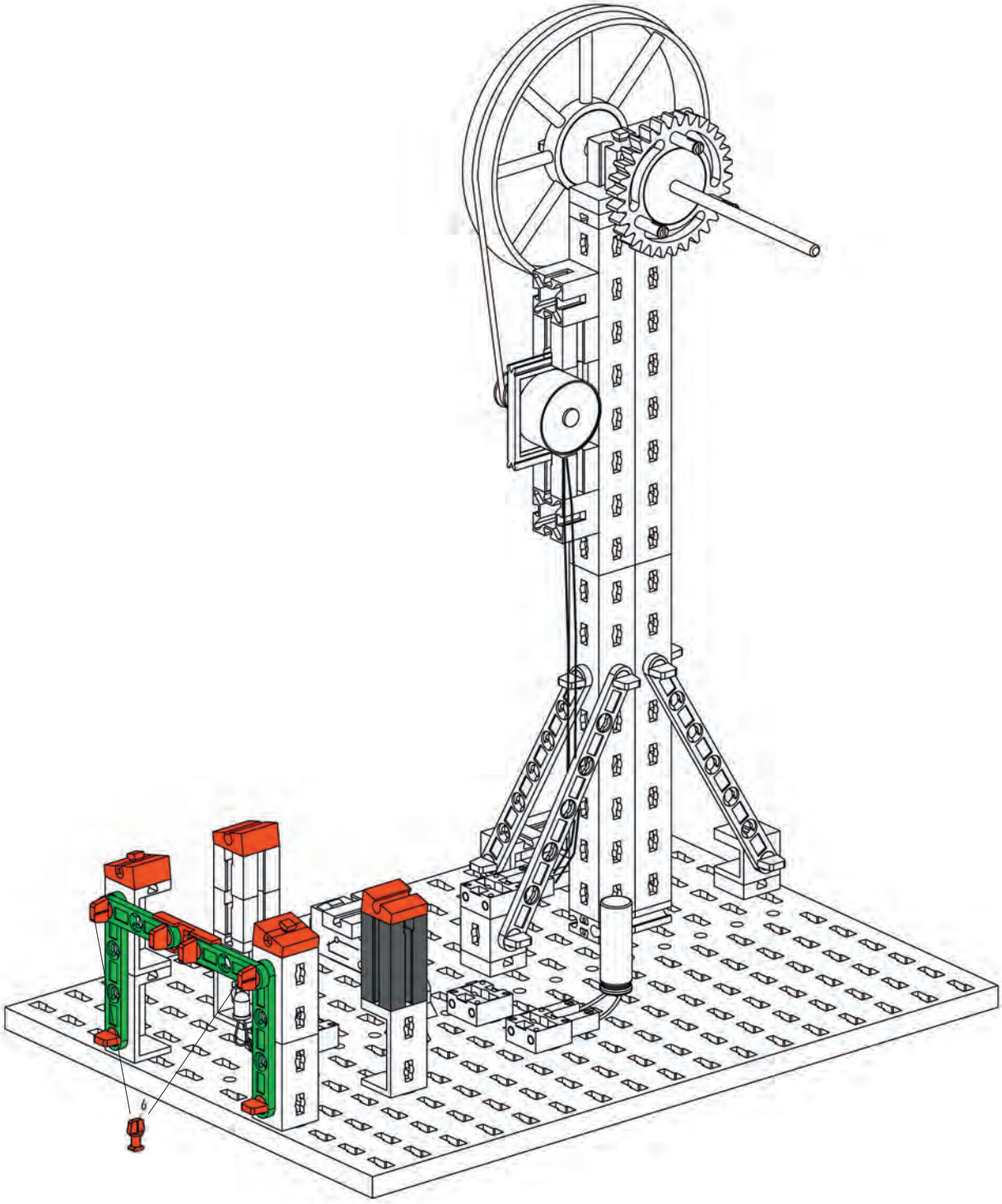

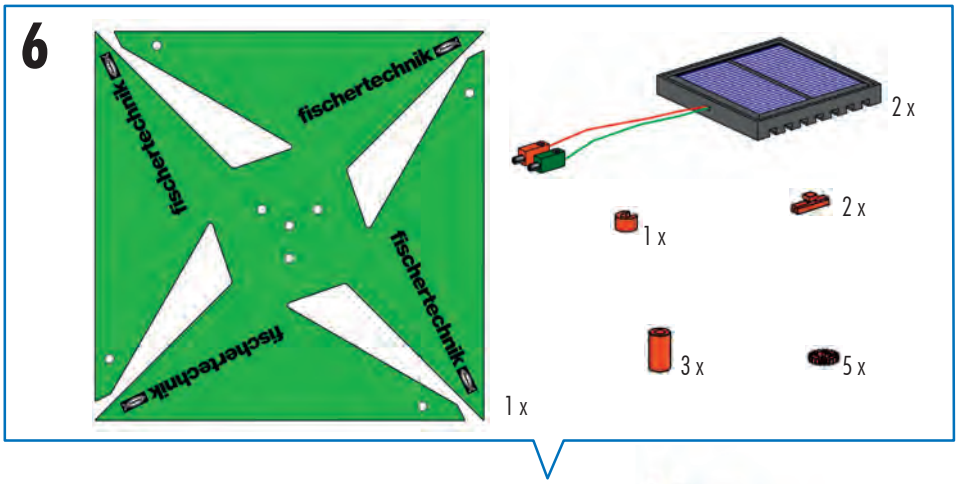
6
fischertechnik
fischertechnik
fischertechnik
fischertechnik
1 x
2 x
2 x
1 x
3 x
5 x

Aufgaben siehe Begleitheft Oeco Energy
For information on tasks, refer to Oeco Energy activity booklet
Voir le manuel d'accompagnement Oeco Energy en ce qui concerne les exercices
Zie het begeleidend boekje Oeco Energy voor de taken
Véase tarea en el cuaderno adjunto Oeco Energy
Para tarefas ver o folheto Oeco Energy
Per i compiti vedi Libretto delle attività Oeco Energy
Задание см. в сопроводительной инструкции Oeco Energy
任务见附带说明书

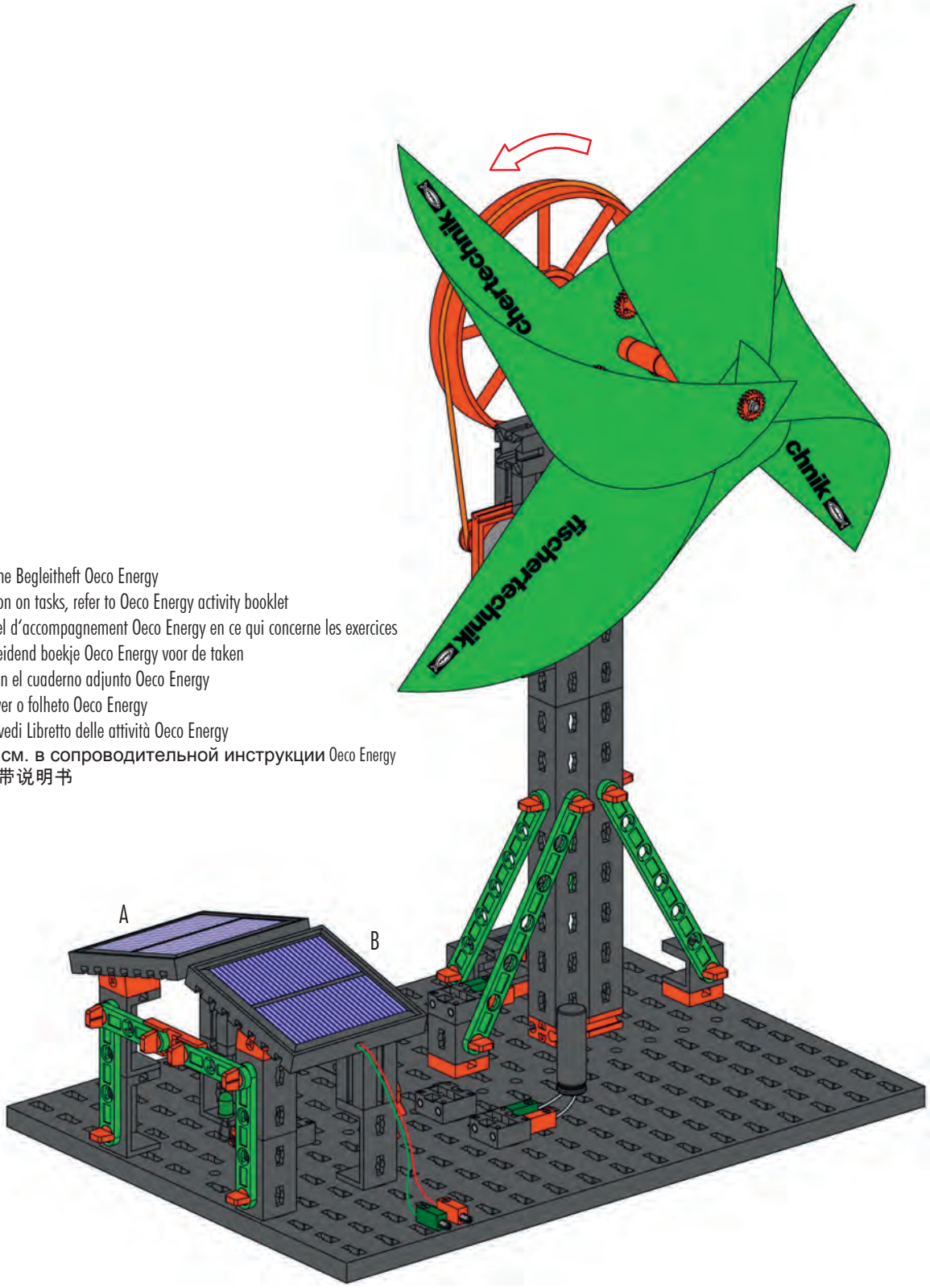

Aufgabe 1
Task 1
Exercice 1

Taak 1
Tarea 1
Tarefa 1

Compito 1
Задание **1**
任务 **1**

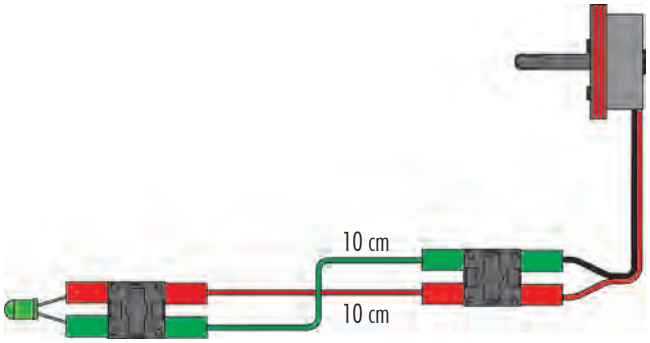

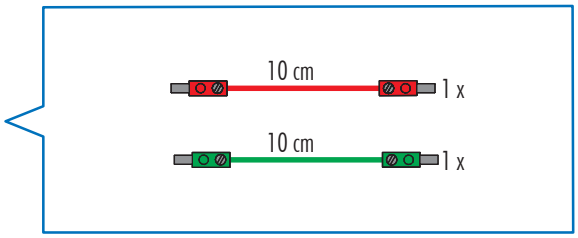

Aufgabe 2
Task 2
Exercice 2

Taak 2
Tarea 2
Tarefa 2

Compito 2
Задание **2**
任务 **2**

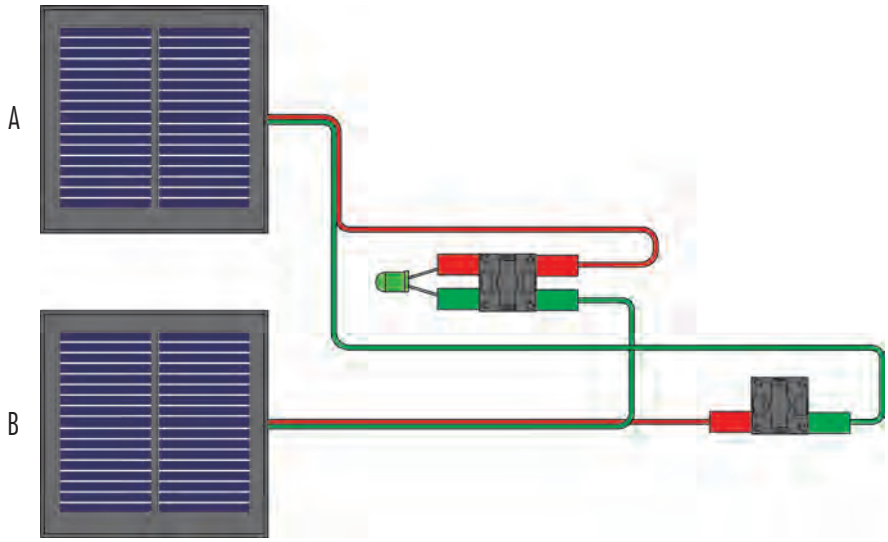

Aufgabe 3
Task 3
Exercice 3

Taak 3
Tarea 3
Tarefa 3

Compito 3
Задание **3**
任务 **3**

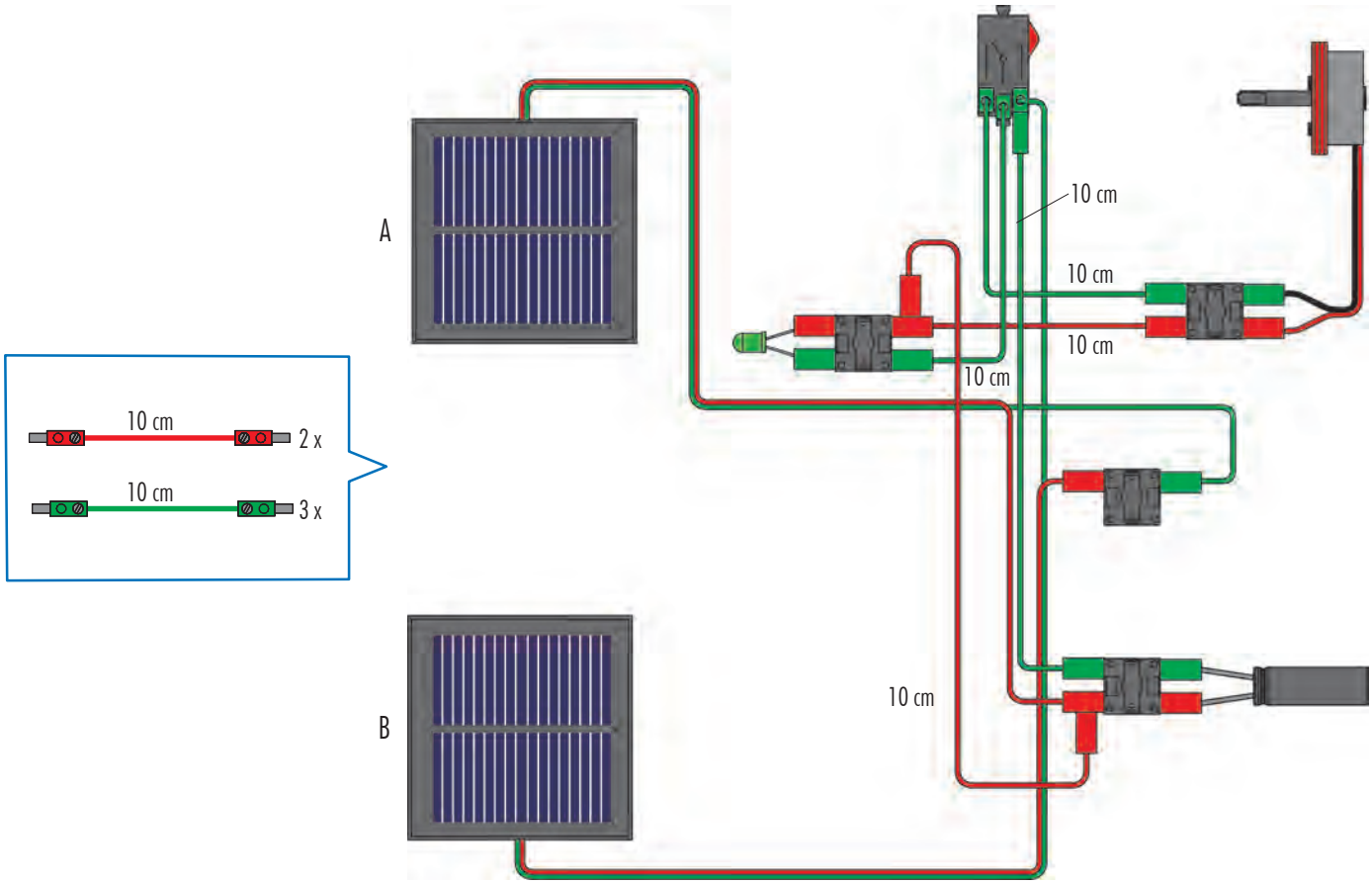

Empfohlene Aufbewahrung:	4 x Aufbewahrungssystem Art.-Nr. 94828
Recommended storage:	4 x storage system Art No. 94828
Stockage conseillé :	4 x système de stockage Art n° 94828
Bewaaradvies:	4 x bewaarsysteem art.-nr. 94828
Consejos para guardar el producto:	4 x almacenamiento Art. Nº 94828
Conservação recomendada:	4 x sistema de conservação n.º de art. 94828
Conservazione consigliata:	4 sistemi di conservazione, cod. prod. 94828
Рекомендуемое хранение:	4 x бокса для хранения. Арт.№ 94 828
推荐的保存方式：	4 个产品号为 94 828 的保存系统

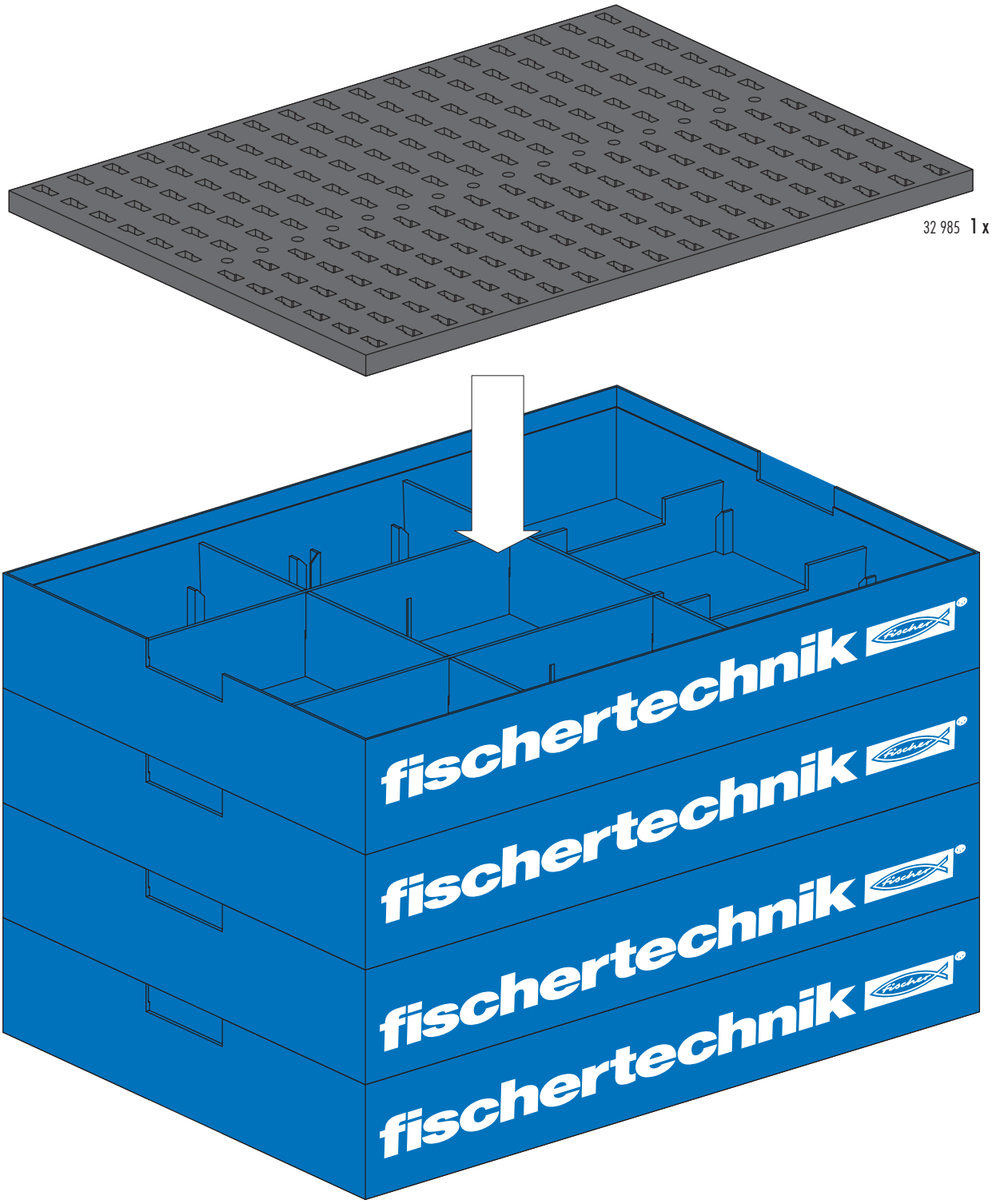

Sortiervorschlag Box 1 für Aufbewahrungssystem Art.-Nr. 94828
Storage suggestion box 1 for storage system Art No. 94828
Suggestion de classement Boîte 1 pour le système de stockage Art n° 94828
Sorteervoorstel box 1 voor bewaarsysteem art.-nr. 94828
Propuesta de clasificación Caja 1 para almacenamiento Art. Nº 94828
Proposta de divisão caixa 1 para sistema de conservação n.º de art. 94828
Proposta di sistemazione Box 1 per il sistema di conservazione, cod. prod. 94828
Рекомендации по сортировке: Бокс 1 для хранения арт. № 94828
用于产品号为94828的保存系统的1号盒分类建议

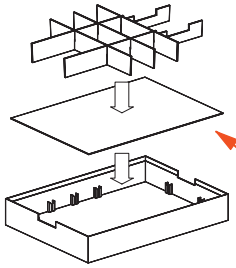

Zum Ausschneiden und Einlegen
For cutting out and inserting
A découper et à poser
Uitknippen en aanbrengen
Para cortar y montar
Para cortar e colocar
Da tagliare e inserire
Вырезать и вложить
用于剪下和放入

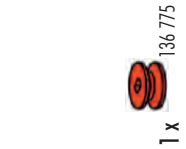

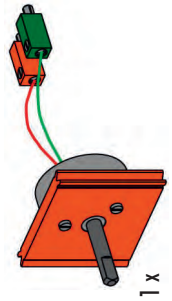

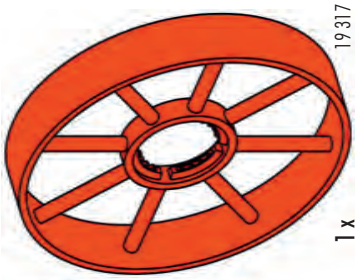

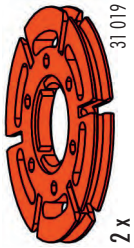

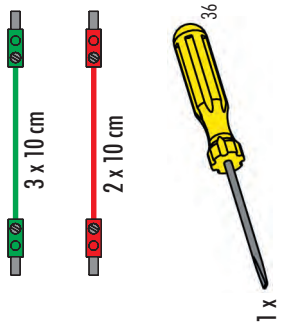

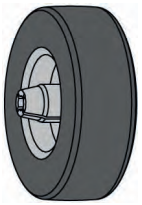

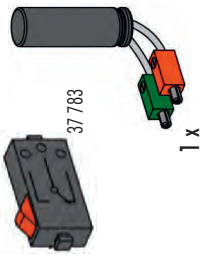

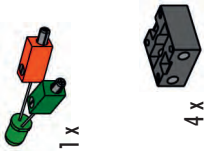

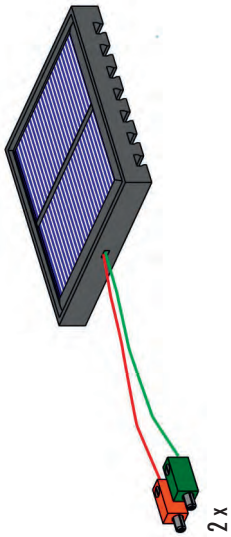

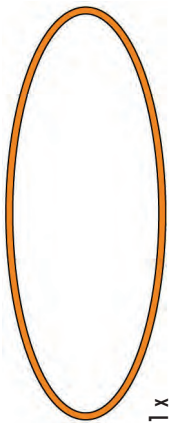

Box / Коробка / 号盒 1 Profi Oeco Energy

Sortiervorschlag Box 2 für Aufbewahrungssystem Art.-Nr. 94828
Storage suggestion box 2 for storage system Art No. 94828
Suggestion de classement Boîte 2 pour le système de stockage Art n° 94828
Sorteervoorstel box 2 voor bewaarsysteem art.-nr. 94828
Propuesta de clasificación Caja 2 para almacenamiento Art. Nº 94828
Proposta de divisão caixa 2 para sistema de conservação n.º de art. 94828
Proposta di sistemazione Box 2 per il sistema di conservazione, cod. prod. 94828
Рекомендации по сортировке: Бокс 2 для хранения арт. № 94828
用于产品号为94828的保存系统的2号盒分类建议

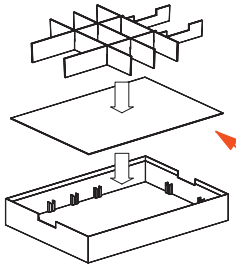

Zum Ausschneiden und Einlegen
For cutting out and inserting
A découper et à poser
Uitknippen en aanbrengen
Para cortar y montar
Para cortar e colocar
Da tagliare e inserire
Вырезать и вложить
用于剪下和放入

Box / Коробка / 号盒 2 Profi Deco Energy

Sortiervorschlag Box 3 für Aufbewahrungssystem Art.-Nr. 94828
Storage suggestion box 3 for storage system Art No. 94828
Suggestion de classement Boîte 3 pour le système de stockage Art n° 94828
Sorteervoorstel box 3 voor bewaarsysteem art.-nr. 94828
Propuesta de clasificación Caja 3 para almacenamiento Art. Nº 94828
Proposta de divisão caixa 3 para sistema de conservação n.º de art. 94828
Proposta di sistemazione Box 3 per il sistema di conservazione, cod. prod. 94828
Рекомендации по сортировке: Бокс 3 для хранения арт. № 94828
用于产品号为94828的保存系统的3号盒分类建议

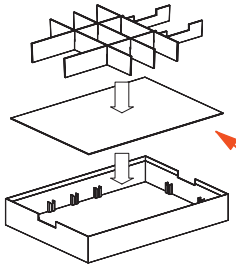

Zum Ausschneiden und Einlegen
For cutting out and inserting
A découper et à poser
Uitknippen en aanbrengen
Para cortar y montar
Para cortar e colocar
Da tagliare e inserire
Вырезать и вложить
用于剪下和放入

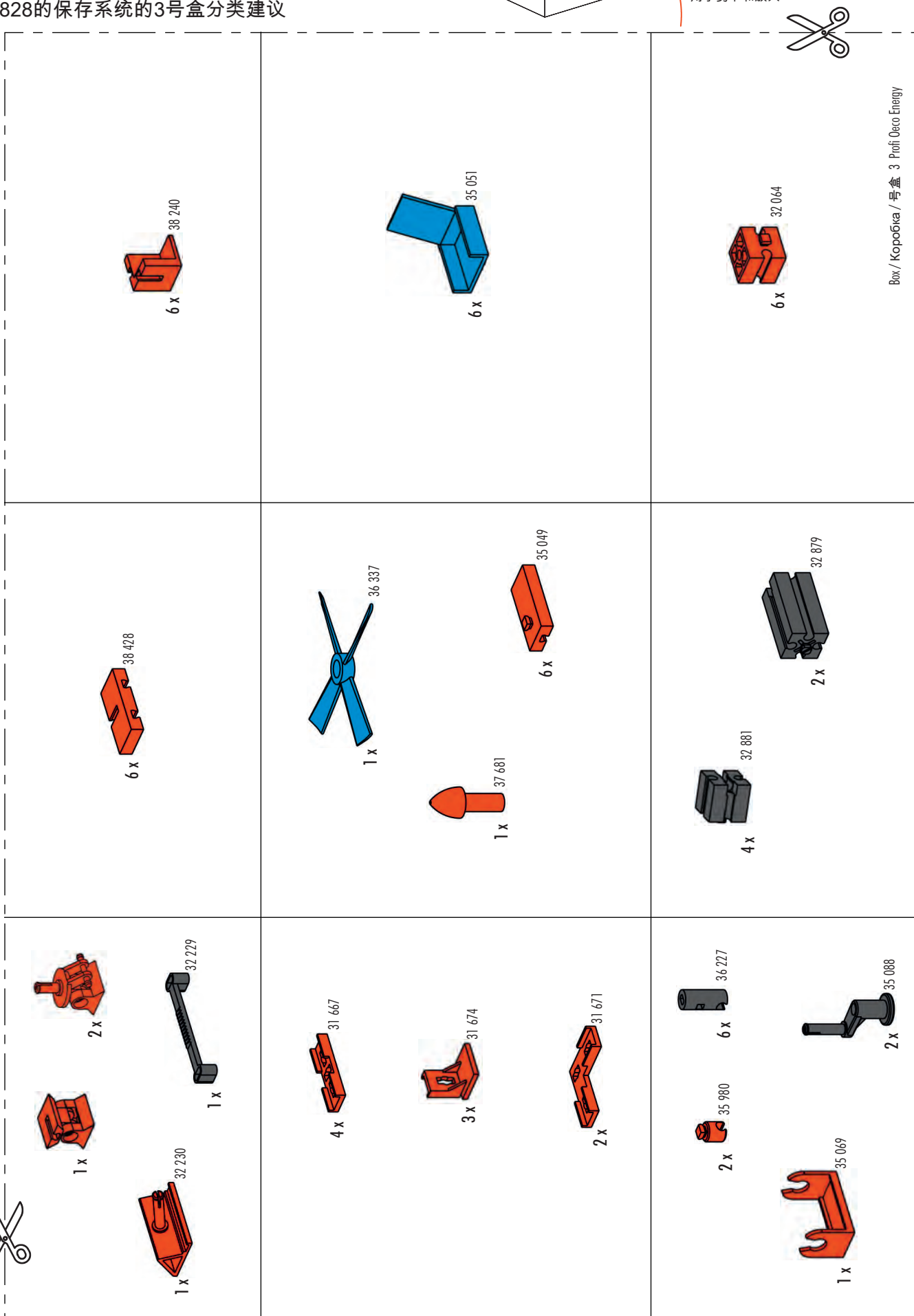

Box / Коробка / 号盒 3 Profi Oeco Energy

Sortiervorschlag Box 4 für Aufbewahrungssystem Art.-Nr. 94828
Storage suggestion box 4 for storage system Art No. 94828
Suggestion de classement Boîte 4 pour le système de stockage Art n° 94828
Sorteervoorstel box 4 voor bewaarsysteem art.-nr. 94828
Propuesta de clasificación Caja 4 para almacenamiento Art. Nº 94828
Proposta de divisão caixa 4 para sistema de conservação n.º de art. 94828
Proposta di sistemazione Box 4 per il sistema di conservazione, cod. prod. 94828
Рекомендации по сортировке: Бокс 4 для хранения арт. № 94828
用于产品号为94828的保存系统的4号盒分类建议

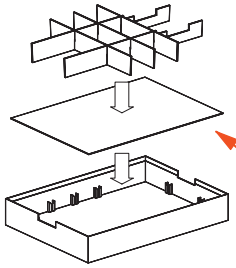

Zum Ausschneiden und Einlegen
For cutting out and inserting
A découper et à poser
Uitknippen en aanbrengen
Para cortar y montar
Para cortar e colocar
Da tagliare e inserire
Вырезать и вложить
用于剪下和放入

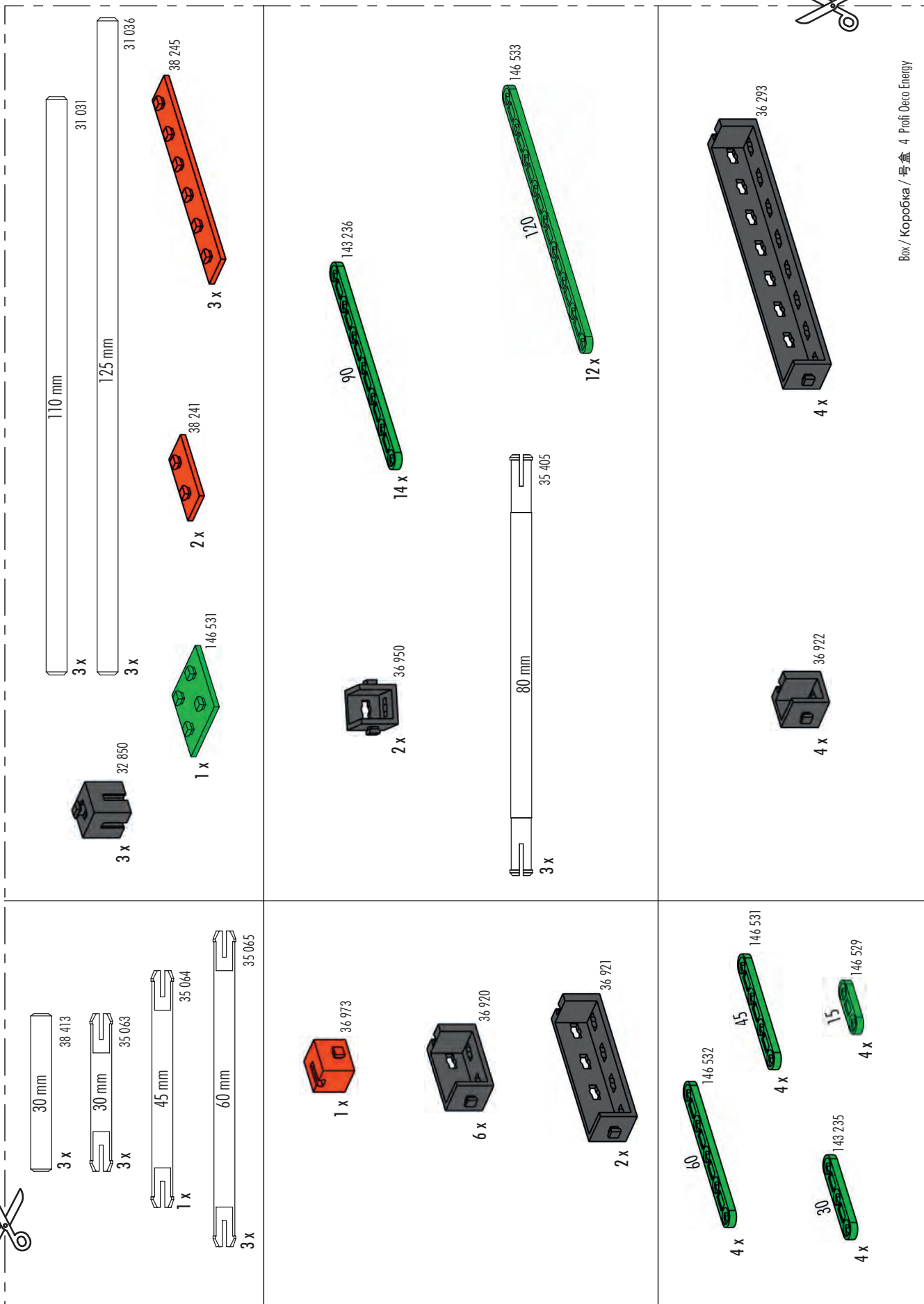

Box / Коробка / 号盒 4 Profi Oeco Energy

Profi Oeco Energy + Fuel Cell Kit

Fuel Cell Kit
520 401

zusätzlich erforderlich
additionally required
à commander en supplément

extra noodzakelijk
adicionalmente necesario
adicionalmente necessário

accessorio necessario
дополнительно требуется
额外需要

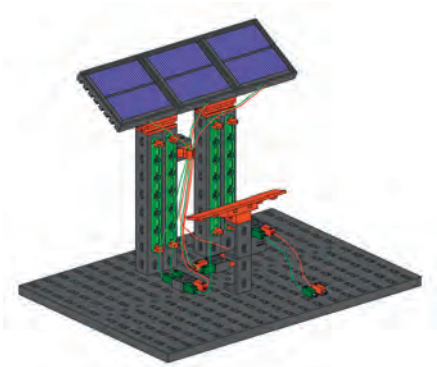

Solarstation / Solar station / Panneau solaire / Zonne-energiestation / Estación solar / Estação solar / Stazione solare / Солнечная станция / 太阳能站 78

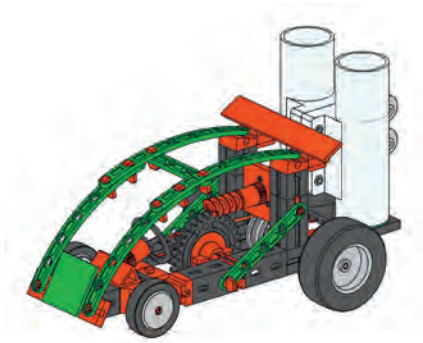

Brennstoffzellenfahrzeug / Fuel cell vehicle / Véhicule à cellule électrochimique / Voertuig met brandstofcellen / Vehículo de células de combustible / Veículo de célula a combustível / Veicolo a celle di carburante / Электромобиль с топливным элементом / 燃料电池车.....81

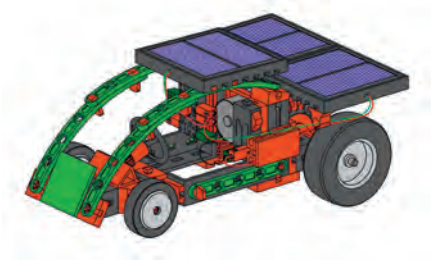

Solarfahrzeug mit 3 Solarmodulen / Solar vehicle with 3 solar modules / Véhicule solaire avec trois modules solaires / Voertuig op zonne-energie met 3 zonne-energiemodules / Vehículo solar con 3 módulos solares / Veículo solar com 3 módulos solares / Veicolo ad energia solare con 3 moduli solari / Электромобиль с 3 солнечными модулями / 配备 3 快太阳能模板太阳能电动车 85

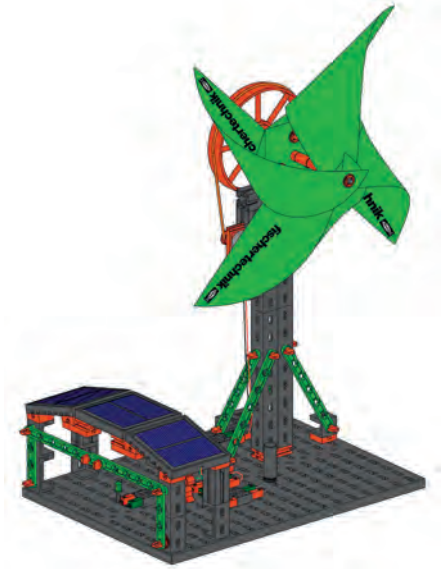

Erweitertes Ökohaus / Enhanced eco-house / Maison écologique élargie / Uitgebreid ecologisch huis / Casa ecológica ampliada / Casa ecológica ampliada / Eco casa ampliata / Расширенный „экологичный дом“ / 展的生态房屋 88

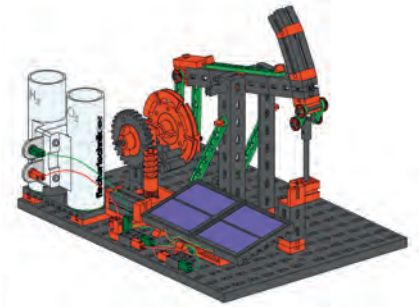

Solarpumpe mit Brennstoffzelle / Solar pump with fuel cell / Pompe solaire à cellule électrochimique/ Zonne-energiepomp met brandstofcel / Bomba solar con célula de combustible / Bomba solar com célula a combustível / Pompa solare con cella di carburante / Солнечный насос с топливным элементом / 配备燃料电池的太阳能泵 95

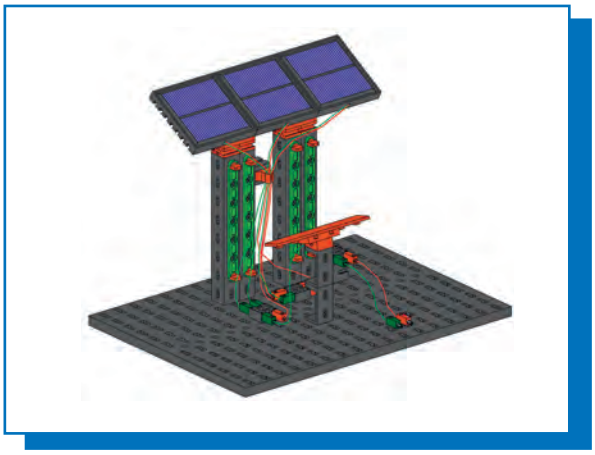

Solarstation **Zonne-energiestation** **Stazione solare**
Solar station **Estación solar** Солнечная станция
Panneau solaire **Estação solar** 太阳能站

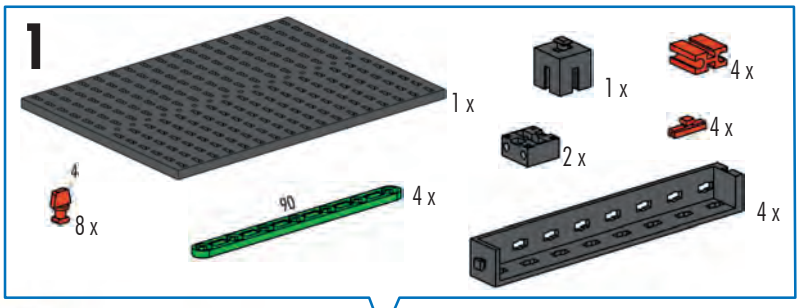

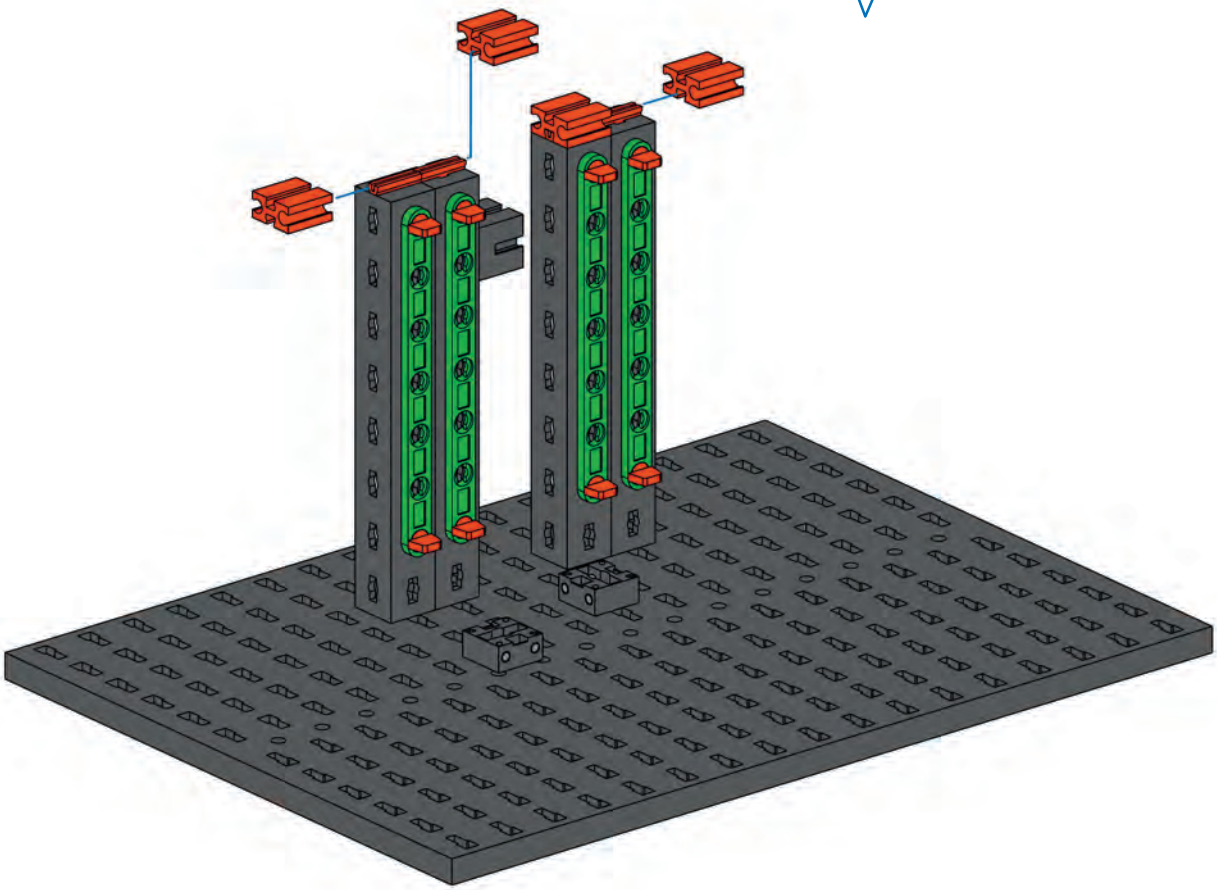

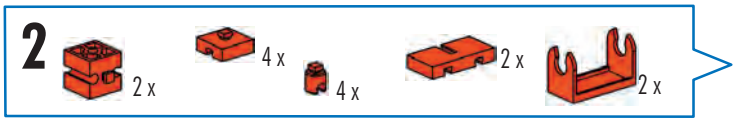

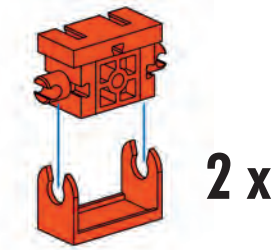

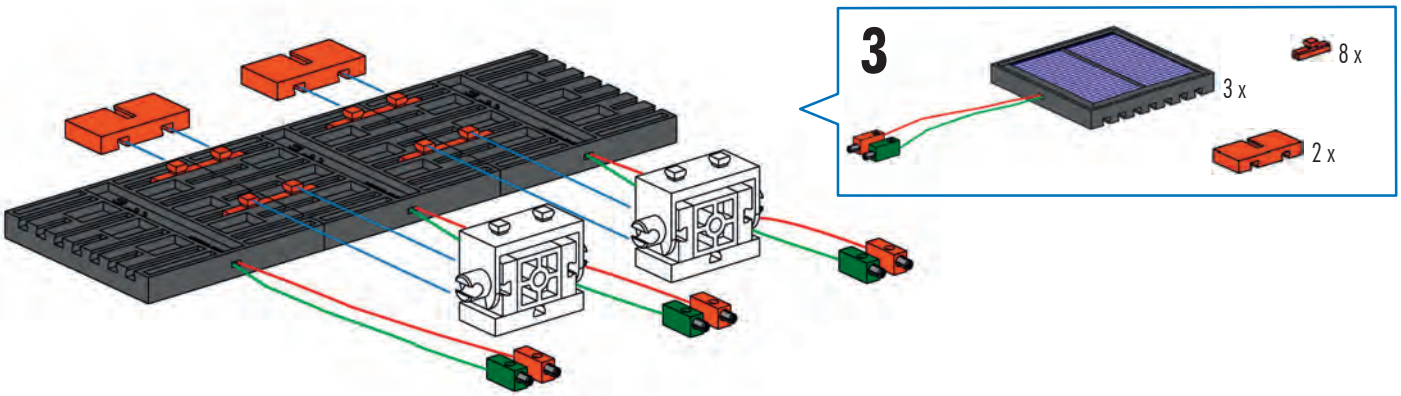
3
8 x
3 x
2 x

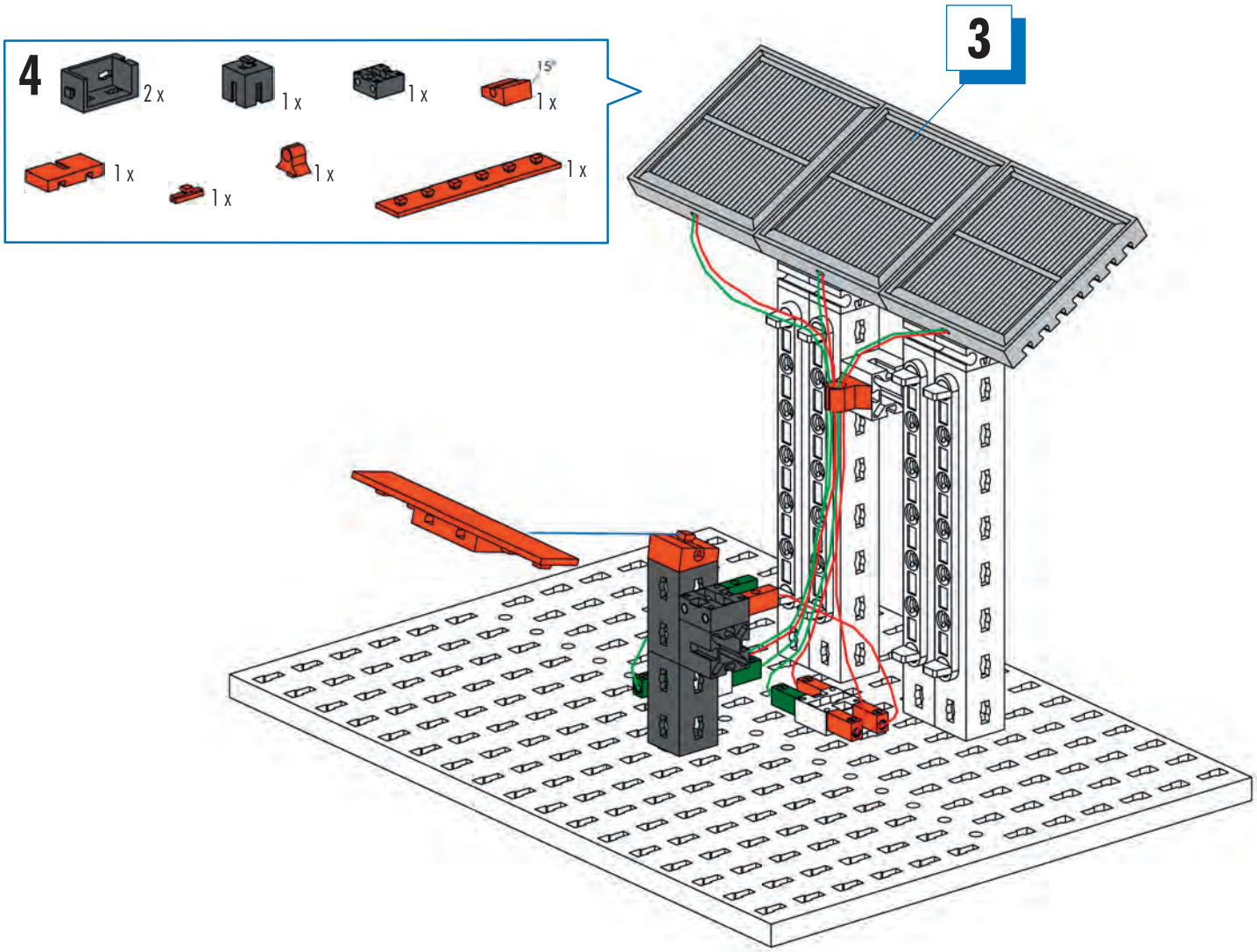
4
2 x
1 x
1 x
15°
1 x
1 x
1 x
1 x
1 x
3

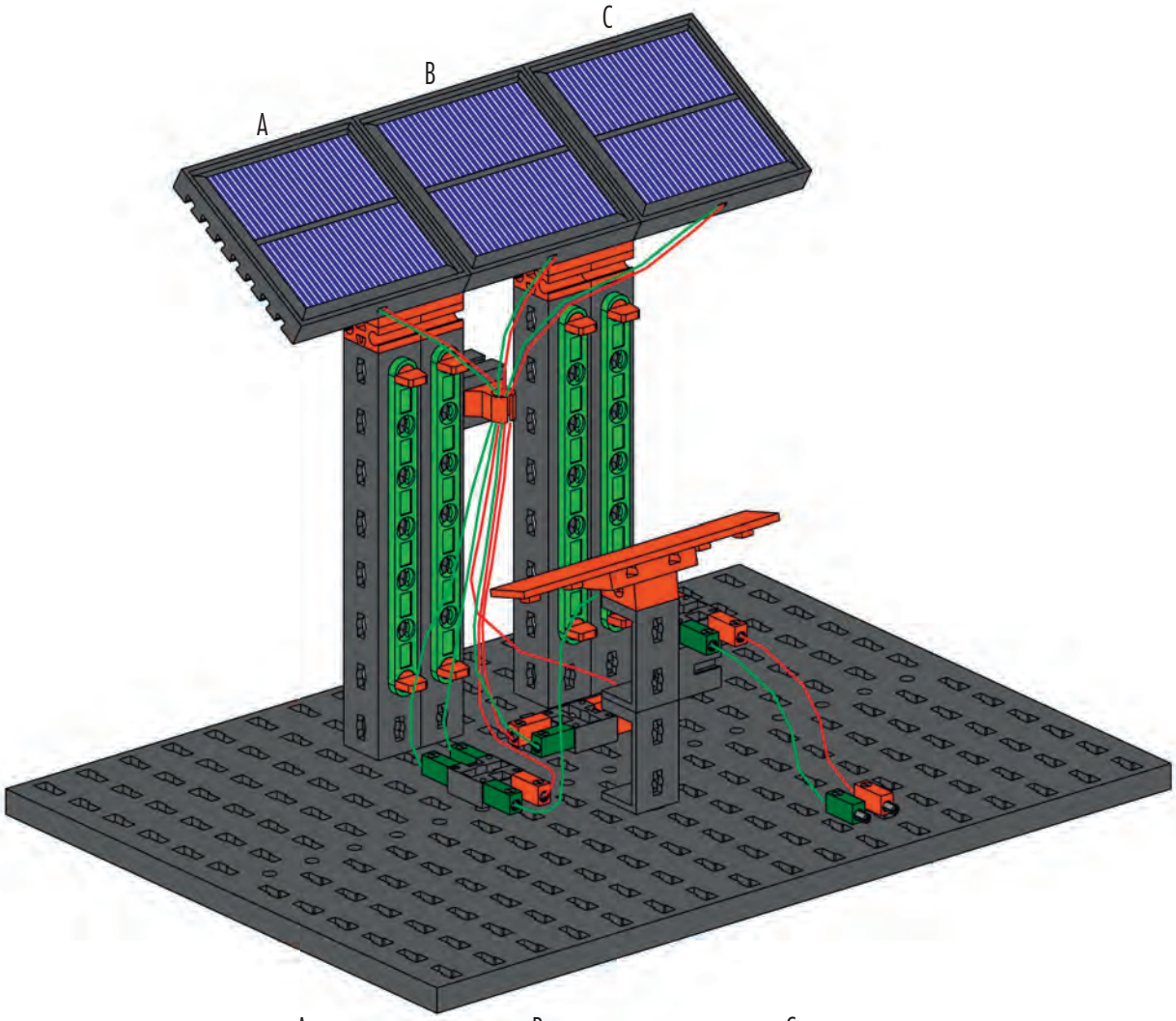
A
B
C

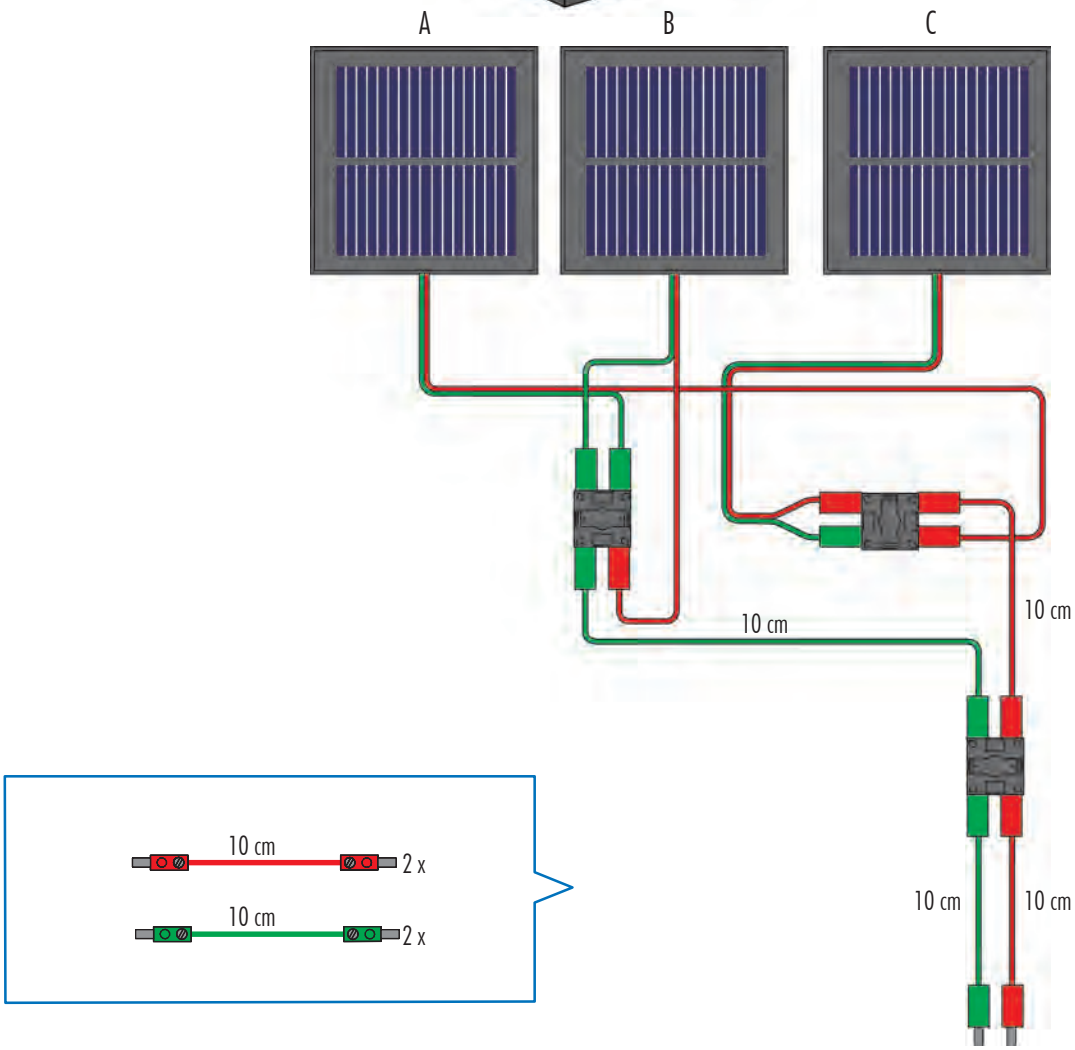
A
B
C
10 cm
10 cm
10 cm
10 cm
10 cm
2 x
10 cm
2 x

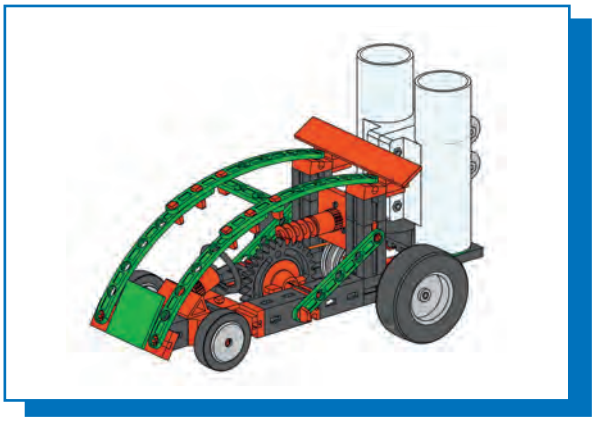

Brennstoffzellenfahrzeug
Fuel cell vehicle
Véhicule à cellule électrochimique
Voertuig met brandstofcellen
Vehículo de células de combustible
Veículo de célula a combustível
Veicolo a celle di carburante
Электромобиль с топливным элементом
燃料电池车

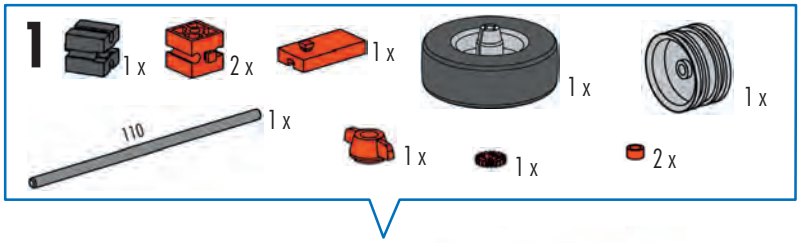

110 mm

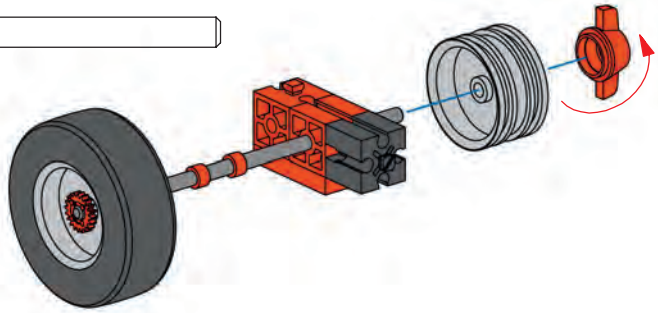

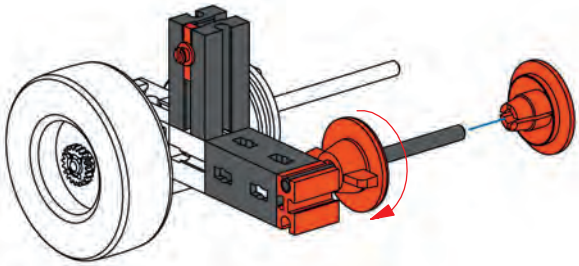

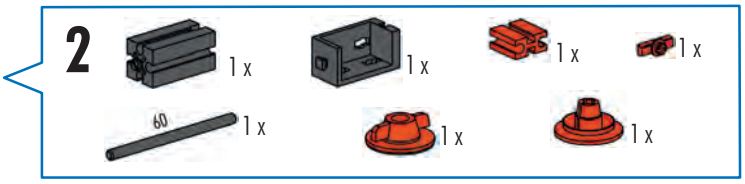

60 mm

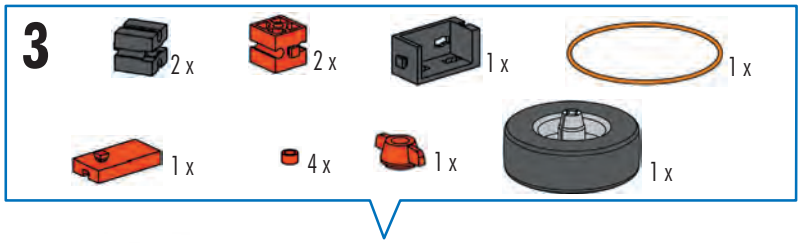

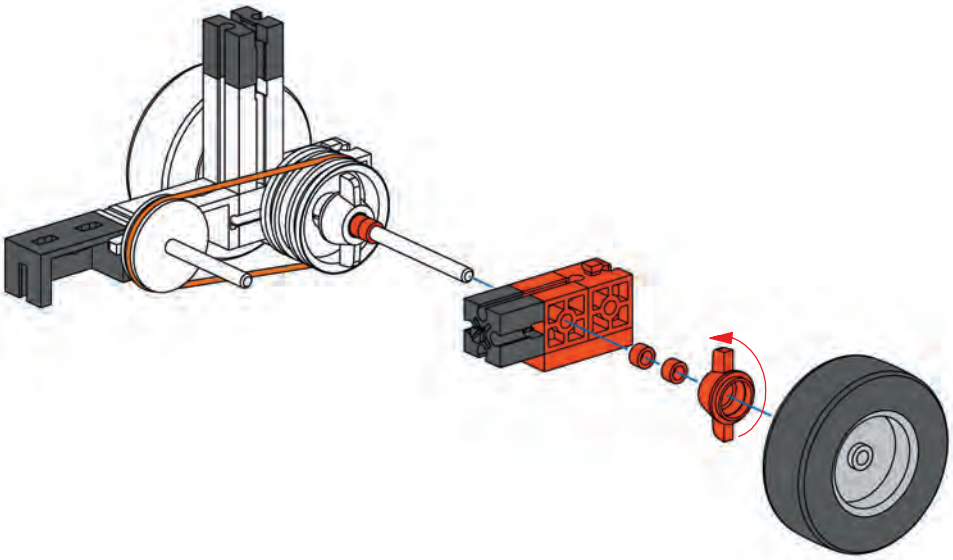

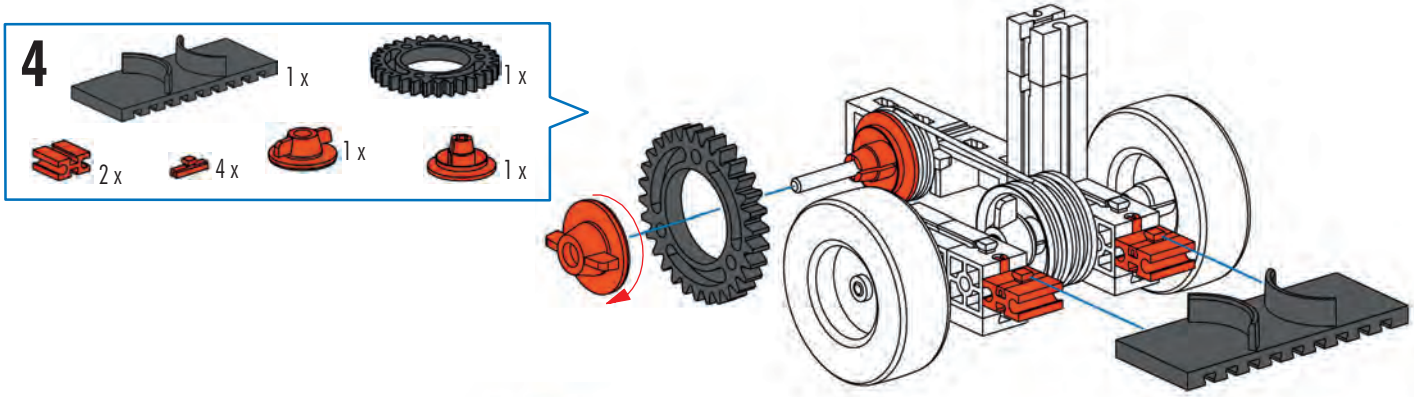
4
1 x
1 x
2 x
4 x
1 x
1 x

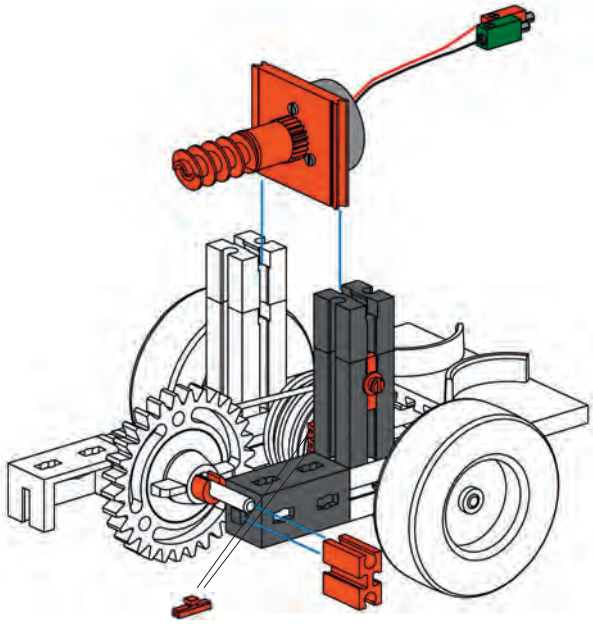

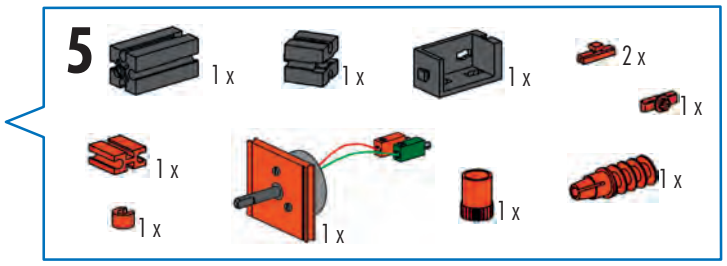
5
1 x
1 x
1 x
2 x
1 x
1 x
1 x
1 x
1 x
1 x

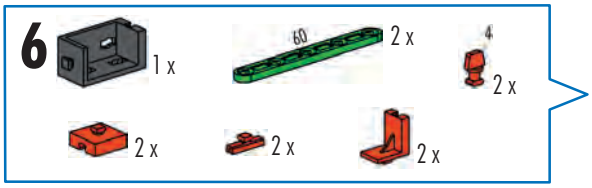
6
1 x
60
2 x
4
2 x
2 x
2 x
2 x

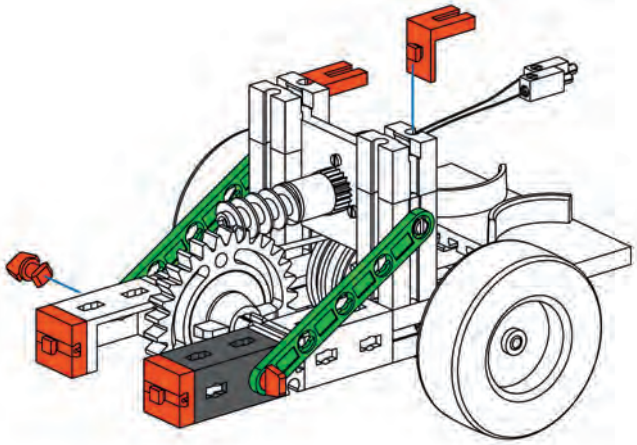

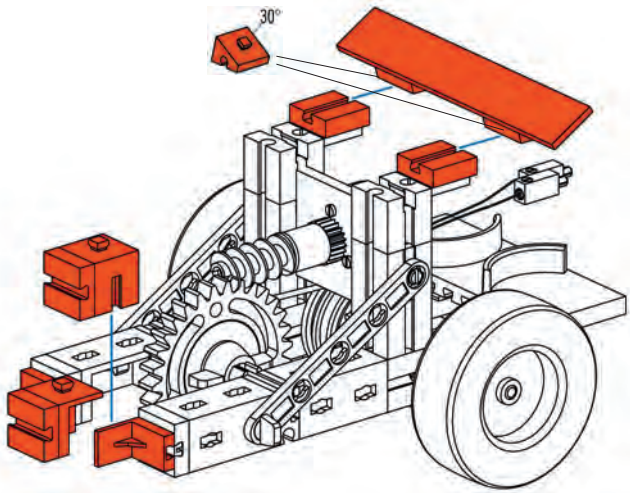
30°

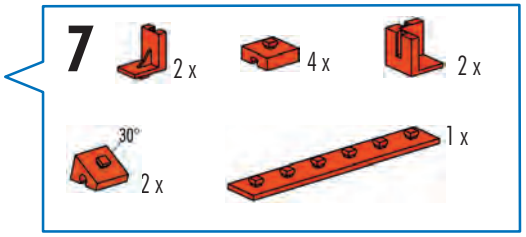
7
2 x
4 x
2 x
30°
2 x
1 x

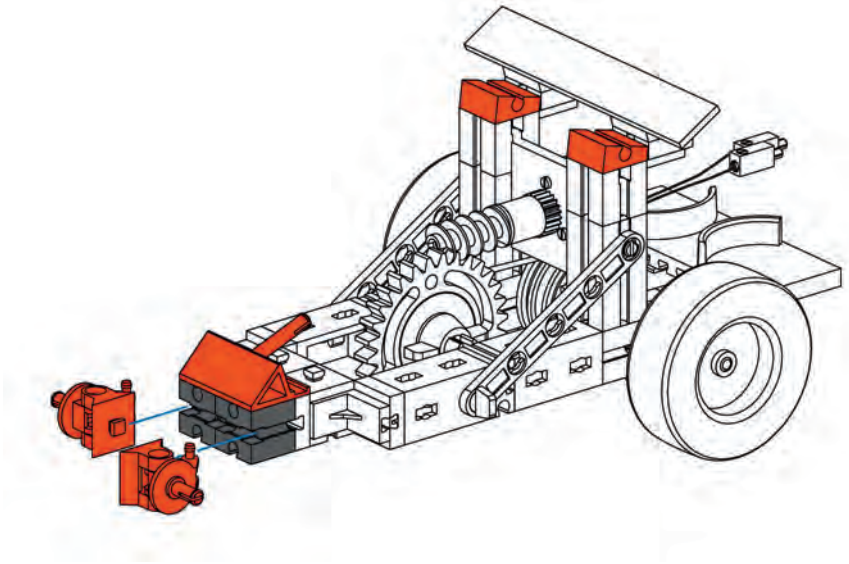

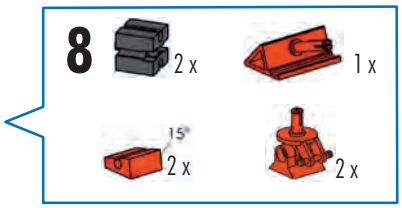
8
2 x
1 x
15°
2 x
2 x

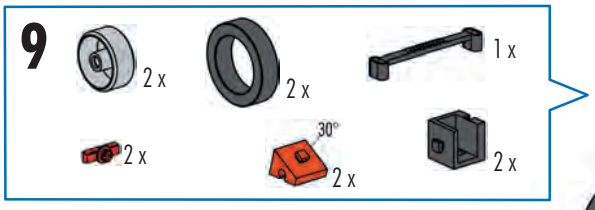
9
2 x
2 x
1 x
2 x
30°
2 x
2 x

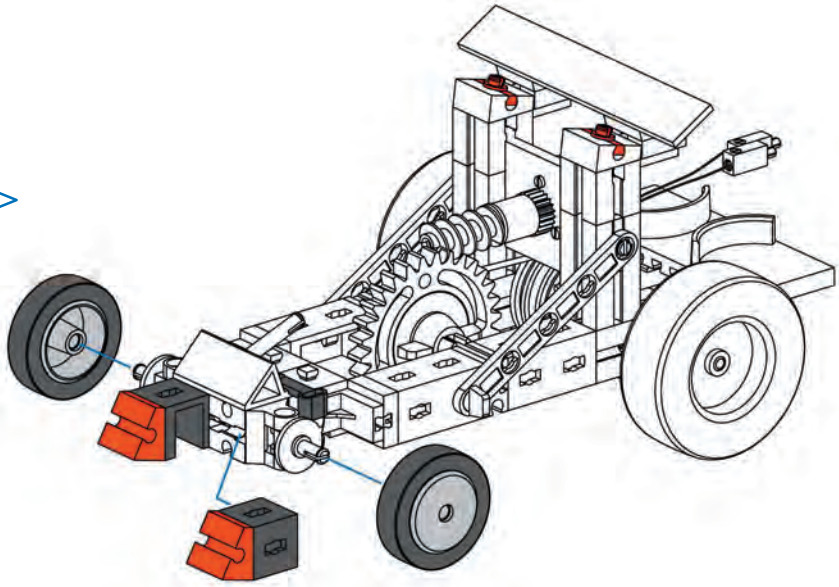

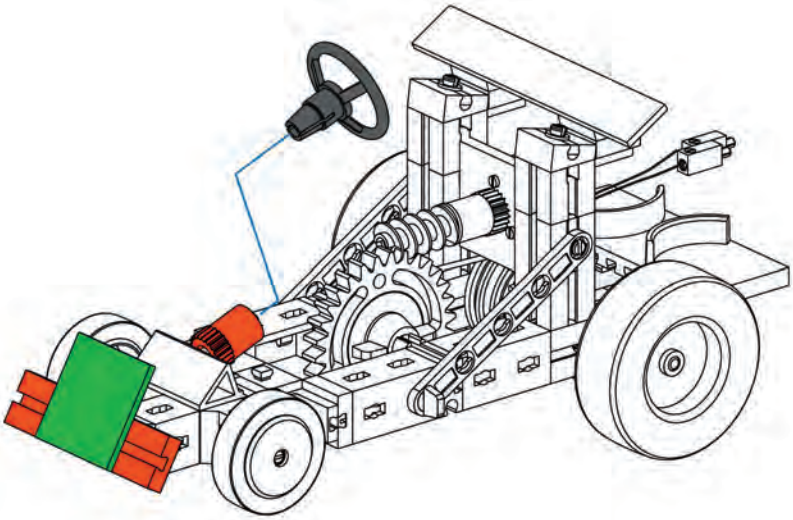

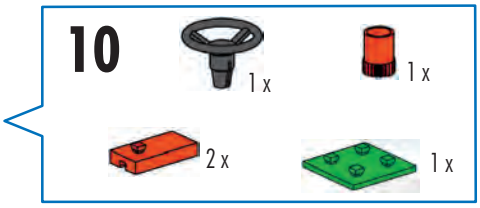
10
1 x
1 x
2 x
1 x

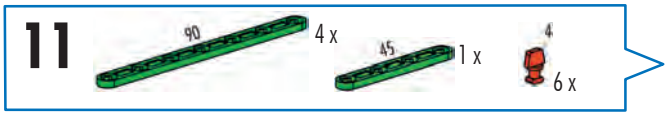
11
90
4 x
45
1 x
4
6 x

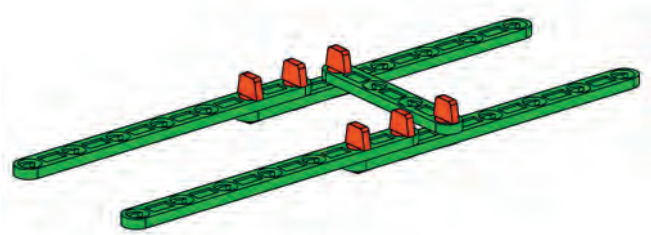

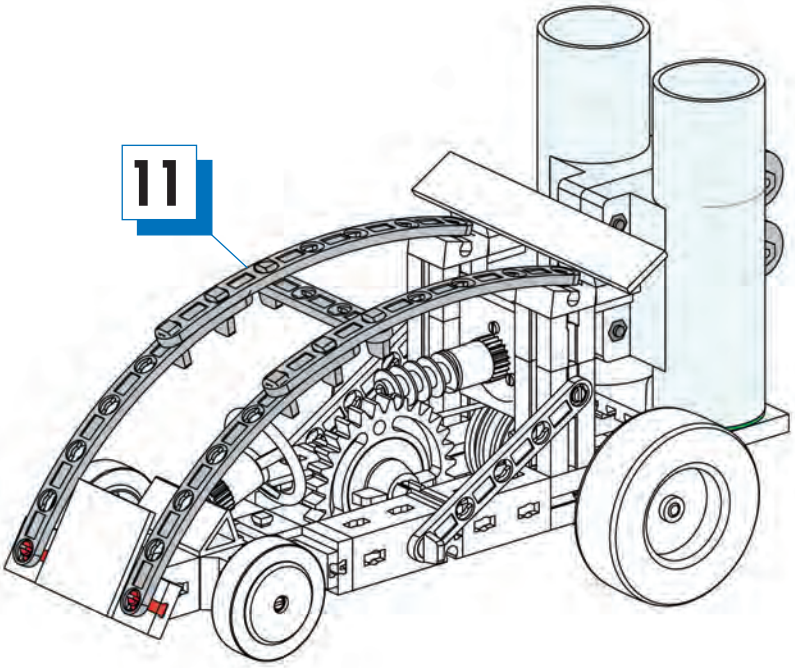
11

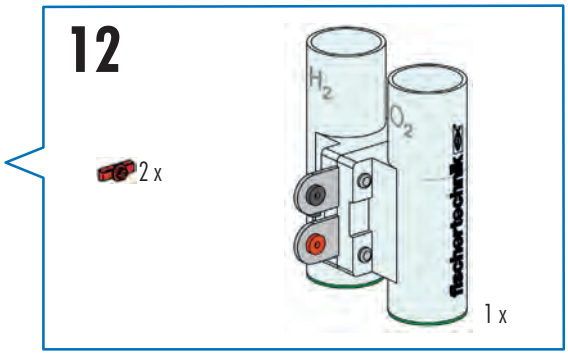
12
2 x
H_2
O_2
fischertechnik
1 x

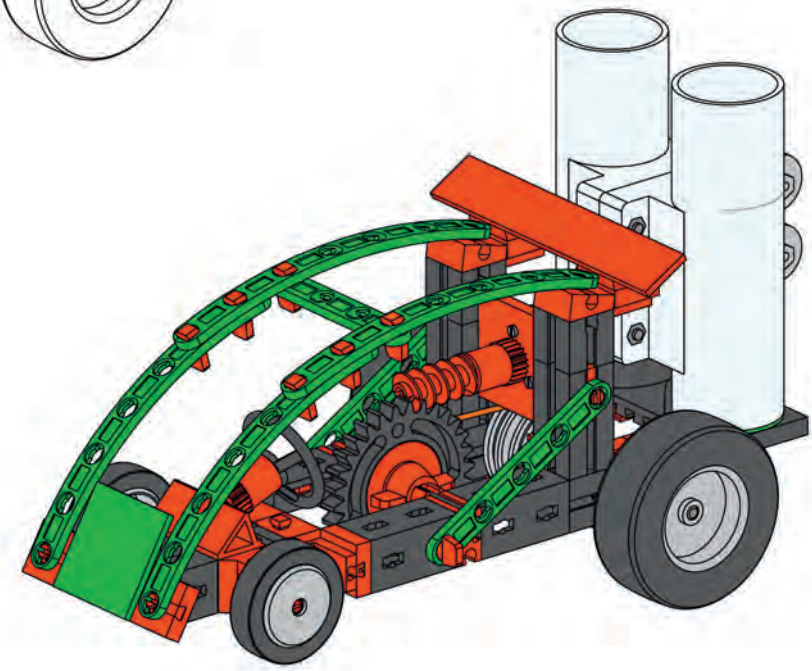

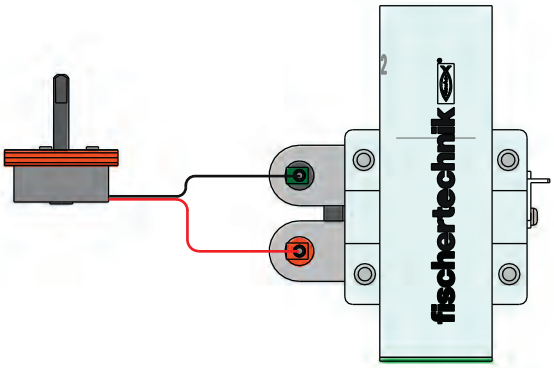
2
fischertechnik

Solarfahrzeug mit 3 Solarmodulen
Solar vehicle with 3 solar modules
Véhicule solaire avec trois modules solaires
Voertuig op zonne-energie met 3 zonne-energiemodules
Vehículo solar con 3 módulos solares
Veículo solar com 3 módulos solares
Veicolo ad energia solare con 3 moduli solari
Электромобиль с 3 солнечными модулями
配备 3 快太阳能模板太阳能电动车

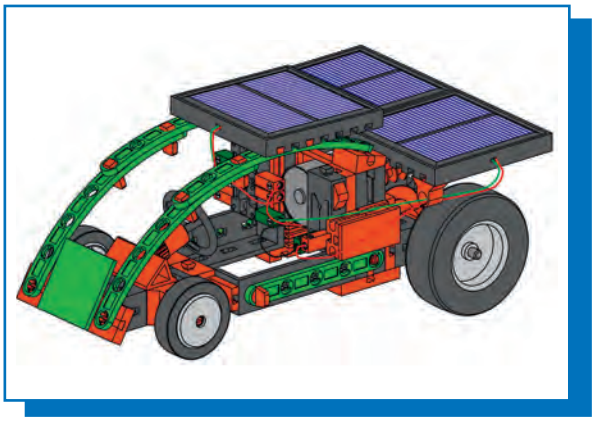

1-6

Seite	46
Page	46
Page	46
Bladzijde	46
Página	46
Pagina	46
Pagina	46
Страница	46
页次	46

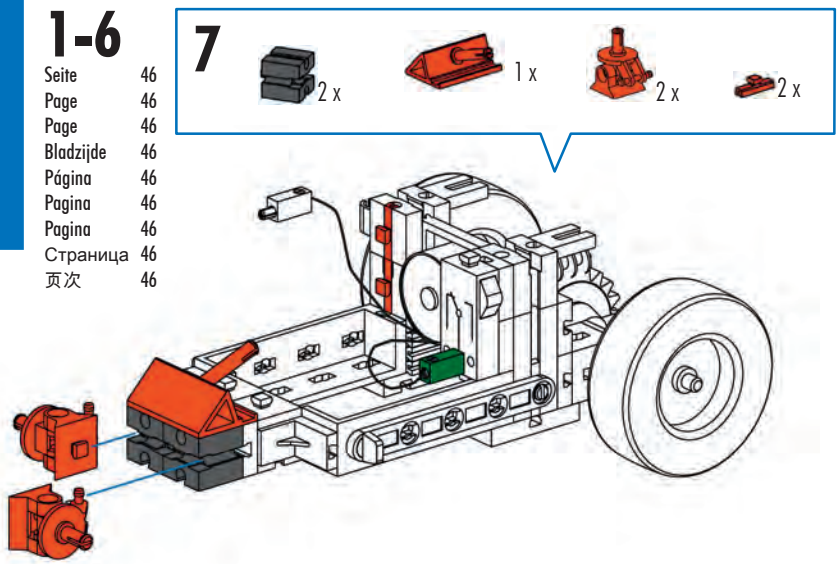

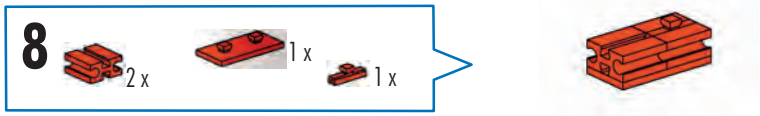

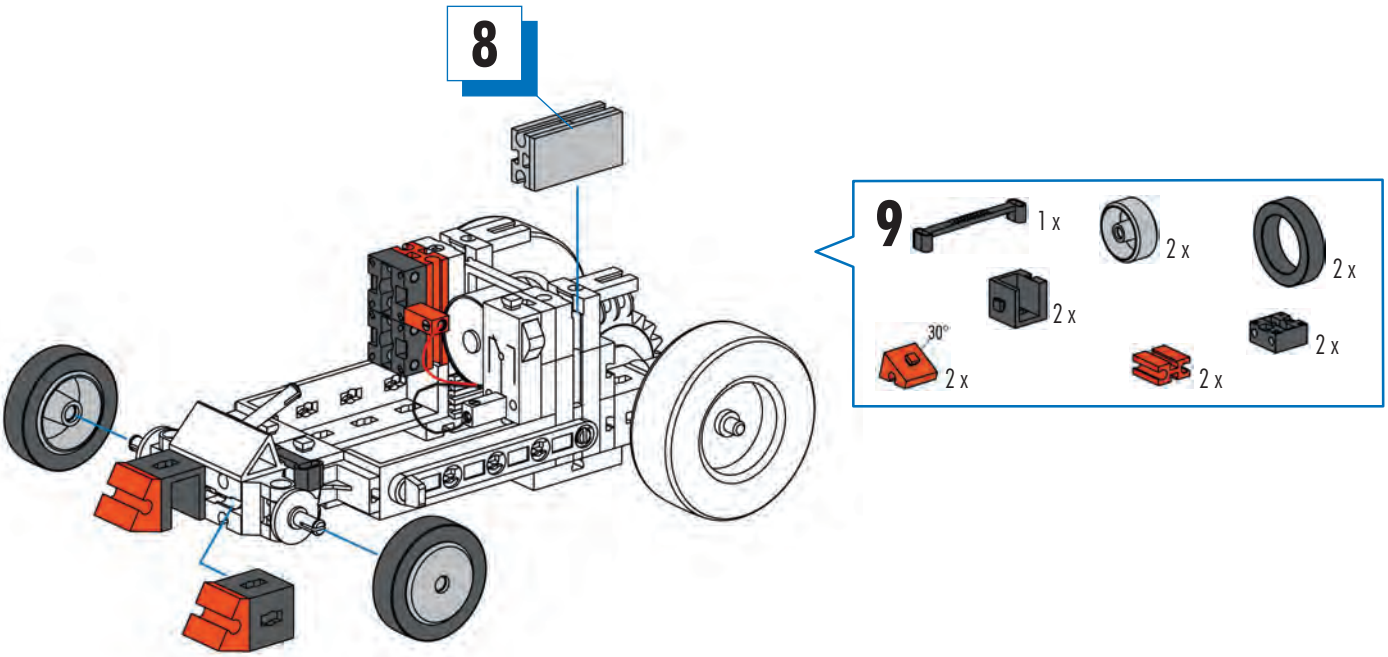

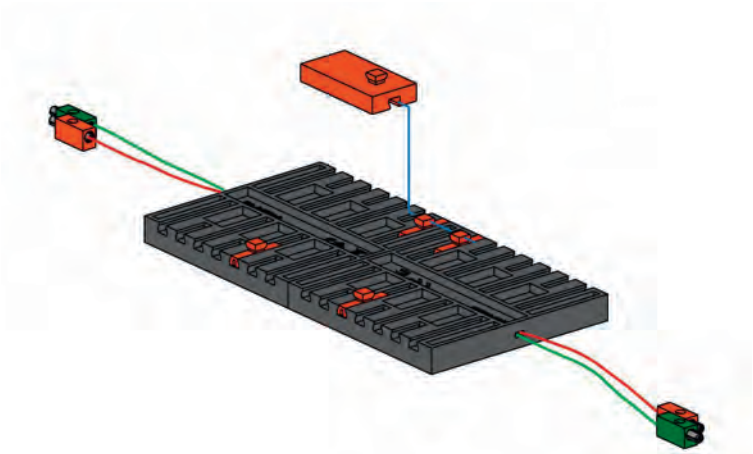

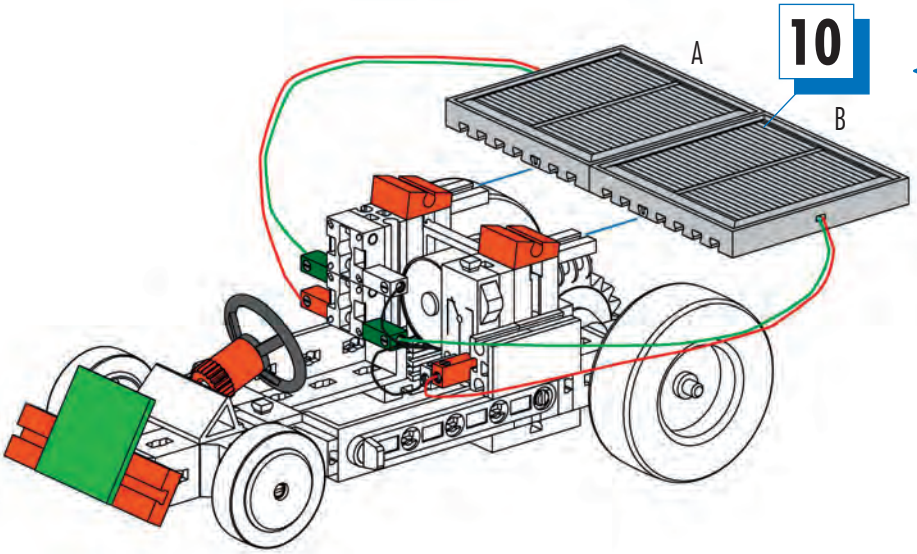
10
A
B

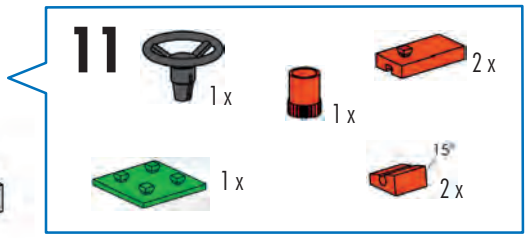
11
1 x
1 x
2 x
1 x
15°
2 x

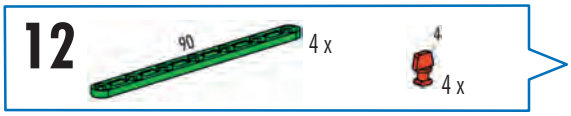
12
90
4 x
4
4 x

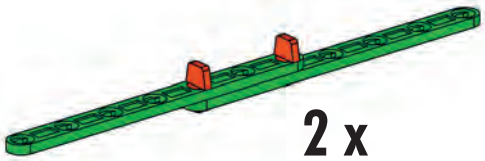
2 x

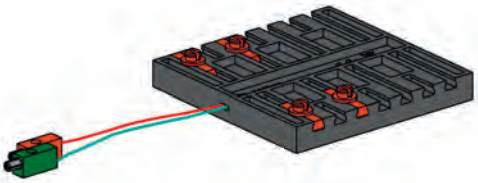

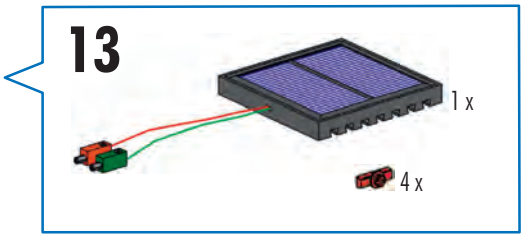
13
1 x
4 x

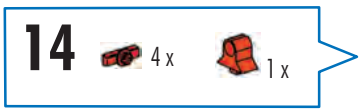
14
4 x
1 x

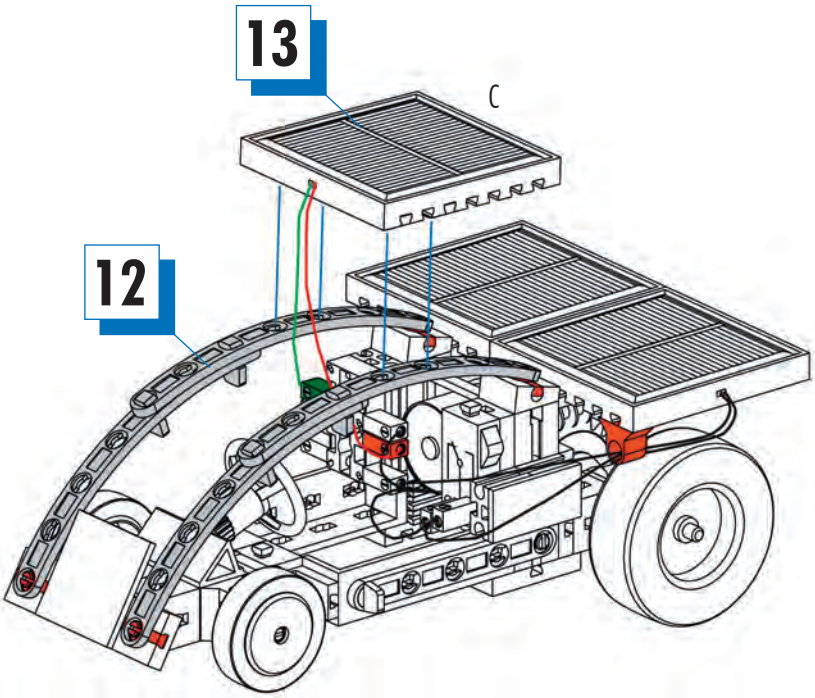
13
C
12

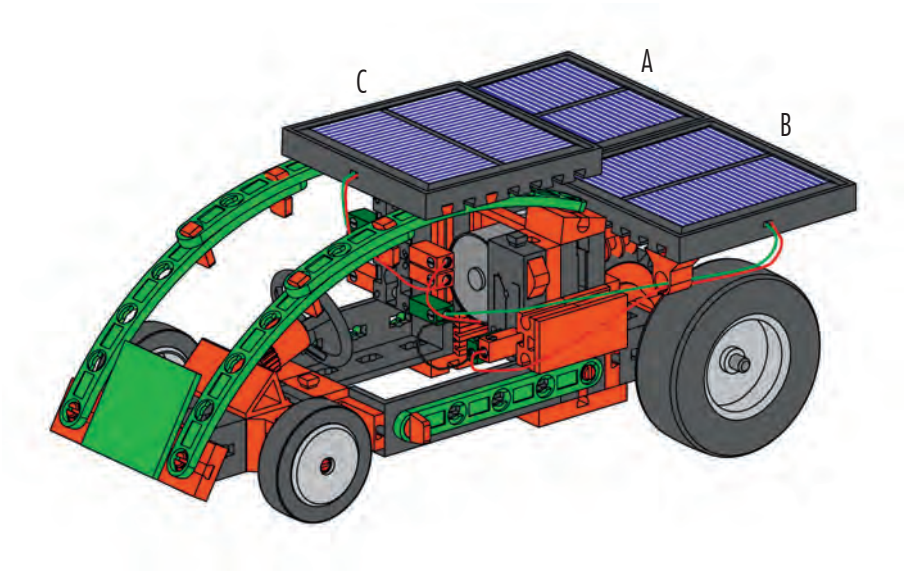
C
A
B

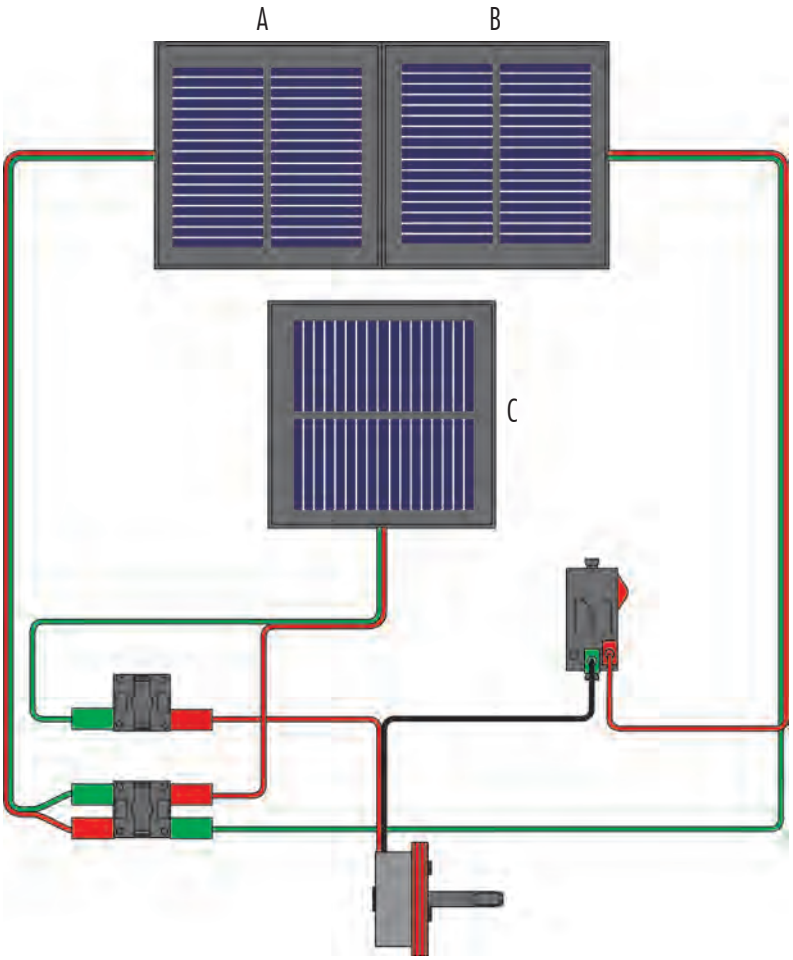
A
B
C

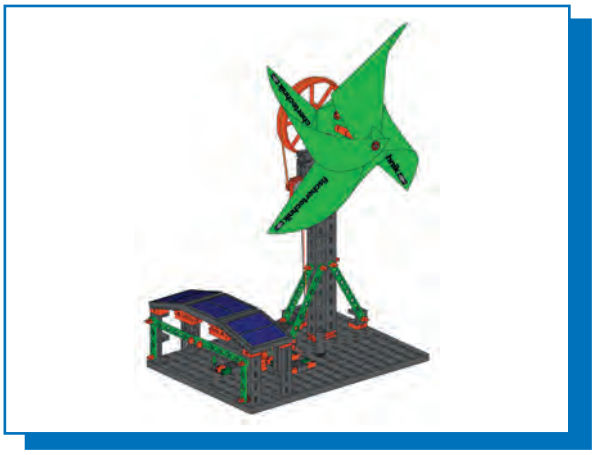

Erweitertes Ökohaus
Enhanced eco-house
Maison écologique élargie
Uitgebreid ecologisch huis
Eco casa ampliata
Casa ecológica ampliada
Casa ecológica ampliada
Расширенный „экологичный дом“
扩展的生态房屋

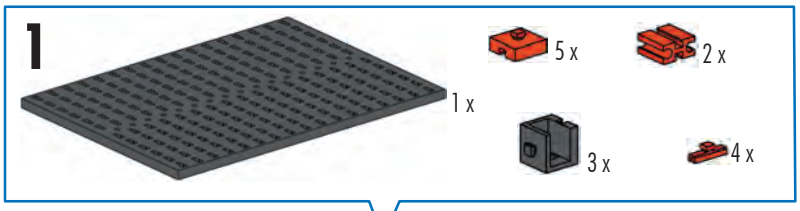

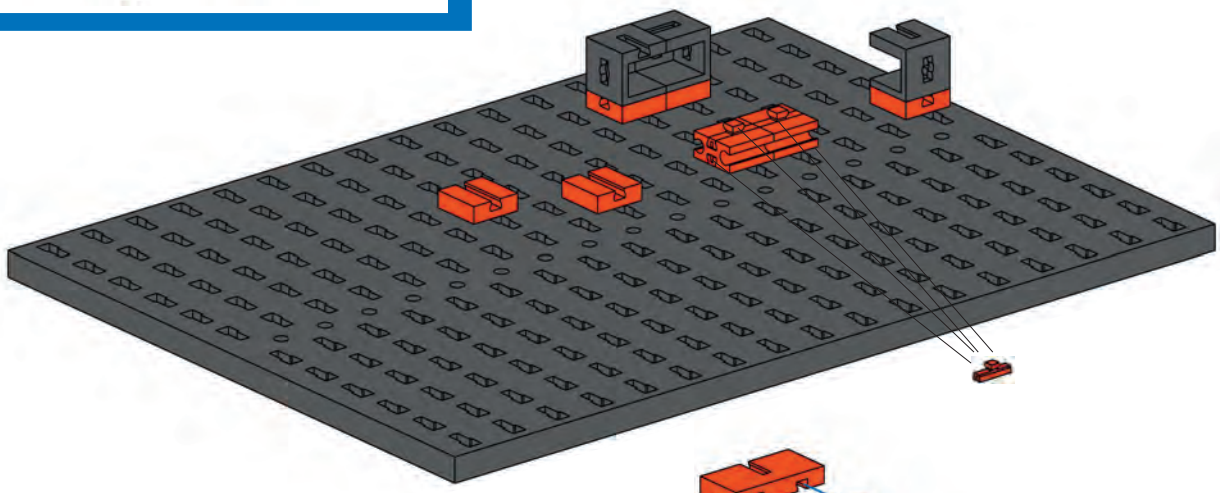

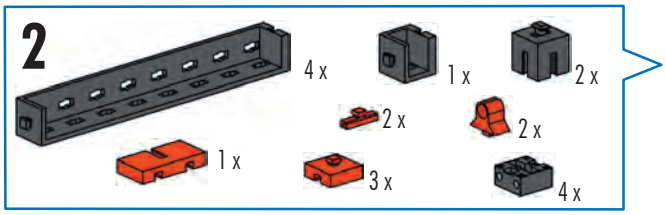

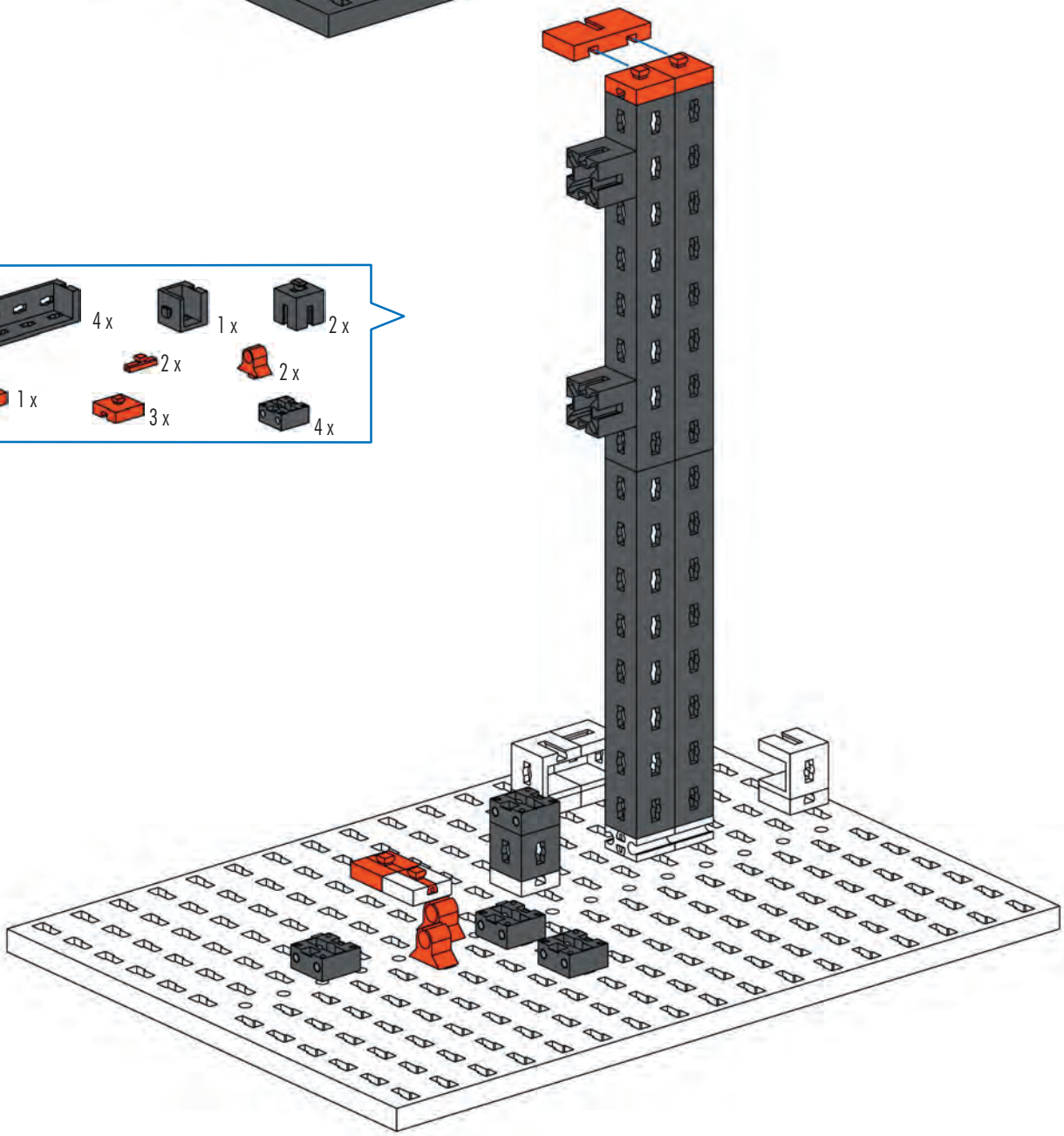

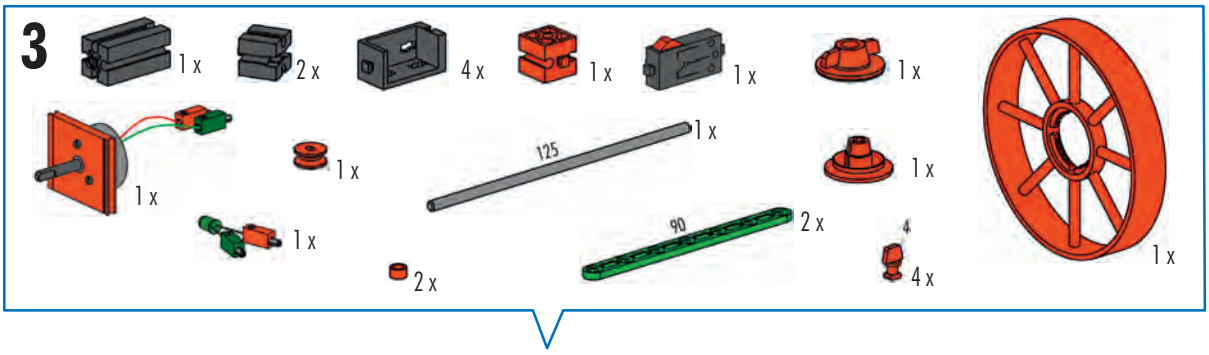

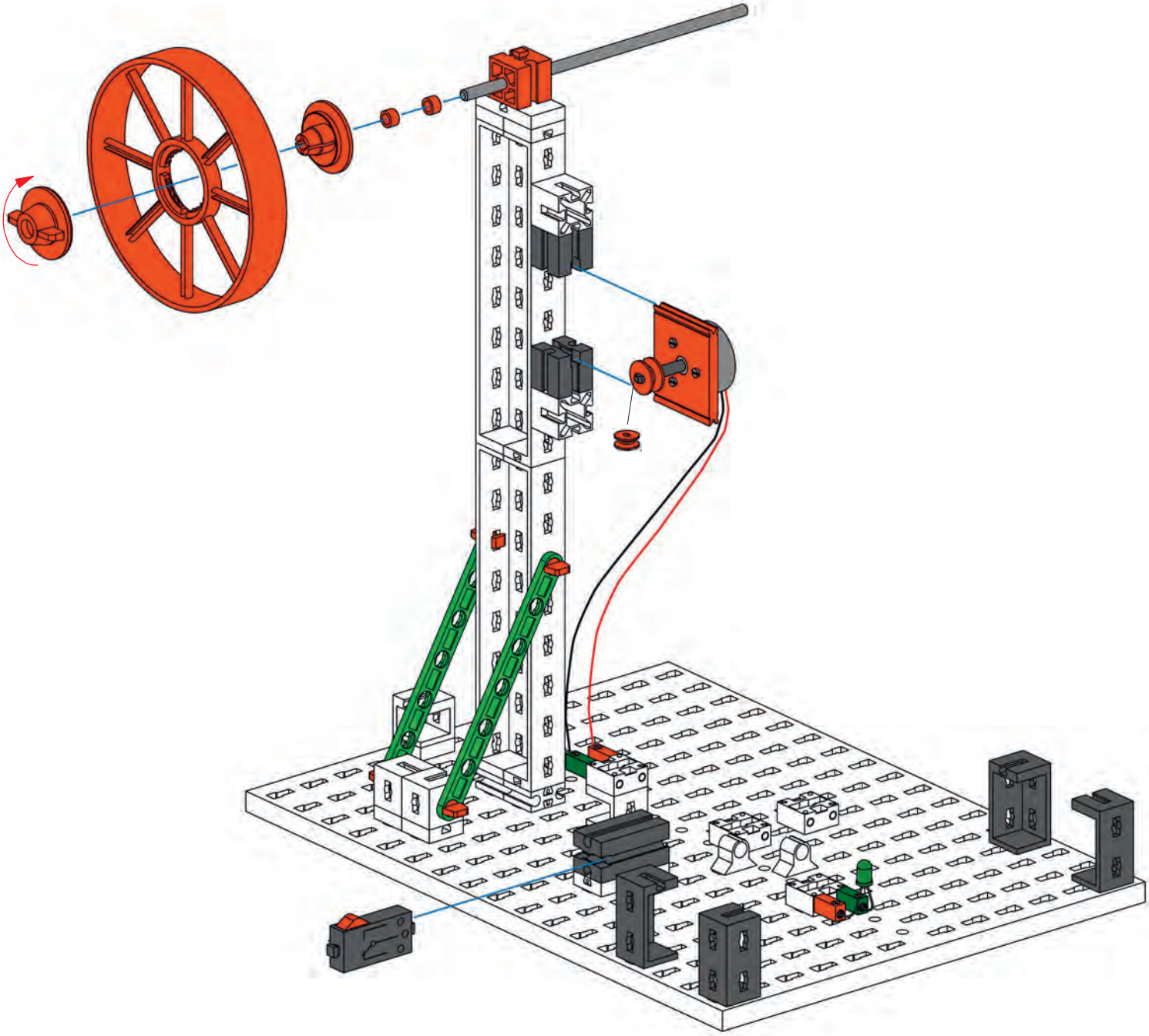

125 mm

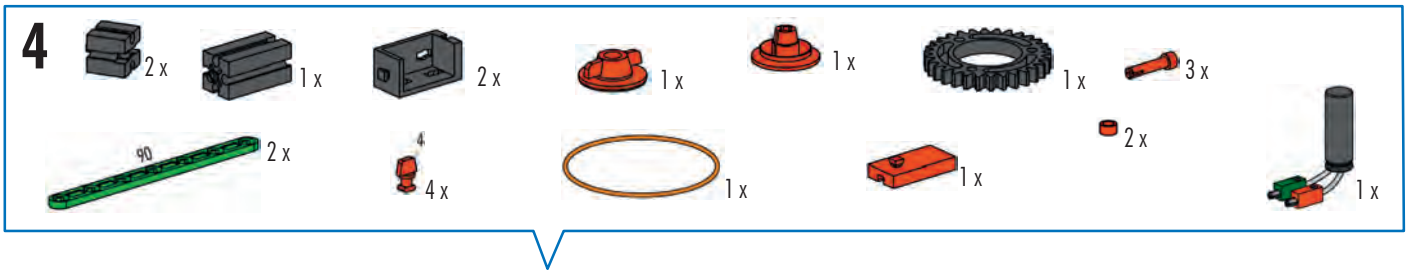
4
2 x
1 x
2 x
1 x
1 x
1 x
3 x
2 x
90
2 x
4
4 x
1 x
1 x
1 x

5
45
2 x
90
2 x
15°
4 x
4
3 x
6
3 x
2 x
1 x

6
≠
4

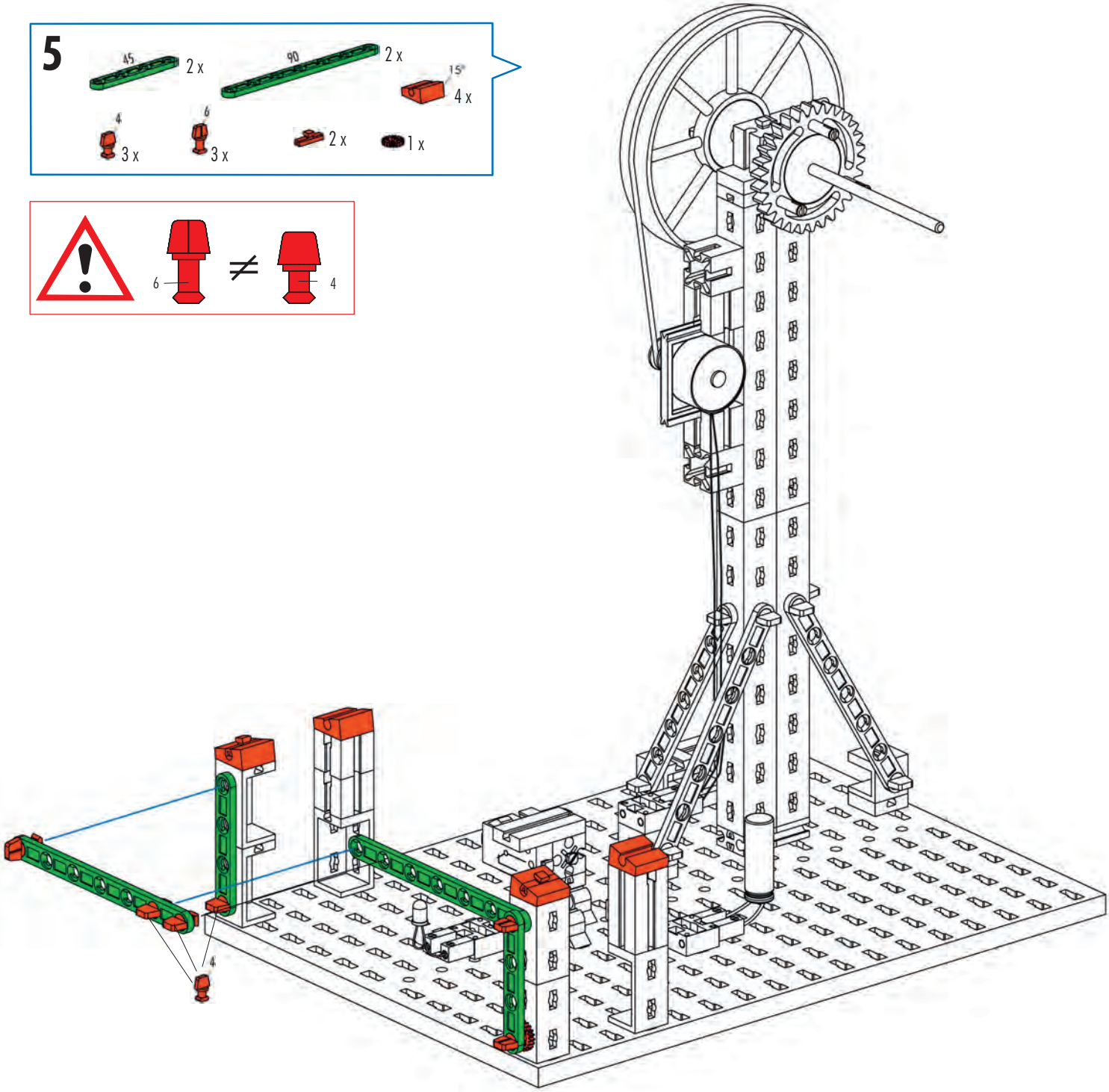
4

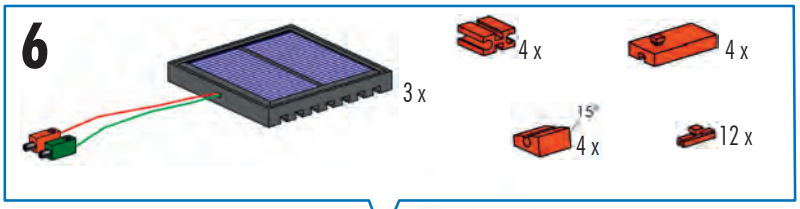
6
3 x
4 x
4 x
15°
4 x
12 x

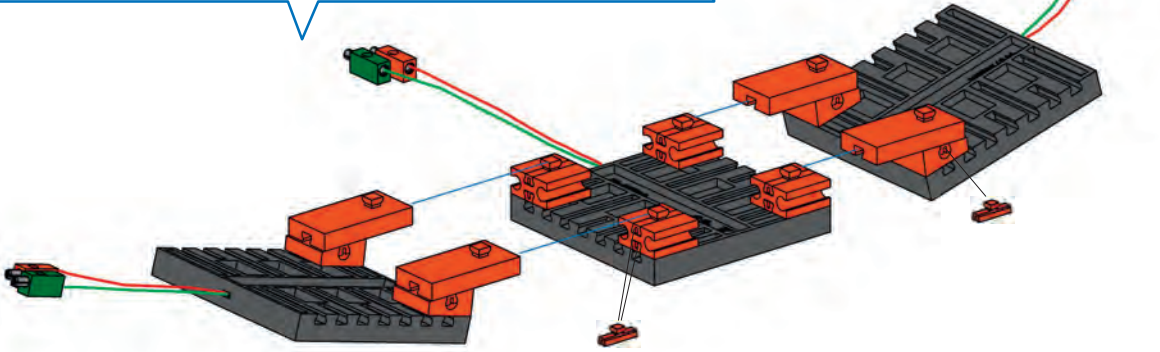

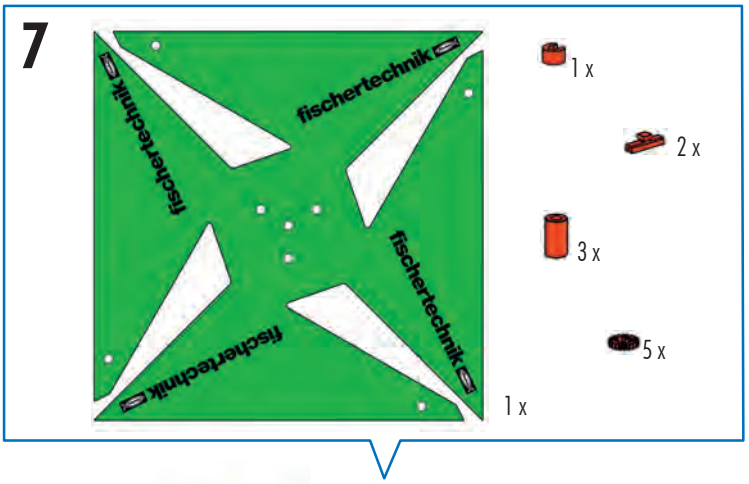
7
fischertechnik
fischertechnik
fischertechnik
fischertechnik
1 x
2 x
3 x
5 x
1 x

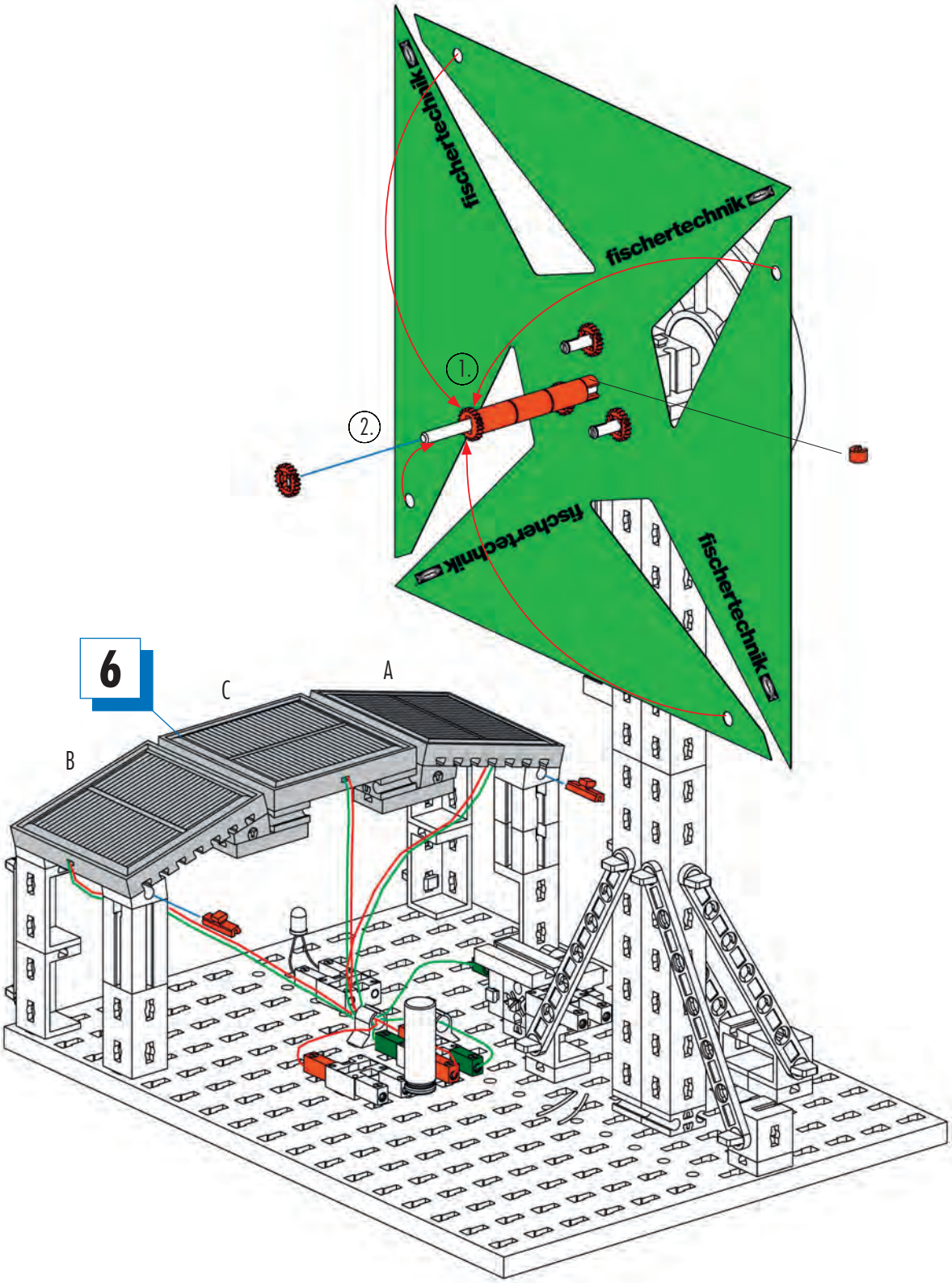
fischertechnik
fischertechnik
fischertechnik
fischertechnik
1.
2.
6
A
B
C

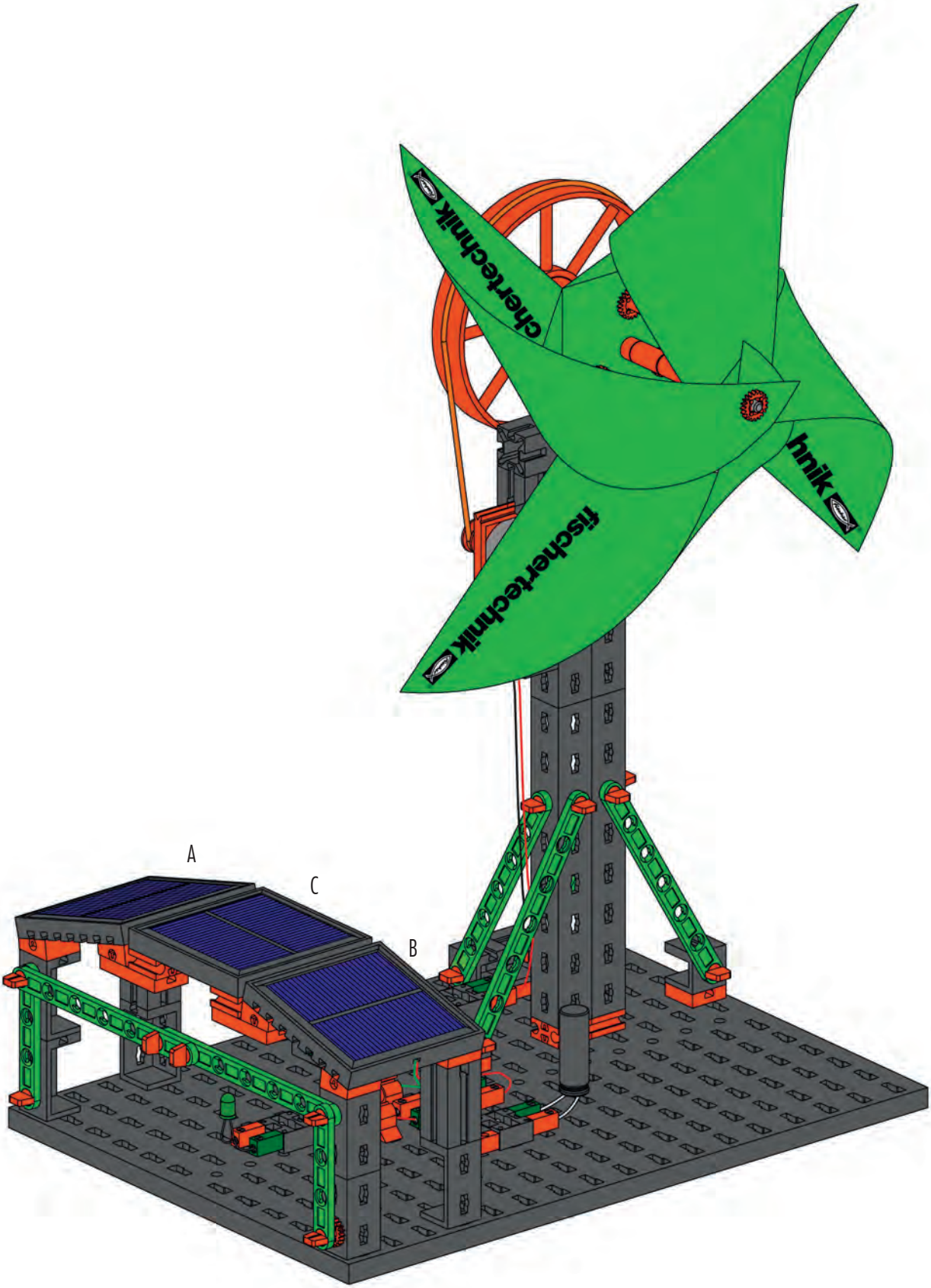
fischertechnik
fischertechnik
A
B
C

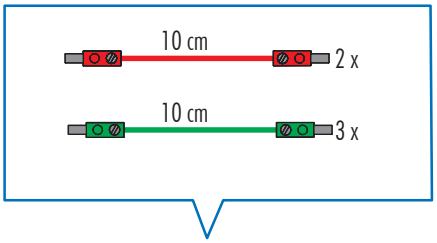
10 cm
2 x
10 cm
3 x

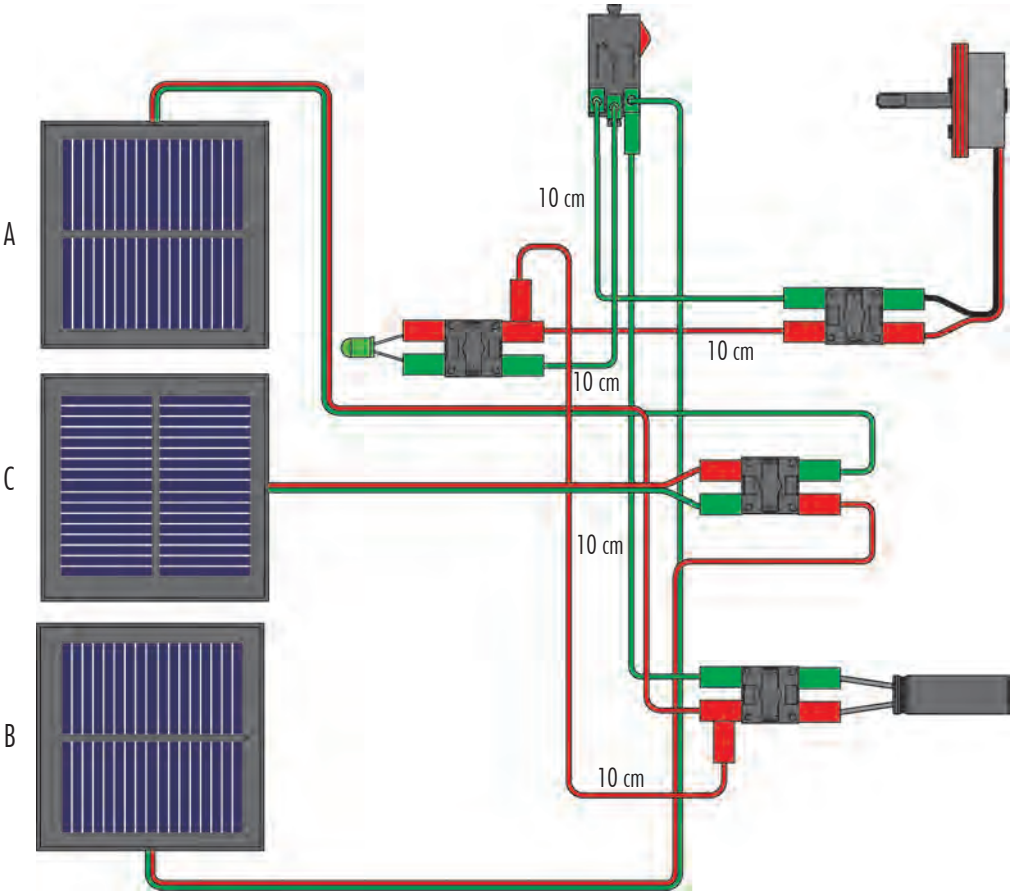
A
C
B
10 cm
10 cm
10 cm
10 cm
10 cm

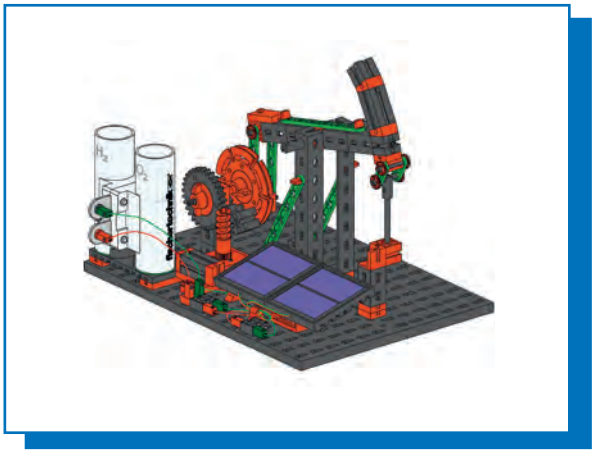

Solarpumpe mit Brennstoffzelle
Solar pump with fuel cell
Pompe solaire à cellule électrochimique
Zonne-energiepomp met brandstofcel
Bomba solar con célula de combustible
Bomba solar com célula a combustível
Pompa solare con cella di carburante
Солнечный насос с топливным элементом
配备燃料电池的太阳能泵

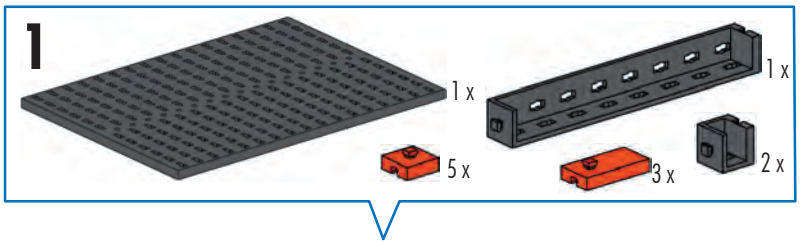

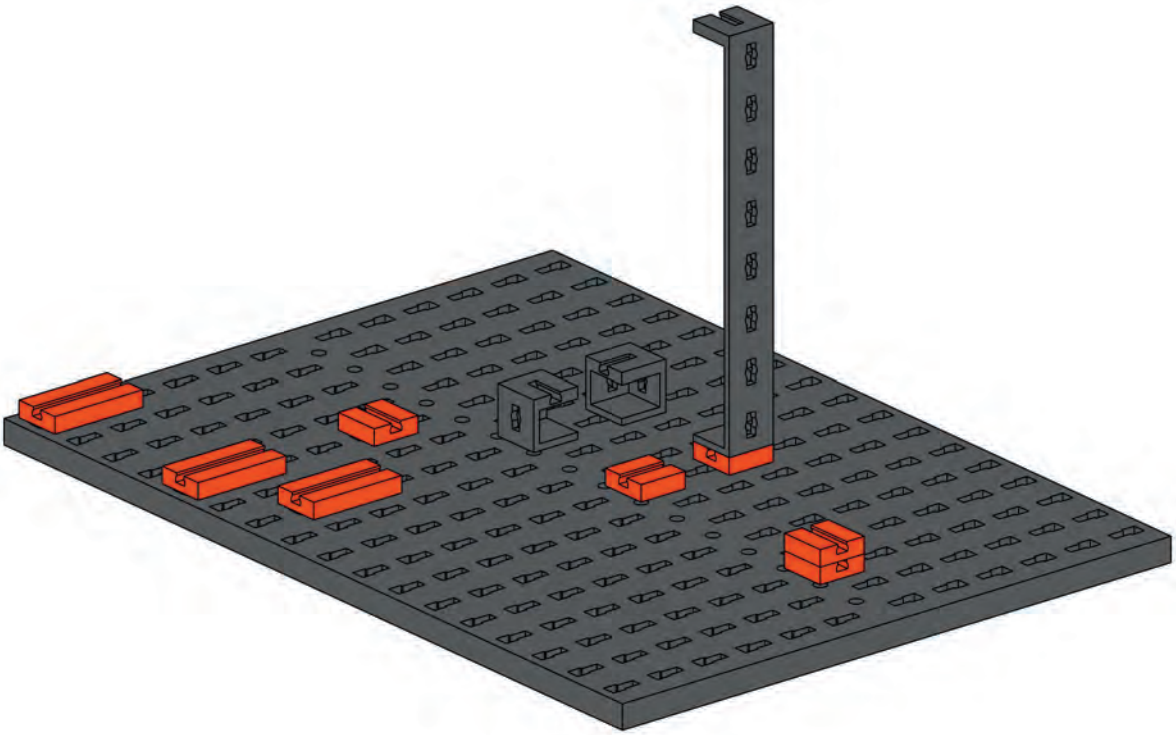

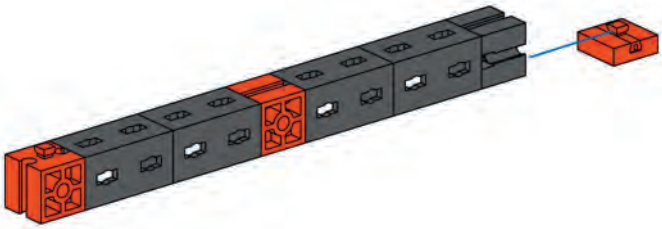

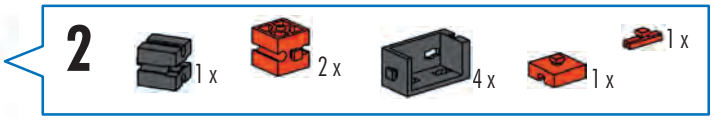

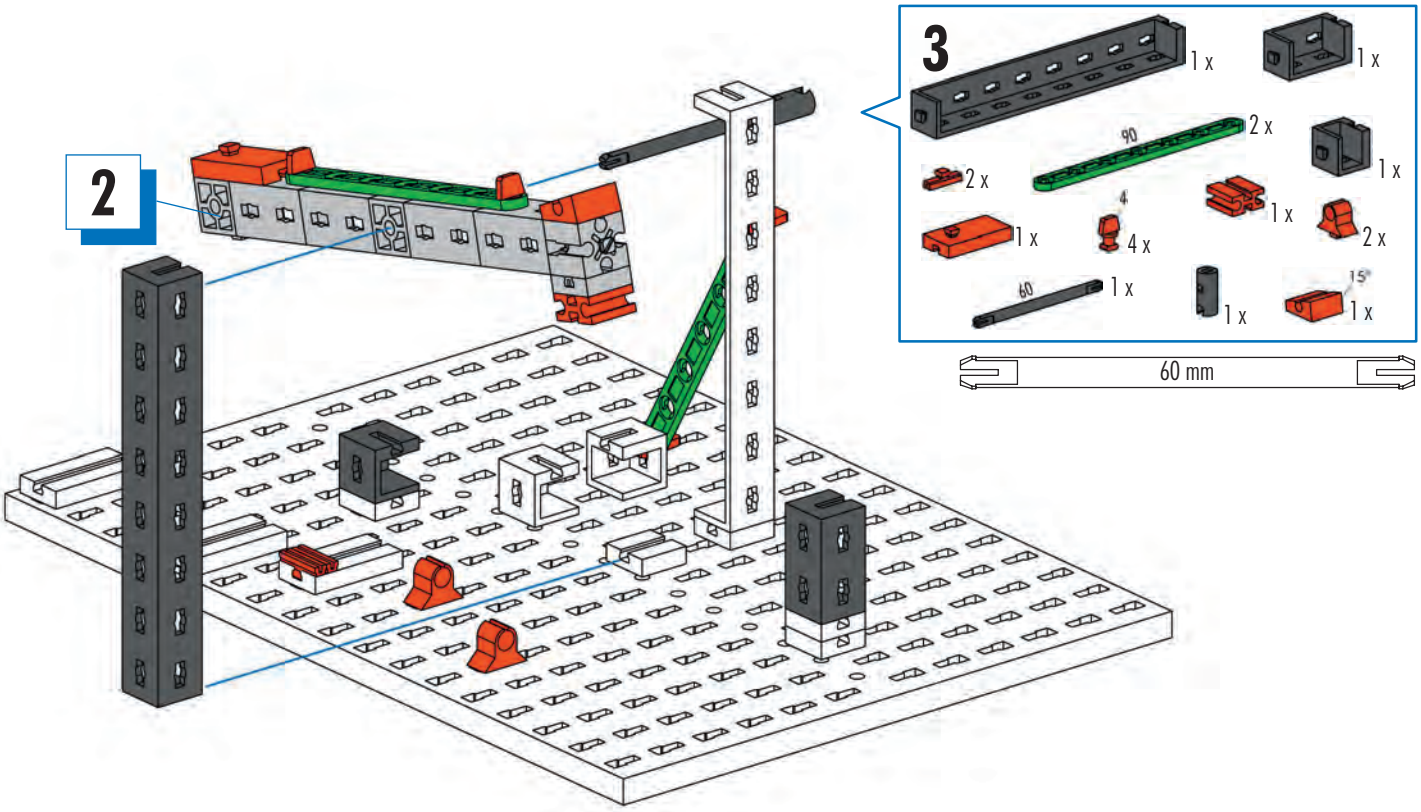
2
3
1 x
1 x
90
2 x
2 x
1 x
4
1 x
4 x
1 x
2 x
60
1 x
1 x
15°
1 x
60 mm

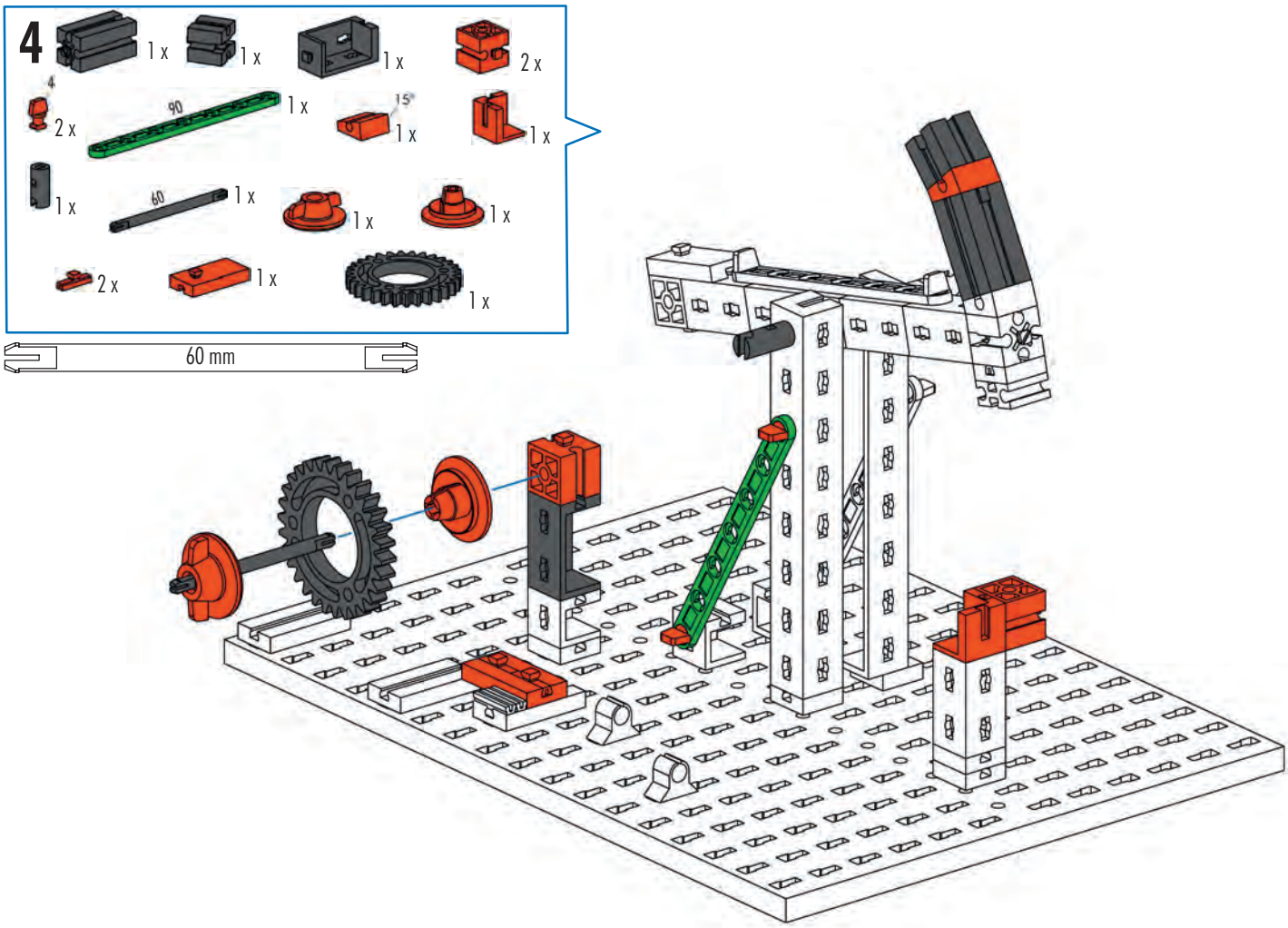
4
1 x
1 x
1 x
2 x
4
2 x
90
1 x
15°
1 x
1 x
1 x
60
1 x
1 x
1 x
2 x
1 x
1 x
60 mm

5
1 x
1 x
1 x
2 x

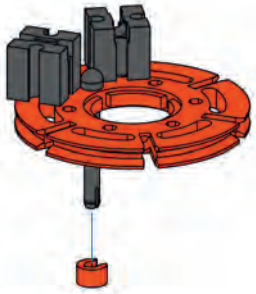

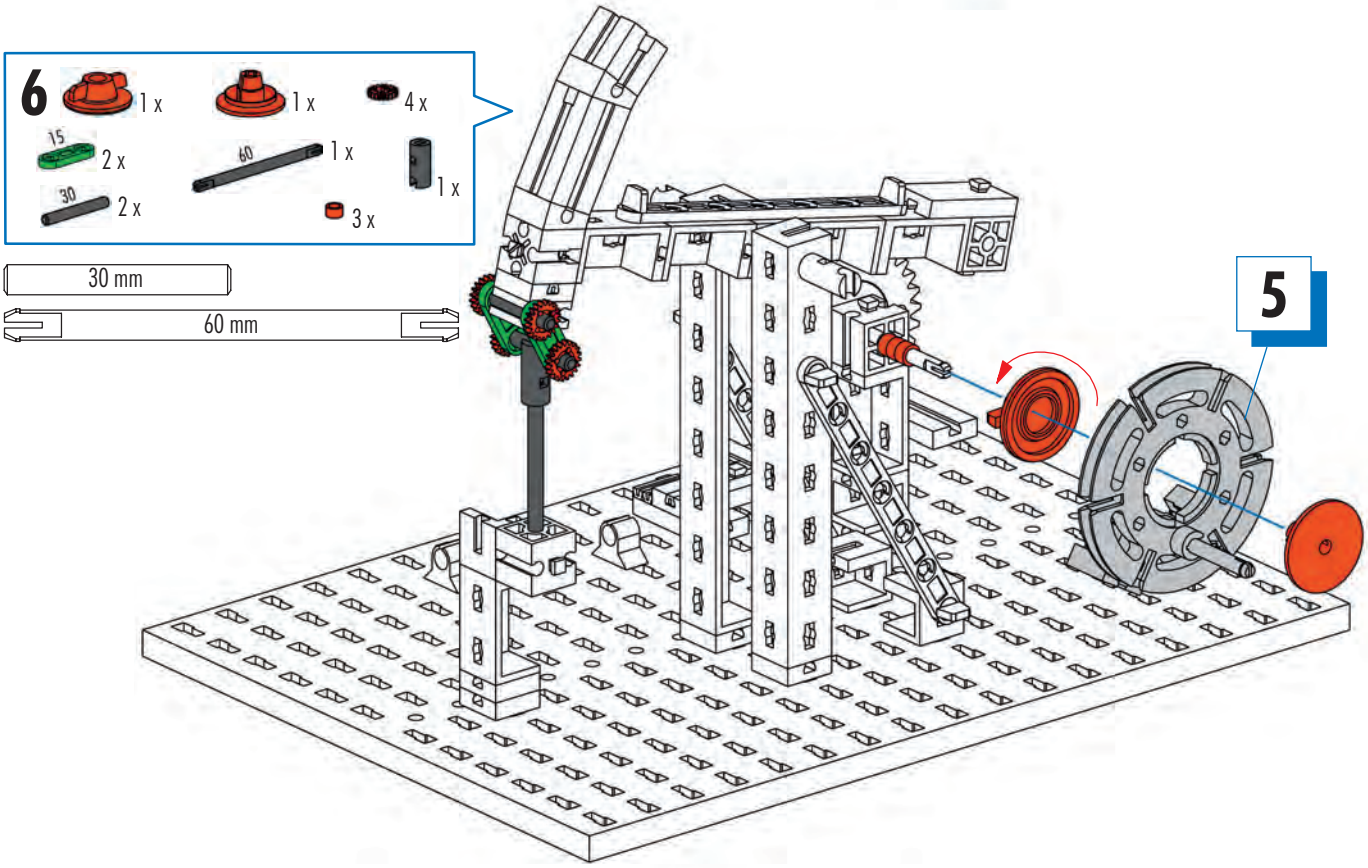
6
1 x
1 x
4 x
15
2 x
60
1 x
1 x
30
2 x
3 x
30 mm
60 mm
5

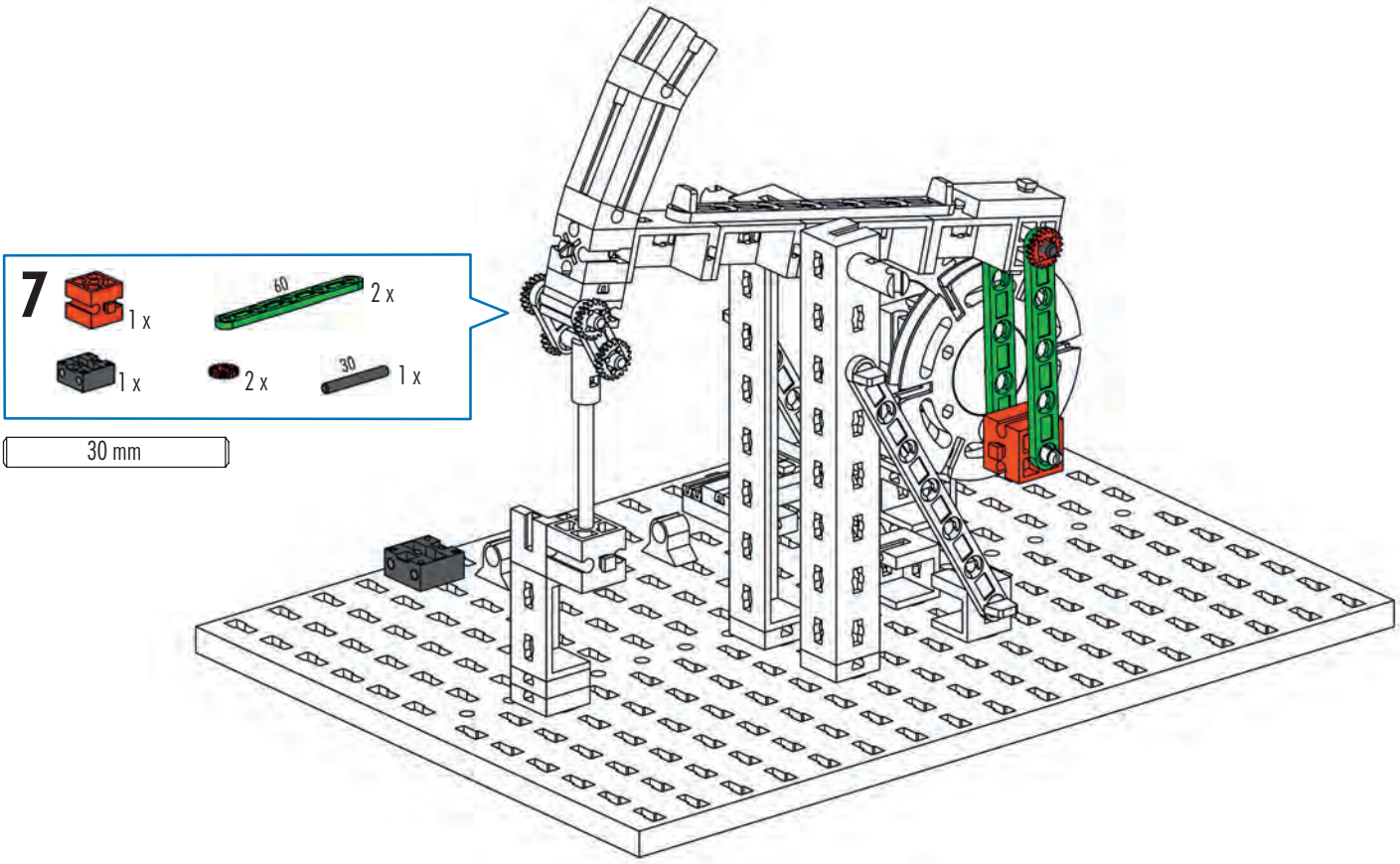
7
1 x
60
2 x
1 x
2 x
30
1 x
30 mm

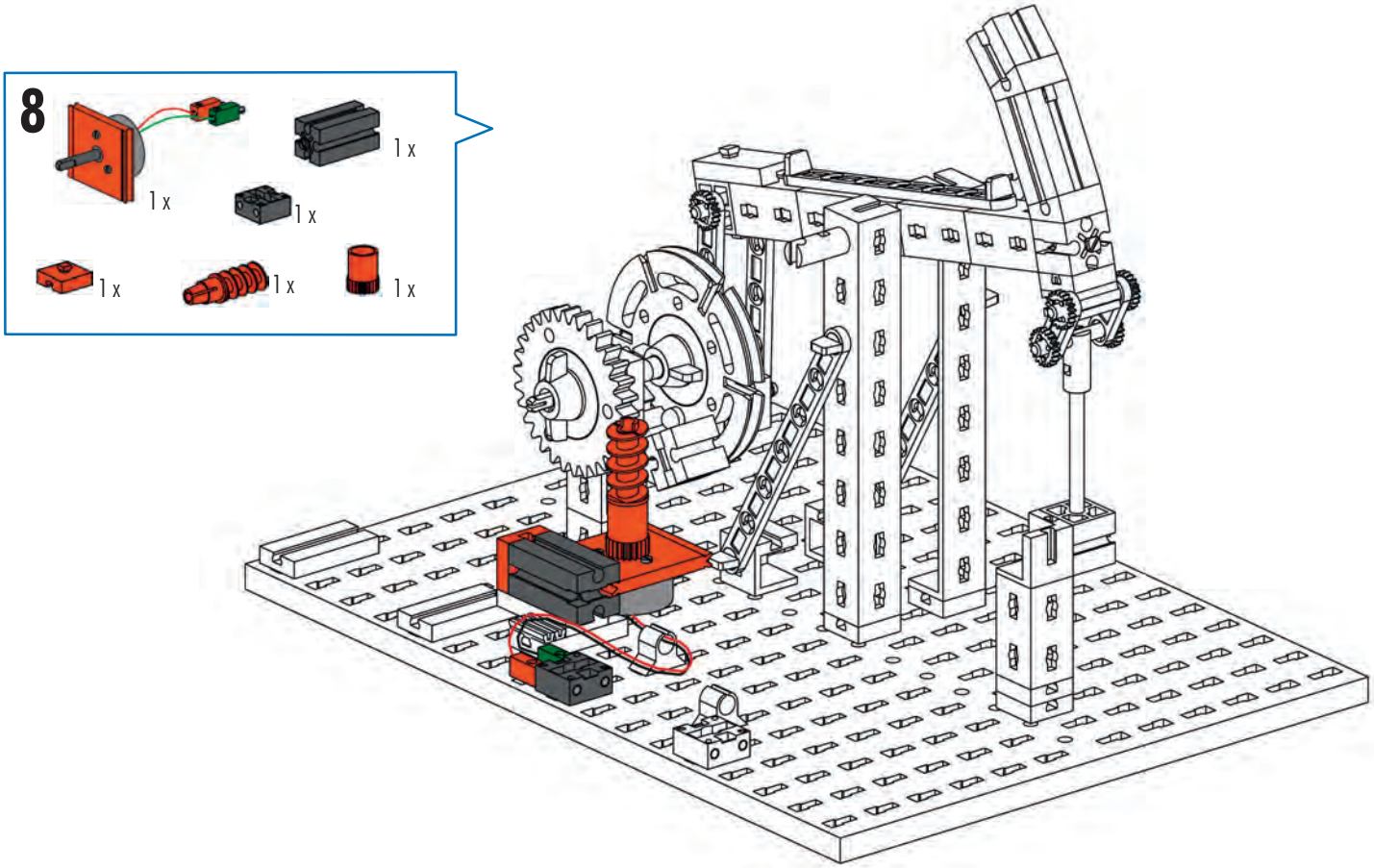
8
1 x
1 x
1 x
1 x
1 x
1 x

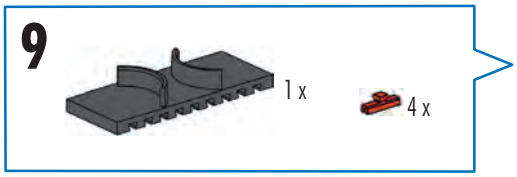
9
1 x
4 x

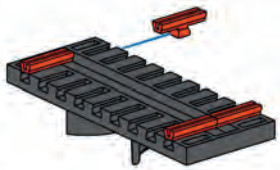

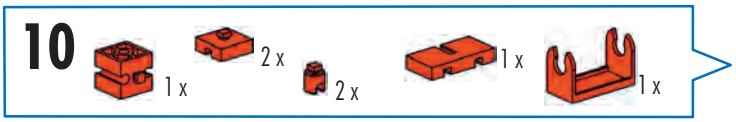
10
1 x
2 x
2 x
1 x
1 x

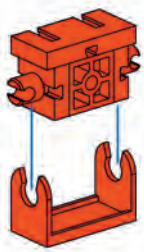

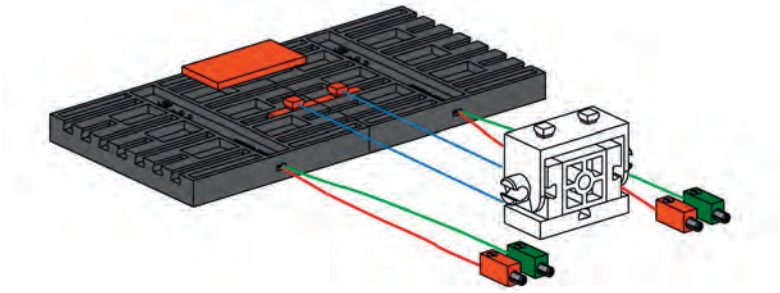

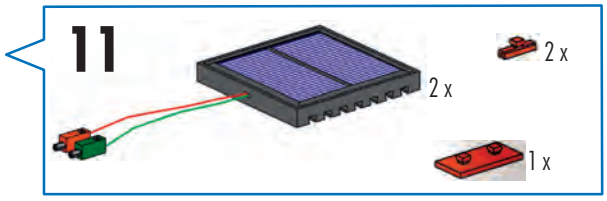
11
2 x
2 x
1 x

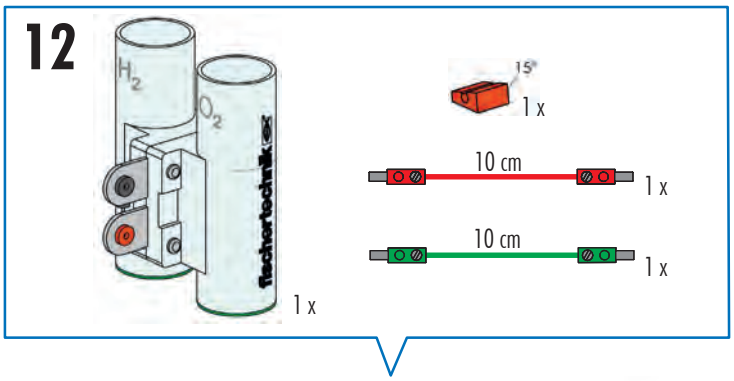
12
H2
O2
fischertechnik
1 x
15°
1 x
10 cm
1 x
10 cm
1 x

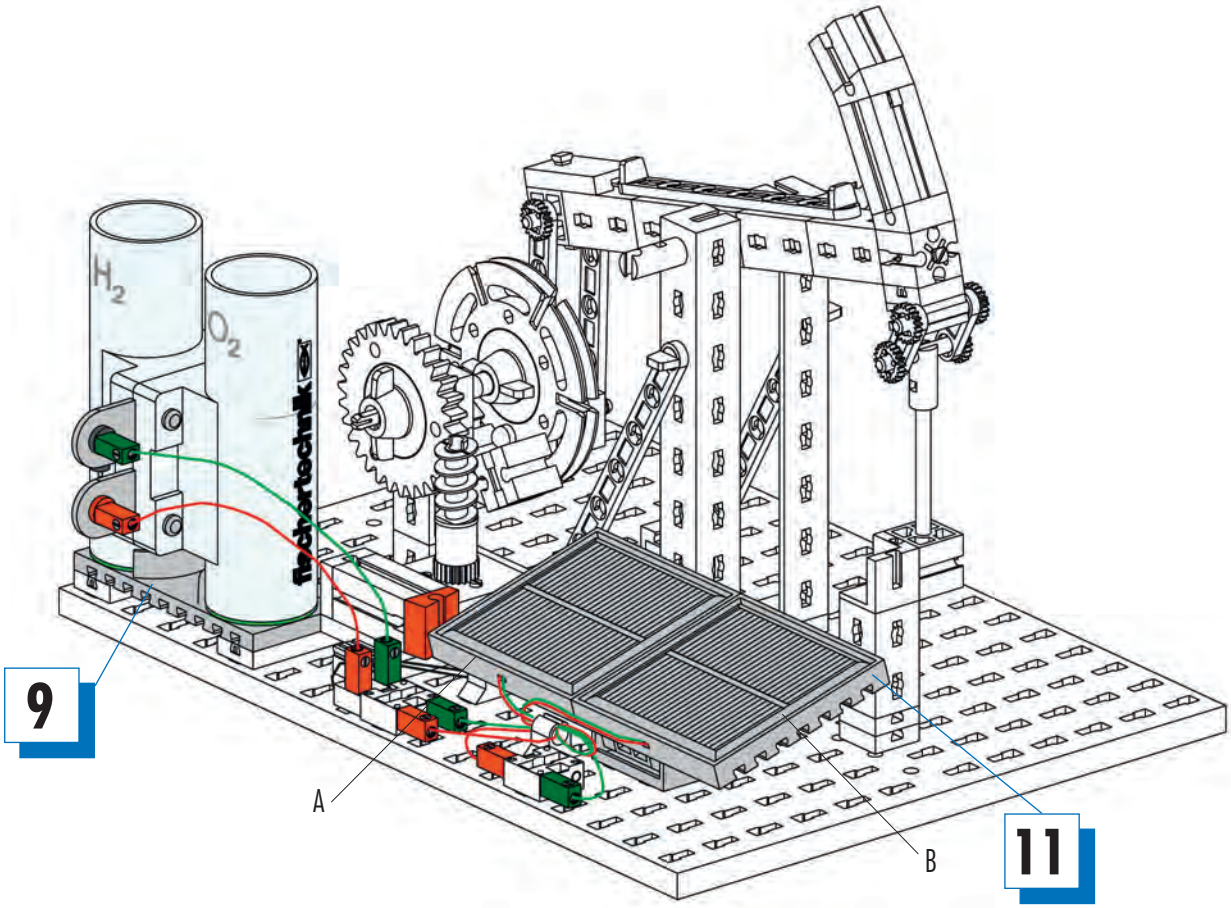
H2
O2
fischertechnik
9
A
B
11

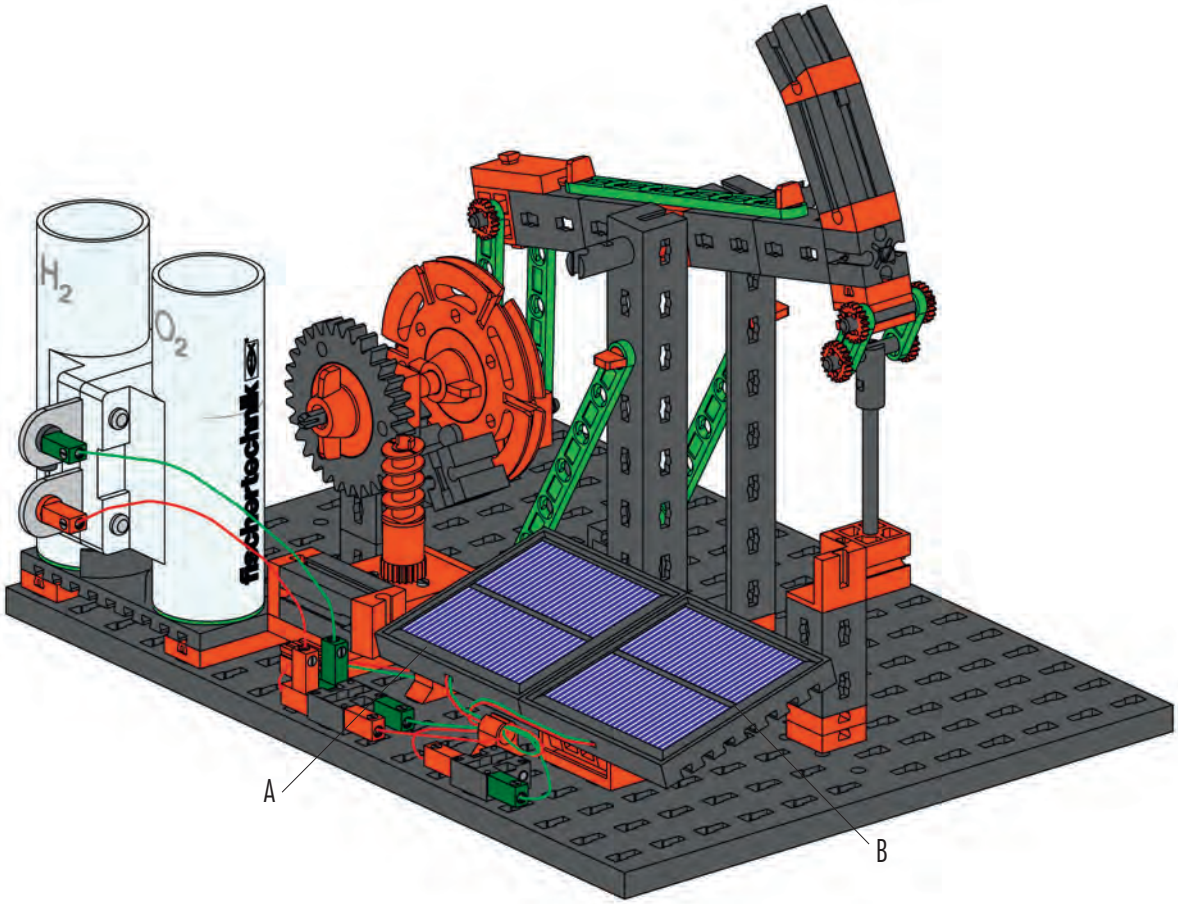
H_2
O_2
fischertechnik
A
B

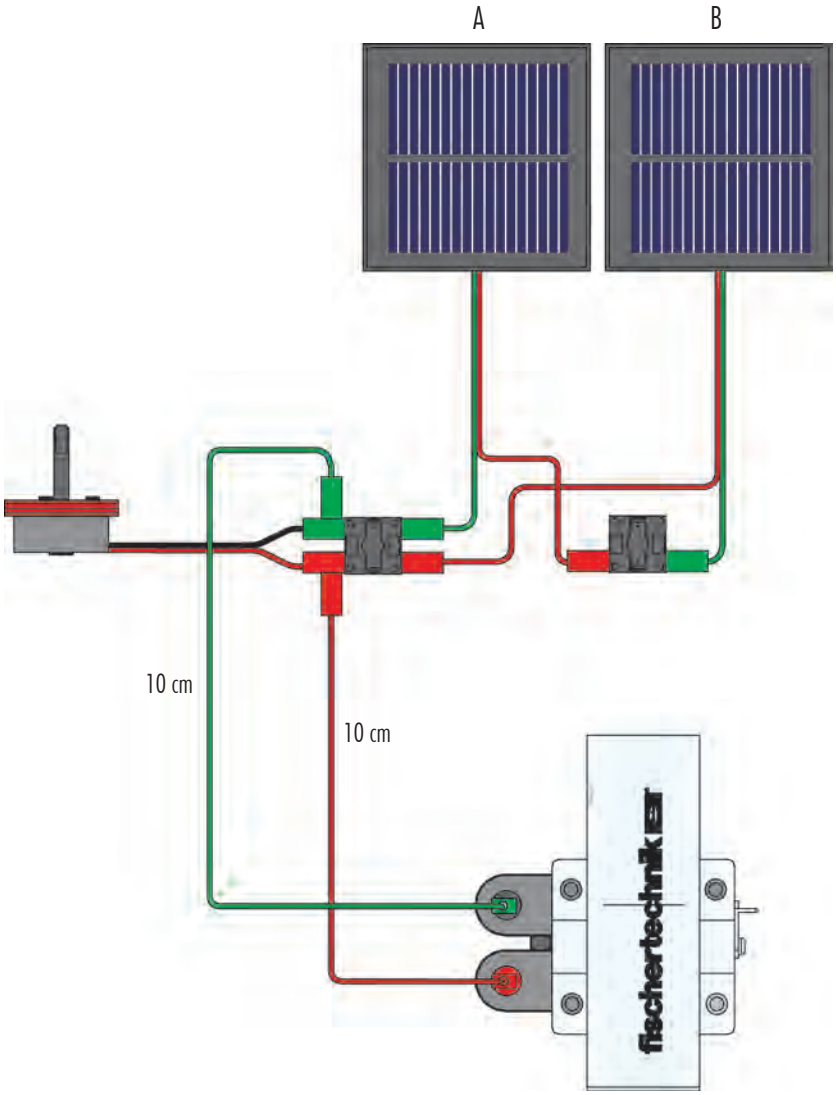
A
B
10 cm
10 cm
fischertechnik

Hinweise zum Umweltschutz
Die elektrischen und elektronischen Bauteile dieses Baukastens (z. B. Motoren, Lampen, Sensoren) gehören nicht in den Hausmüll. Sie müssen am Ende ihrer Lebensdauer an einem Sammelpunkt für das Recycling von elektrischen und elektronischen Geräten abgegeben werden.
Das Symbol auf dem Produkt, der Verpackung oder der Anleitung weist darauf hin.

Instructions for Environmental Protection
Do not put the electrical and electronic components of this construction kit such as motors, lights and sensors in the household waste. At the end of their service life, take them to a collection point for the recycling of electrical and electronic devices. The symbol on the product, packaging or the instructions shows this.

Remarques de protection de l'environnement
Les composantes électriques et électroniques de ce coffret (par ex. moteurs, lampes, capteurs) ne doivent pas être jetées avec les ordures ménagères. Lorsqu'elles ne sont plus utilisables, il faut les remettre auprès d'un centre de collecte spécialisé dans le recyclage des appareils électriques et électroniques. Le symbole sur le produit, l'emballage ou la notice d'instructions le signale.

Bescherming van het milieu
De elektrische en elektronische onderdelen van deze module (bijv. motoren, lampen, sensoren) behoren niet bij het huisvuil.Aan het einde van hun levensduur moeten ze worden ingeleverd bij een verzamelplaats voor de recycling van elektrische en elektronische apparaten.Het symbool op het product, de verpakking of de gebruiksaanwijzing wijst je daar ook op.

Notas con respecto a la protección del medio ambiente
Los componentes eléctricos y electrónicos de esta unidad modular (p. ej. motores, lámparas, sensores) no han de tirarse a la basura casera. Al final de su vida útil tienen que ser entregados en un puesto colector para el reciclaje de aparatos eléctricos y electrónicos. El símbolo sobre el producto, el embalaje o las instrucciones lo señala.

Instruções para a proteção do meio ambiente
Os componentes elétricos e eletrônicos deste módulo (p.ex. motores, lâmpadas, sensores) não pertencem ao lixo doméstico. Eles devem ser entregues, no final da sua vida útil, num posto de coleta para a reciclagem de aparelhos elétricos e eletrônicos. O símbolo no produto, na embalagem ou no manual indica isto.

Indicazioni sulla tutela ambientale
I componenti elettrici ed elettronici di questa scatola di montaggio (ad es. motori, lampadine, sensori) non vanno smaltiti tra i rifiuti domestici. Alla fine della loro durata di utilizzo devono essere consegnati a un centro di raccolta adibito al riciclaggio di apparecchi elettrici ed elettronici.
Ciò viene indicato dal simbolo che si trova sul prodotto, sull'imballo o sul manuale d'istruzioni.

Указания по охране окружающей среды
Электрические и электронные детали этого комплекта (датчики, электромоторы, лампочки и др.) нельзя выбрасывать с бытовым мусором. После того как они
отслужат свой срок, их нужно сдать для переработки на сборный пункт электрических и электронных приборов.
На это указывает знак на изделии, на упаковке или на инструкции.

有关环保的提示
不得将本组件中的电气和电子部件 (如电机，灯炮，
传感器) 当作家庭垃圾扔掉。
等它们的使用寿命结束后，应将它们送抵电气和电子器材回收站。
产品、包装或说明书上的标记也说明这一规定。

146 405 · 05/13 · Co · Printed in Germany · Technische Änderungen vorbehalten · Subject to technical modifications

U4