fischertechnik

PROFI

Bauanleitung
Assembly instruction
Instructions de montage
Bouwhandleiding
Instrucciónes de construcción
Manual de montagem
Istruzioni di montaggio

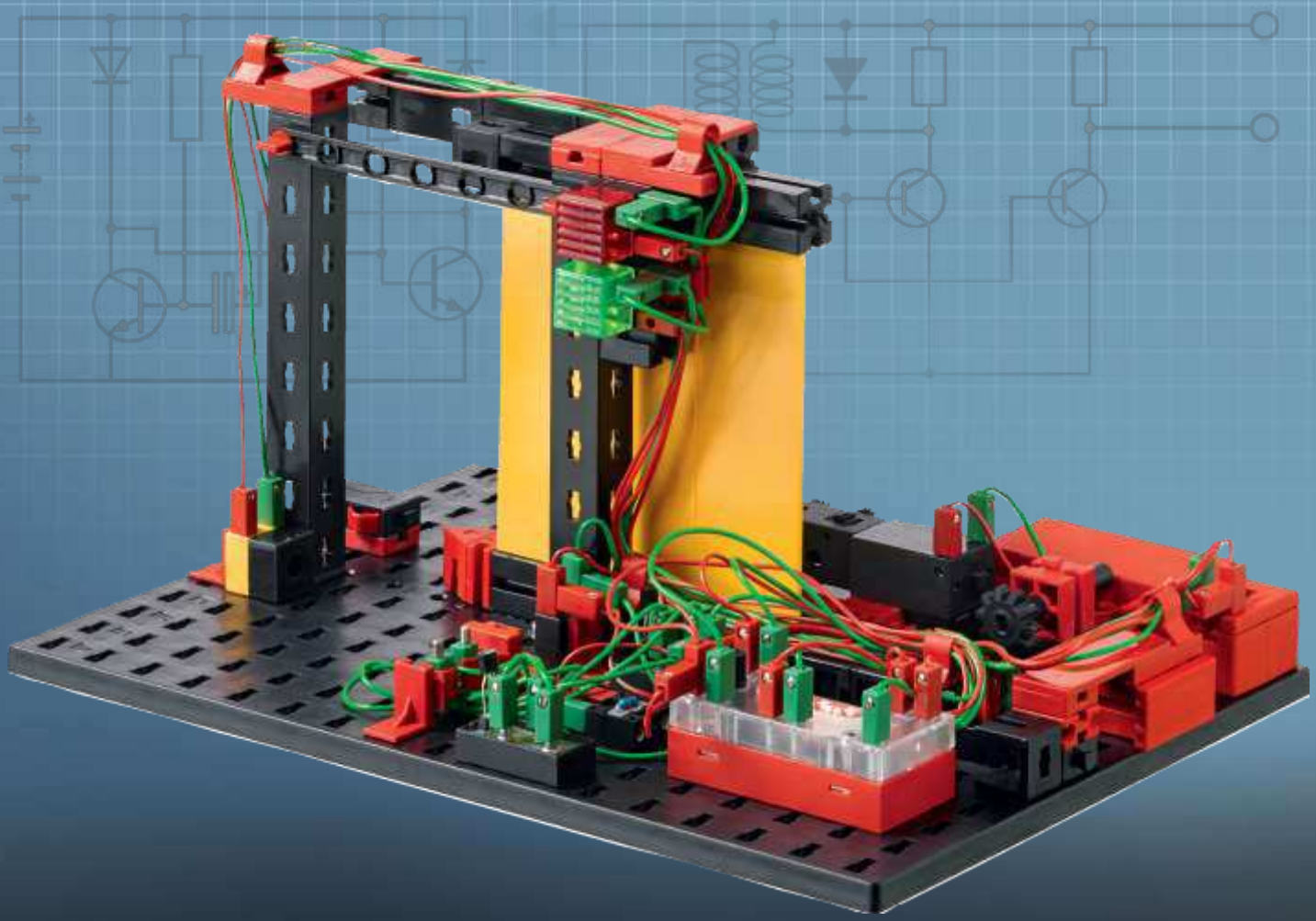

Electronics

16 MODELS

Inhalt
Contents
Contenu
Inhoud
Contenido
Conteúdo
Contenuto
Содержание
目录

Einzelteilübersicht / Spare parts list / Liste des pièces détachées / Onderdelenoverzicht / Lista da piezas / Resumo de peça individual / Singoli componenti / Перечень деталей / 零件概览 2

Montagetipps / Tips for assembly / Tuyaux pour le montage / Montagetips / Consejos para el montaje / "Dicas" para montagem / Consigli per il montaggio / Советы по сборке / 装配建议 3

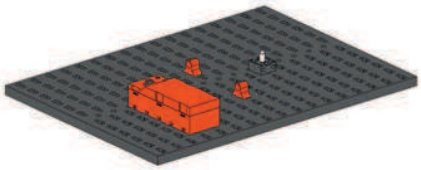

Einfacher Stromkreis / Simple electrical circuit / Simple circuit électrique / Eenvoudig stroomcircuit / Circuito de corriente simple / Circuito elétrico simples / Circuito elettrico semplice / Простая электрическая цепь / 简单电路 6

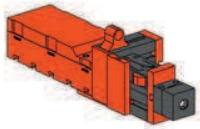

Taschenlampe / Flashlight / Lampe de poche / Zaklamp / Linterna / Lanterna / Torcia elettrica / Настольная лампа / 手电筒.....7

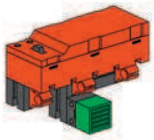

Durchgangsprüfer / Continuity tester / Contrôleur de continuité / Ohmmeter / Probador de continuidad / Dispositivo de teste de continuidade / Misuratore di continuità / Тестер / 断路检测仪 8

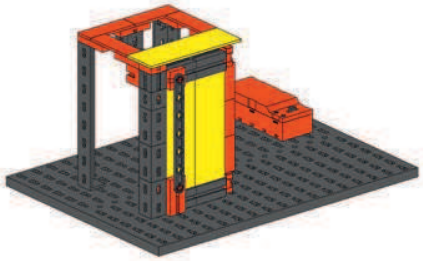

Kühlschrankbeleuchtung / Refrigerator light / Éclairage d'un réfrigérateur / Koelkastverlichting / Iluminación de refrigerador / Iluminação de refrigerador / Illuminazione frigorifero / Освещение холодильника / 冰箱照明灯 9

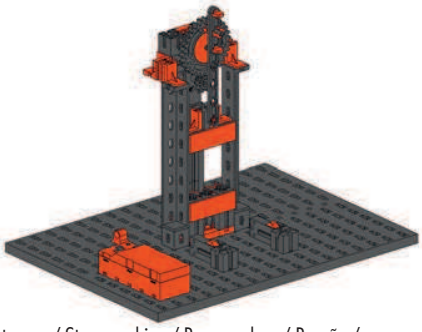

Stanze / Punch / Estampe / Stansmachine / Punzonadora / Punção / Pressa per coniare / Высечной пресс / 冲床 13

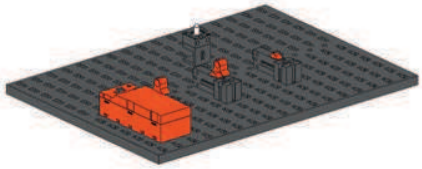

Parallelschaltung/ Parallel connection / Montage parallèle / Parallelschakeling / Conexión en paralelo / Conexão em paralelo / Collegamento in parallelo / Параллельное соединение / 并联 19

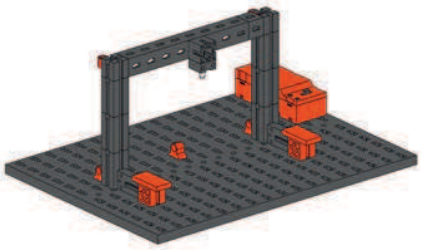

Flurbeleuchtung / Hallway lighting / Éclairage d'un couloir / Vloerverlichting / Iluminación se pasillo / Iluminação de corredor / Illuminazione corridoio / Освещение коридора / 走廊照明灯 21

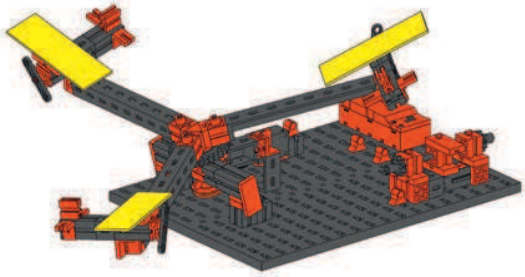

Karussell mit Polwendeschalter / Merry-go-round with pole reversing switch / Manège avec commutateur de polarité / Draaimolen met poolomkeerschakelaar / Tiovivo con interruptor conmutador de polos / Carrossel com comutador / Giostra con invertitore di polarità / Карусель с переключателем полюсов / 配备极性转换开关的旋转木马 23

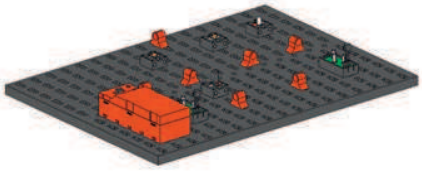

Einfacher Blinker / Simple flasher / Clignotant simple / Eenvoudig knipperlicht / Intermitente sencillo / Pisca-pisca simples / Lampeggiatore semplice / Простая мигалка / 单个闪烁灯 28

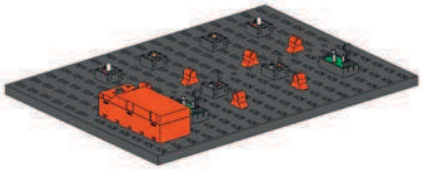

Wechselblinker / Alternating flasher / Clignotant alternant / Knipperlichtwisselaar / Intermitente alternado / Pisca-pisca comutável / Lampeggiatore alternato / Переменная мигалка / 两个交替的闪烁灯 30

Inhalt
Contents
Contenu
Inhoud
Contenido
Conteúdo
Contenuto
Содержание
目录

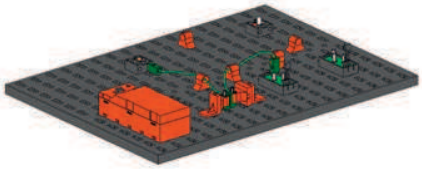

Berührungsschalter / Touch switch / Commutateur tactile / Contactschakelaar / Interruptor de contacto / Interruptor de toque / Interruttore a sfioramento / Сенсорный выключатель / 触摸式开关 32

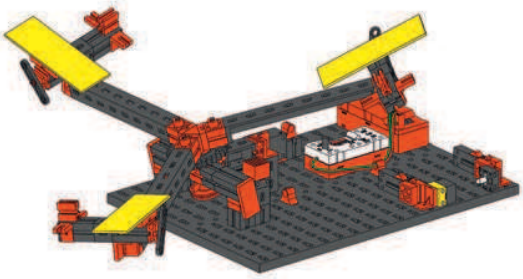

Karussell mit Lichtschranke / Merry-go-round with light barrier / Manège avec barrière lumineuse / Draaimolen met fotocel / Tiovivo con barrera fotoeléctrica / Carrossel com célula fotoelétrica / Giostra con barriera fotoelettrica / Карусель с фоторелейным барьером / 配备光栅的旋转木马.....36

Schiffschaukel / Ship see-saw / Bateau-balançoire / Familieschommel / Columpio de barco / Balanço de barco / Altalena a gondola / Качели / 船形秋千 42

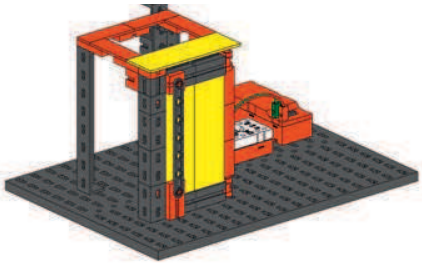

Alarmanlage / Alarm system / Système d'alarme / Alarminstallatie / Instalación de alarma / Equipamento de alarme / Impianto di allarme / Сигнализация / 报 / 警装置.....50

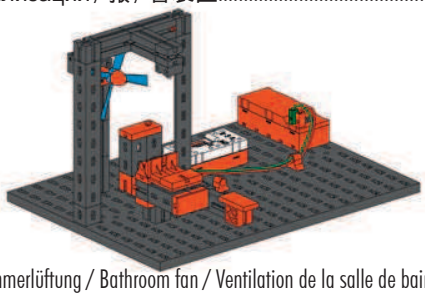

Badezimmerlüftung / Bathroom fan / Ventilation de la salle de bain / Badkamer-verlichting / Ventilación de cuarto de baño / Ventilação de banheiro / Aeratore per bagno / Вентиляция ванной комнаты / 浴室换气扇 57

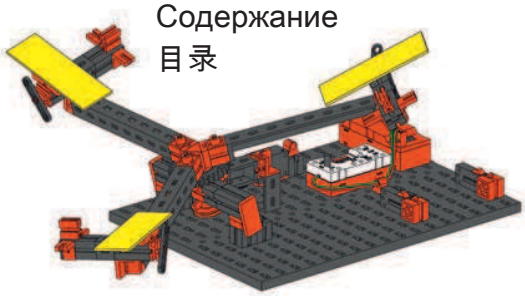

Karussell / Merry-go-round / Manège / Draaimolen / Tiovivo / Carrossel / Giostra / Карусель / 旋转木马 34

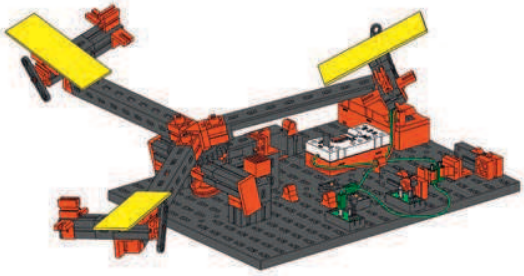

Karussell mit Berührungsschalter / Merry-go-round with touch switch / Manège avec commutateur tactile / Draaimolen met contactschakelaar / Tiovivo con interruptor de contacto / Carrossel com interruptor de toque / Giostra con interruttore a sfioramento / Карусель с сенсорным выключателем / 配备触摸式开关的旋转木马 39

Schiffschaukel mit Wechselblinker/ Ship see-saw with alternating flasher/ Bateau-balançoire avec clignotant alternant / Familieschommel met knipperlicht-wisselaar / Columpio de barco con intermitente alternado / Balanço de barco com pisca-pisca comutável / Altalena a gondola con lampeggiatore alternato / Качели с переменной мигалкой / 配备单个闪烁灯的船形秋千 ..48

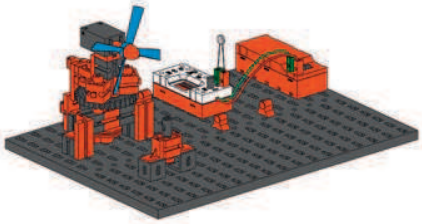

Ventilator / Ventilating fan / Ventilateur / Ventilator / Ventilador / Ventilador / Ventilatore / Вентилятор / 风扇 54

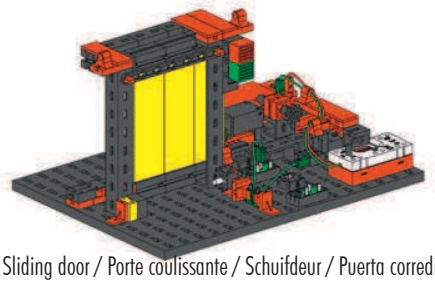

Schiebetür / Sliding door / Porte coulissante / Schuifdeur / Puerta corrediza / Porta corrediça / Porta scorrevole / Сдвижная дверь / 滑门 60

Einzelteilübersicht
Spare parts list
Liste des pièces détachées

Onderdelenoverzicht
Lista da piezas
Resumo de peça individual

Singoli componenti
Перечень деталей
零件概览

31 053	2 x
31 058	2 x
31 078	1 x
31 082	1 x
31 336	30 x
31 337	22 x
31 426	2 x
31 436	2 x
31 597	2 x
31 848	3 x
31 918	1 x
31 981 (15°)	7 x
31 982	16 x
31 983	2 x
32 064	11 x
32 330	2 x
32 850	2 x

32 879	8 x
32 881	8 x
32 985	1 x
35 031	2 x
35 049	5 x
35 063 (30)	1 x
35 066 (90)	1 x
35 073	1 x
35 079	1 x
35 084	1 x
35 945	2 x
35 969	8 x
36 134	1 x
36 264	1 x
36 293	3 x
36 323 (4)	2 x
36 337	1 x

36 437	1 x
36 443	1 x
36 532	1 x
36 912 (30)	3 x
36 920	4 x
36 922	5 x
36 981	1 x
37 237	11 x
37 468	8 x
37 679	7 x
37 681	1 x
37 783	2 x
37 875	1 x
38 216	8 x
38 240	4 x
38 241	3 x
38 242	4 x

38 413 (30)	3 x
38 414 (40)	1 x
38 423	8 x
38 428	6 x
38 485	3 x
38 543 (90)	1 x
135 719	1 x
136 775	1 x
137 096	1 x
152 059	2 x
152 063	1 x
152 218	2 x
152 219	2 x
152 220	2 x
152 222	1 x
152 223	2 x
152 860	2 x

	152 948 1 x		152 949 1 x				

Ratschläge an überwachende Erwachsene
Advice for supervising adults
Recommandations à l'attention des adultes chargés de la surveillance

- Ausschließlich für Kinder von mindestens 8 Jahren geeignet. Die Anleitungen sollen den Erwachsenen befähigen die Experimente im Hinblick auf die Eignung für das betreffende Kind abzuschätzen.
- Not intended for children under 8 years of age. The instructions are intended to enable adults to assess the experiment's suitability for the child concerned.
- Boîte exclusivement appropriée aux enfants de plus de 8 ans. Les instructions devraient permettre aux adultes d'évaluer si l'enfant concerné est apte à effectuer les essais respectifs.

Adviezen voor de volwassene die toezicht houdt
Consejos de supervisión para adultos
Conselhos para os adultos vigilantes

- Uitsluitend geschikt voor kinderen vanaf minimaal 8 jaar. De gebruiksaanwijzingen dienen als hulp voor de volwassene om te kunnen beoordelen of de experimenten geschikt zijn voor het desbetreffende kind.
- Adecuado exclusivamente para niños de mínimo de 8 años. Las instrucciones deben facultar al adulto de evaluar el experimento con miras a su adecuación para el niño afectado.
- Adequado exclusivamente para crianças com, no mínimo, 8 anos. As instruções devem capacitar os adultos a avaliar os experimentos em relação à sua adequação para a criança pertinente.

Consigli per gli adulti che sorvegliano
Советы контролирующим взрослым
给进行监督的成人的建议

- Adatti esclusivamente per bambini di almeno 8 anni di età. I manuali devono consentire all'adulto di saper valutare gli esperimenti in merito alla loro adeguatezza per il bambino in questione.
- Только для детей старше 8 лет. Эти инструкции дают взрослым возможность оценить эксперименты с точки зрения их пригодности для ребёнка.
- 只适合于 8 岁以上的儿童 说明书应该能让成人判断该实验是否适合想做实验的孩子玩。

Montagetipps
Tips for assembly
Tuyaux pour le montage

Montagetips
Consejos para el montaje
"Dicas" para montagem

Consigli per il montaggio
Советы по сборке
装配建议

Kabel und Stecker
Plugs and cables
Fiches et des câbles

Stekkers en cables
Enchufes en cables
Cabos e contatos

Cavi e connettori
Провода и штекеры
电缆和插头

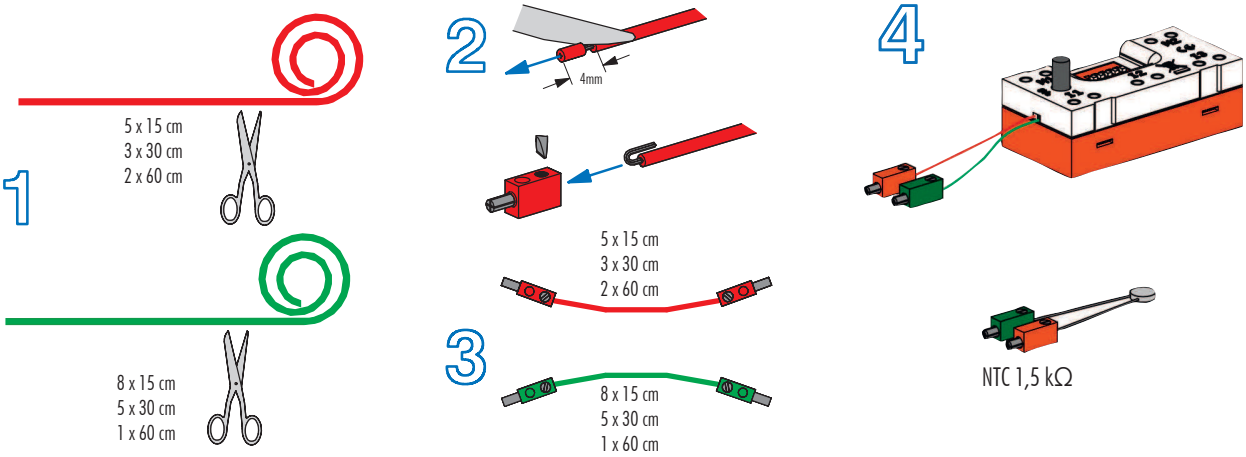

Fototransistor
Phototransistor
Phototransistor
Fototransistor
Fototransistores
Fototransistor
Fototransistor
Фототранзистор
光电晶体管

9V ⎓

LED
LED
DEL
LED
LED
LED
LED
Светодиод
LED

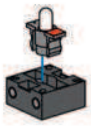
2 x

Kondensator 10µF/35V
Capacitor 10µF/35V
Condensateur 10 µF / 35 V
Condensator 10µF/35V
Condensador 10µF/35V
Condensador 10µF/35V
Condensatore 10µF/35V
Конденсатор 10 мкФ/35 В
电容 10µF/35V

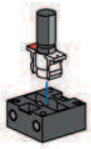
2 x

Achtung: Beim Anschluß auf richtige Polung achten. Rot = +
Caution: Make sure the terminals are connected correctly. Red = +
Attention: lors du raccordement, veiller à ce que la polarisation soit exacte, rouge = +
Pas op: let bij het aansluiten op de juiste polariteit, rood = +
Atencioón: al conectar, procurar que los polos estén correctamente colocados, roja = +
Atenção: Por ocasião da conexão atentar para a polaridade correta. Vermelho = +
Attenzione: nel collegamento osservare la corretta polarità. Rosso = +
Внимание: при подключении соблюдать полярность. Красный = +
注意：连接时应注意极性正确。红色 = +

Montagetipps
Tips for assembly
Tuyaux pour le montage

Montagetips
Consejos para el montaje
"Dicas" para montagem

Consigli per il montaggio
Советы по сборке
装配建议

Linsenlampe
Lens tip lamp
Ampoule lentille
Lenslampje
Lampada lenticolare
Lâmpada de formato lenticular
Lampada lenticolare
Лампа с линзой
透镜灯

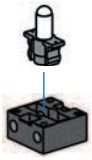

9V ⎓ / 0,15 A

≠

9 V ⎓ / 0,01 A

LED
LED
DEL
LED
LED
LED
LED
Светодиод
LED

Transistor BC 547 C
flache Seite nach außen
flat side outward
côté plat vers l'extérieur
vlakke zijde naar buiten
lado plano hacia fuera
face plana virada para fora
lato piatto verso l'esterno
Транзистор BC 547 C
плоская сторона наружу
晶体管 BC 547 C
扁平侧朝外

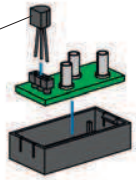

Widerstand 100kΩ, Sockel grau
100kΩ Resistor, gray base
Résistance 100 kΩ, socle gris
Weerstand 100kΩ, sokkel grijs
Resistencia 100kΩ, zócalo gris
Resistor 100kΩ, casquilho cinza
Resistore 100kΩ, base grigia
Сопротивление 100 кОм, серый цоколь
电阻 100kΩ, 灰色底座

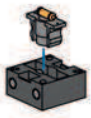

Widerstand 10kΩ, Sockel weiß
10kΩ Resistor, white base
Résistance 10 kΩ, socle blanc
Weerstand 10kΩ, sokkel wit
Resistencia 100kΩ, zócalo blanco
Resistor 100kΩ, casquilho branco
Resistore 100kΩ, base bianca
Сопротивление 10 кОм, белый цоколь
电阻 10kΩ, 白色底座

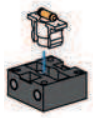

1

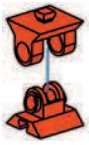

2

Sicherheitshinweise
Safety Information
Consignes de sécurité

- Lies die Anleitung vor Versuchsbeginn, befolge sie und halte sie nachschlagebereit.
- Bewahre den Experimentierkasten außerhalb der Reichweite von kleinen Kindern auf.
- Alle Einzelteile, insbesondere bewegliche Teile sind falls notwendig zu warten und zu reinigen.
- Achtung! Verletzungsgefahr an Bauteilen mit funktionsbedingten scharfen Kanten und Spitzen!

- Read these instructions before starting experiments; ensure they are followed and kept readily available for reference.
- Keep the experiment kit out of reach of small children.
- All components, especially moving parts, should be maintained and cleaned as necessary.
- Caution! Be careful not to hurt yourself on components with sharp or pointed edges!

- Lisez le mode d'emploi avant de commencer les essais, suivez-le et maintenez-le à disposition afin que vous puissiez le consulter à tout moment.
- Rangez la boîte expérimentation hors de portée de mains des enfants en bas âge.
- Toutes les pièces détachées et en particulier les pièces mobiles, sont, si nécessaire, à entretenir et à nettoyer.
- Attention! Risque de blessure sur les élements comportant des arêtes et o pointes vives indispensables au bon fonctionnement!

Veiligheidsrichtlijnen
Indicaciones de seguridad
Observações sobre segurança

- Lees de gebruiksaanwijzing voor het begin van het experiment door, volg de aanwijzingen erin op en houd haar binnen handbereik voor als u het niet meer weet.
- Houd de experimenteerdoos uit de buurt van kleine kinderen.
- Alle onderdelen, vooral de bewegende delen, kunnen, indien noodzakelijk, onderhouden en gereinigd worden.
- Let op! U kunt zich bezeren aan bouwstenen met sherpe randen of punten!

- Lee estas instrucciones antes de iniciar el ensayo, cúmplelas y tenlas a mano para consultas.
- Guarda la caja de experimentación fuera del alcance de niños pequeños.
- Es necesario limpiar y mantener en buen estado todas las diferentes piezas - especialmente las piezas móviles.
- Attenzione! Esiste il pericolo di lesione con i pezzi di costruzione che hanno bordi e punte spigolosi necessari per la funzionalita del pezzo!

- Leia as instruções antes do início do experimento, observe-as e mantenha-as sempre à mão para verificação.
- Guarde a caixa de experimentos fora do alcance de crianças pequenas.
- Caso necessário, todas as peças individuais, especialmente peças móveis, tem que ser submetidas à manutenção e ser limpadas.
- Atenção! Perigo de ferimentos em peças componentes com cantos vivos e pontas obrigatórios para o funcionamento !

Informazioni per la sicurezza
Указания по технике безопасности
安全指南

- Leggi le istruzioni prima di iniziare l'esperimento, rispettale e tienile a portata di mano per poterle consultare in caso di bisogno.
- Conserva la cassetta di sperimentazione lontano dalla portata dei bambini piccoli.
- Se necessario, tutti i singoli componenti, soprattutto le parti mobili, si devono eventualmente sottoporre a manutenzione e pulizia.
- Attenzione! Pericolo di lesioni dovute a componenti con spigoli vivi e punte per motivi funzionali!

- Прочитай инструкцию до начала эксперимента, выполняй её требования и держи наготове, чтобы обратиться к ней при необходимости.
- Храни набор для экспериментов в месте, недоступном для маленьких детей.
- Все детали, особенно подвижные, требуют ухода и чистки.
- Будьте осторожны! Об острые края деталей и и наконечники можно порезаться!

- 请在使用前阅读说明书，并遵守及妥善保管，以备将来参考。
- 实验构件要存放在幼儿够不到的地方。
- 必要时应保养和清洁所有零件，尤指运动部件。
- 注意！
因功能需要而带有锋利的棱边和尖角的部件可能会带来受伤危险！

Sicherheitshinweise
Safety Information
Consignes de sécurité
Veiligheidsrichtlijnen
Indicaciones de seguridad
Observações sobre segurança
Informazioni per la sicurezza
Указания по технике безопасности
安全指南

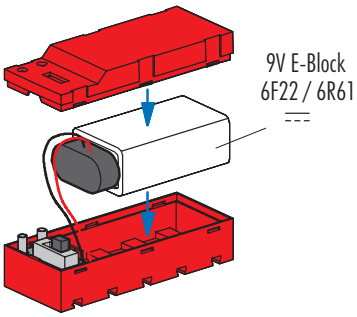

Batterie ist nicht Inhalt der Packung
Battery not included
Batterie non comprise
De batterij wordt niet meegeleverd
La bateria no está incluida en el suministro
A bateria não é o conteúdo da embalagem
La batteria non è inclusa nella confezione
Батарея в комплект не входит
包装中不含电池

1 Batterie 9Volt-Block Alkaline oder 1 NiMH-Akku 9V

- Nicht wiederaufladbare Batterien dürfen nicht geladen werden
- Aufladbare Batterien dürfen nur von Erwachsenen geladen werden
- Aufladbare Batterien sind aus dem Batteriehalter herauszunehmen, bevor sie geladen werden.
- Batterien müssen mit der richtigen Polarität eingelegt werden.
- Leere Batterien müssen aus dem Spielzeug herausgenommen werden
- Die Anschlussklemmen dürfen nicht kurzgeschlossen werden.
- Verbrauchte Batterien dem Sondermüll zuführen.
- Drähte nicht in Steckdose einführen!
- Ladegerät regelmäßig auf Schäden überprüfen.Bei einen Schaden darf das
- Ladegerät bis zur vollständigen Reparatur nicht mehr verwendet werden.
- Alle elektrischen Bauteile (Motoren, Lampen) dürfen ausschließlich an Stromversorgungen von fischertechnik angeschlossen werden.
- Achtung! Durch (Schaltungs-) Fehler oder unzulässige Veränderungen können Temperaturerhöhungen an berührbaren Oberflächen die zulässigen Grenzwerte überschreiten.
- Durch eine zu hohe Spannung oder durch einen Kurzschluss können elektronische Bauteile zerstört werden.

9V rechargeable battery or 9 V alkaline dry cell

- Do not attempt to charge NON-rechargeable batteries.
- Rechargeable batteries are only to be charged by adults.
- Take rechargeable batteries out of the battery tray before charging them.
- Insert batteries with the correct polarity.
- Remove dead batteries from the toy.
- Do not short circuit the connecting terminals!
- Discard spent dry cells at special waste disposal centre.
- Do not insert the wires into an outlet!
- Regularly inspect battery charger for damage.If the battery charger has been damaged, it should not be used further until fully repaired.
- No electrical components (motors, lamps) are to be connected to any other power supply than that provided by fischertechnik.
- Caution! (Connection) errors or unauthorized changes can cause temperature increases on exposed surfaces that can exceed allowable limits.
- Impermissibly high voltage or a short circuit can destroy electronic components.

pile 9V où accu 9V

- Il est interdit de recharger des piles qui ne sont pas des accumulateurs
- Le chargement des accumulateurs doit toujours se faire par des adultes
- Retirer les accumulateurs du support de pile avant de les recharger.
- Veiller à la polarité correcte lors de la mise en place des piles.
- Retirer impérativement les piles ou accumulateurs vides du jouet.
- Il est interdit de court-circuiter les bornes de raccordement.
- Jeter les piles usagées dans un conteneur spécial réservé à cet effet.
- Ne pas introduire les fils dans une prise !
- Contrôlez régulièrement le chargeur en vue d'éventuelles détériorations
- En cas de détérioration, il est interdit d'utiliser le chargeur jusqu'à ce qu'il ait été intégralement réparé
- Tous les composants électriques (moteurs, lampes) ne doivent être branchés aux alimentations électriques uniquement que par la société Fischertechnik.
- Attention ! Les erreurs (de commutation) ou les modifications inadmissibles peuvent avoir pour effet d'augmenter la température des surfaces, qu'on peut toucher, au-delà des valeurs limites admissibles.
- Une tension trop élevée ou un court-circuit risque de détériorer les éléments de construction électroniques.

alkaline batterije of oplaadbare batterije (9Volt)

- Niet-oplaadbare batterijen mogen niet worden opgeladen.
- Oplaadbare batterijen mogen uitsluitend door volwassenen worden opgeladen.
- Oplaadbare batterijen moeten uit de batterijhouder worden verwijderd, voordat deze worden opgeladen.
- De batterijen moeten met de juiste polariteit worden geplaatst.
- Lege batterijen moeten uit het speelgoed worden verwijderd.
- De aansluitklemmen mogen niet worden kortgesloten.
- Afleveren gebruikte batterijen bij het klein chemisch afval (KCA).
- Geen draden in de contactdoos steken!
- Laadtoestel regelmatig controleren op schade.Bij schade mag het laadtoestel niet meer gebruikt worden tot het volledig hersteld is.
- Alle elektrische componenten (motoren, lampen) mogen uitsluitend op stroomvoorzieningen van fischertechnik worden aangesloten.
- Attentie! Door (schakel-)fouten of ontoelaatbare veranderingen kunnen temperatuurverhogingen ontstaan op aanraakbare oppervlakken die de toegestane grenswaarden overschrijden.
- Door een te hoge spanning of door kortsluiting kunnen elektronische componenten onherstelbaar worden beschadigd.

pila alcalina bloque de 9 Voltios o acumulador NiMH- de 9 Voltios

- Las pilas no recargables no pueden ser cargadas
- Las pilas recargables sólo pueden ser cargadas por un adulto
- Las pilas recargables deben ser extraídas del compartimiento de pilas antes de que sean cargadas.
- Las pilas deben ser colocadas con la polaridad correcta.
- Las pilas descargadas deben ser extraídas del juguete
- Los bornes de conexión no pueden ser puestos en cortocircuito.
- Retirar las baterías viejas, desechándolas en un depósito de basuras especiales.
- No introducir hilos en la toma de corriente!
- Comprobar con regularidad si el cargador presenta daños.En caso de presentar daños, el cargador no debe volver a ser utilizado hasta que esté completamente reparado.
- Todos los componentes eléctricos (motores, luces) deben conectarse a la alimentación de corriente de la técnica Fischer exclusivamente.
- ¡Atención! Debido a errores (de circuito) o modificaciones inadmisibles, los incrementos de temperatura en superficies de contacto pueden sobrepasar los valores límite admisibles.
- Debido a una tensión demasiado elevada o por un cortocircuito se pueden destruir componentes electrónicos.

Bateria alcalina de bloco de 9 V ou acumulador NiMH- de 9 V

- Pilhas não recarregáveis não devem ser novamente carregadas.
- Pilhas recarregáveis somente devem ser recarregadas por adultos.
- Pilhas recarregáveis devem ser retiradas do compartimento de pilhas antes de serem carregadas.
- As pilhas devem ser colocadas com a polaridade correta.
- As pilhas descarregadas devem ser retiradas do brinquedo.
- Os terminais de conexão não devem ser curto-circuitados.
- Eliminar as baterias esgotadas como desperdício perigoso
- Nunca introduzir fios na tomada!
- Verificar regularmente se o carregador apresenta danos.Em caso de dano, o carregador não deverá ser utilizado enquanto não estiver plenamente consertado.
- Todas as peças componentes elétricas (motores, lâmpadas) só podem ser exclusivamente conectadas em abastecimentos de corrente da Fischertechnik.
- Atenção! Através de erros (de conexão) ou alterações inadmissíveis, os aumentos de temperatura podem exceder os valores limite admissíveis em superfícies expostas a contato.
- Devido a uma tensão muito alta ou devido a um curto-circuito, os componentes podem ser destruídos.

1 batteria alcalina da 9 V o 1 batteria NiMH- ricaricabile da 9V

- Le batterie non ricaricabili non devono essere ricaricate
- Le batterie ricaricabili devono essere ricaricate da persone adulte
- Le batterie ricaricabili si devono estrarre dal supporto prima di ricaricarle.
- Le batterie si devono inserire rispettando la polarità.
- Togliere le batterie dal giocattolo quando sono scariche
- I morsetti di allacciamento non devono essere cortocircuitati.
- Smaltire le batterie usate negli appositi contenitori per la raccolta differenziata.
- Non inserire i fili nella presa elettrica.
- Controllare periodicamente se il caricabatterie presenta dei danni.In caso di danni, il caricabatterie non deve più essere utilizzato fino alla riparazione.
- Tutti i componenti elettrici (motori, lampadine) devono essere collegati esclusivamente ad alimentatori fischertechnik.
- Attenzione! Errori (di cablaggio) o modifiche non consentite possono fare aumentare oltre i limiti ammessi la temperatura delle superfici che si possono toccare.
- Una tensione troppo elevata o un cortocircuito possono distruggere i componenti elettronici.

1 алкалиновая батарейка на 9 В или 1 никель-кадмиевый аккумулятор, 9 В

- Не пытайтесь заряжать неперезаряжаемые батарейки.
- Зарядку перезаряжаемых аккумуляторов разрешается выполнять только взрослым.
- Перед зарядкой перезаряжаемых аккумуляторов извлеките их из аккумуляторного отсека.
- При установке аккумуляторов на место соблюдайте полярность.
- Разряженные батарейки необходимо извлечь из игрушки.
- Не замыкайте накоротко соединительные клеммы.
- Использованные батареи утилизовать как спецотходы.
- Не вставляйте в розетку провода!
- Регулярно проверяйте зарядное устройство на отсутствие повреждений.При налиРии повреждений использовать зарядное устройство до выполнения его полного ремонта не разрешается.
- Все электрические детали (электромоторы, лампочки.) можно подключать только к источникам электропитания от fischertechnik.
- Внимание! Из-за ошибок (в соединениях) или неразрешённых изменений возможен нагрев касаемых поверхностей выше допустимых значений.
- Из-за высокого напряжения или короткого замыкания может произойти разрушение электронных деталей.

1 个 9V 的碱性方电池或 1 个 9V 的 NiMH- 蓄电池

- 不得给非充电电池充电
- 只允许由成年人给充电电池充电
- 在充电前必须将充电电池从电池夹中取出。
- 必须按照正负极正确放入电池。
- 必须从玩具中取出没有电的电池
- 接线柱不允许被短路。
- 用完了的电池应作为特种垃圾处理。
- 禁止将金属丝插入插座！
- 经常检查充电器是否有损坏情况。如果充电器有损，直到完全修好为止不 可以再使用。
- 只允许将所有电气部件 (传感器，电机，灯泡) 与慧鱼技术产品的电源装置相连接
- 注意！由（接线）故障或未经允许的改装可能会使可接触表面的温度超过允许的极限值。
- 过高的电压或者短路可能会损坏电子部件。

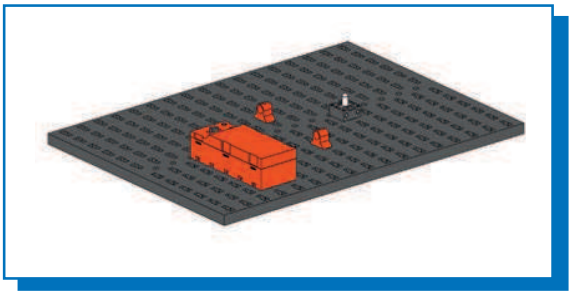

Einfacher Stromkreis
Simple electrical circuit
Simple circuit électrique

Eenvoudig stroomcircuit
Circuito de corriente simple
Circuito elétrico simples

Circuito elettrico semplice
Простая электрическая цепь
简单电路

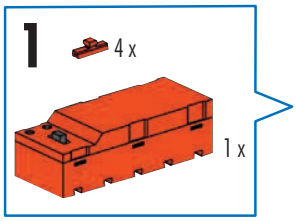

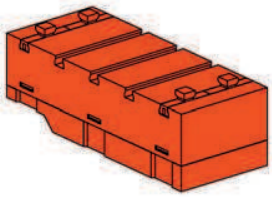

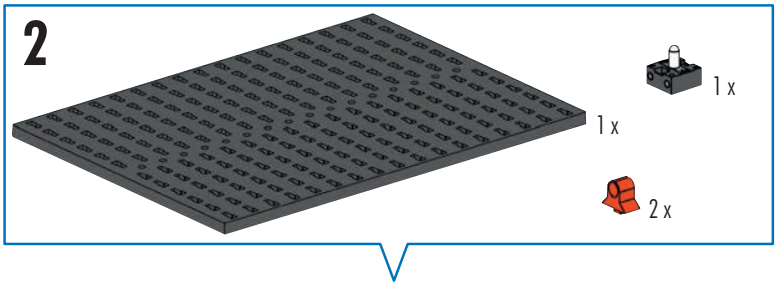

Linsenlampe
Lens tip lamp
Ampoule lentille
Lenslampje
Lampada lenticolare
Lâmpada de formato lenticular
Lampada lenticolare
Лампа с линзой
透镜灯

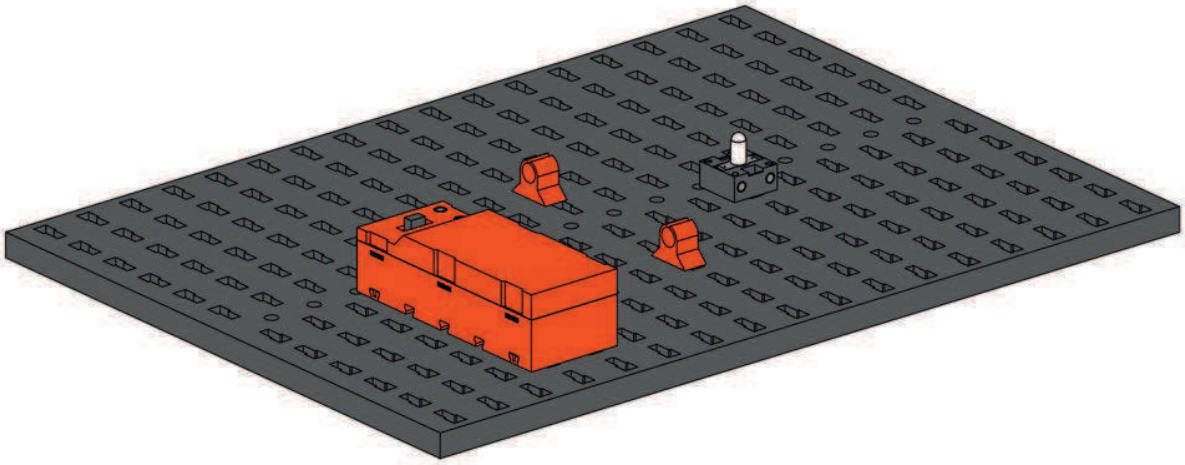

Schaltplan
Circuit diagram
Plan électrique

Schakelschema
Diagrama de circuitos
Plano elétrico de ligação

Schema elettrico
Схема подключения
电路图

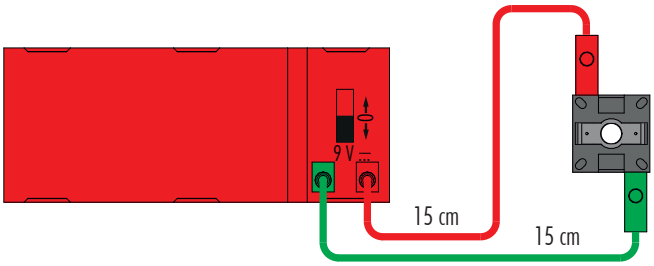

Linsenlampe
Lens tip lamp
Ampoule lentille
Lenslampje
Lampada lenticolare
Lâmpada de formato lenticular
Lampada lenticolare
Лампа с линзой
透镜灯

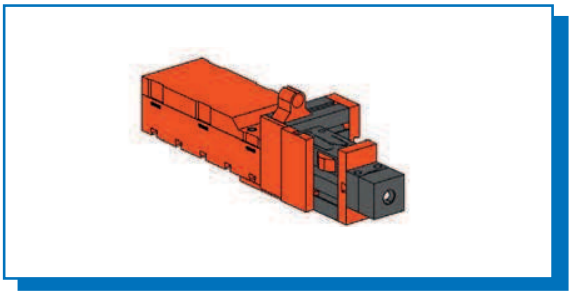

Taschenlampe
Flashlight
Lampe de poche

Zaklamp
Linterna
Lanterna

Torcia elettrica
Настольная лампа
手电筒

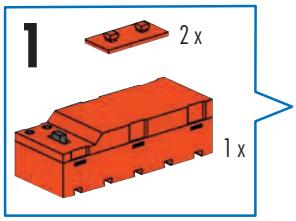

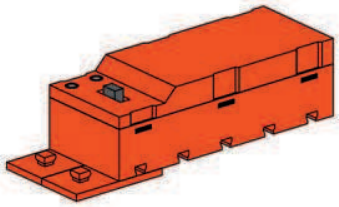

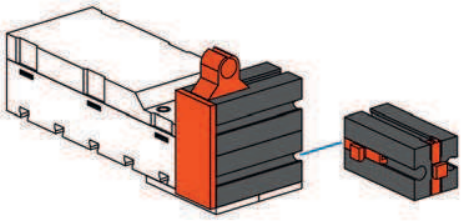

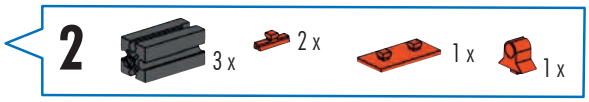

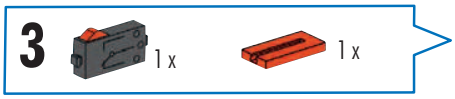

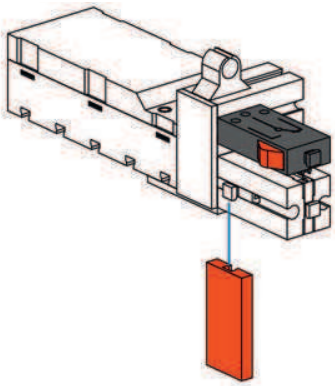

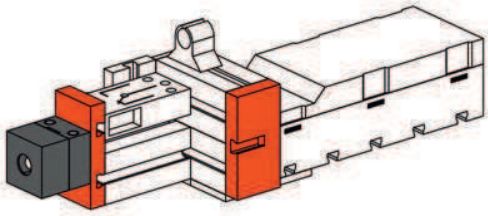

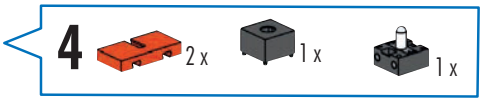

Linsenlampe
Lens tip lamp
Ampoule lentille
Lenslampje
Lampada lenticolare
Lâmpada de formato lenticular
Lampada lenticolare
Лампа с линзой
透镜灯

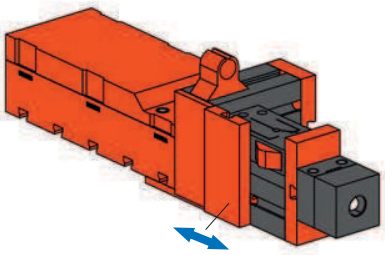

Schaltplan
Circuit diagram
Plan électrique

Schakelschema
Diagrama de circuitos
Plano elétrico de ligação

Schema elettrico
Схема подключения
电路图

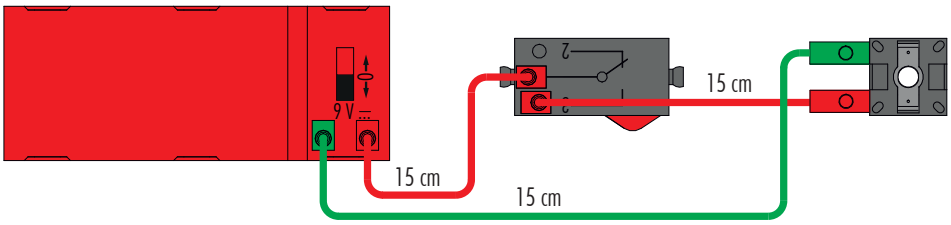

Linsenlampe
Lens tip lamp
Ampoule lentille
Lenslampje
Lampada lenticolare
Lâmpada de formato lenticular
Lampada lenticolare
Лампа с линзой
透镜灯

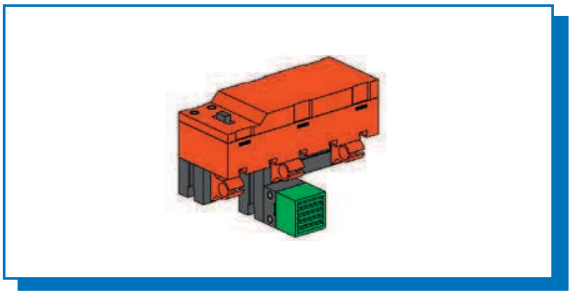

Durchgangsprüfer
Continuity tester
Contrôleur de continuité

Ohmmeter
Probador de continuidad
Dispositivo de teste de continuidade

Misuratore di continuità
Тестер
断路检测仪

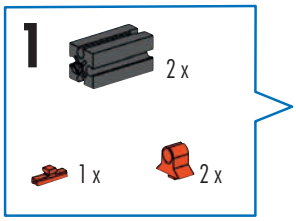

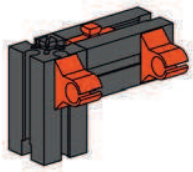

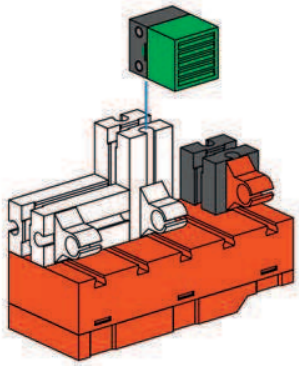

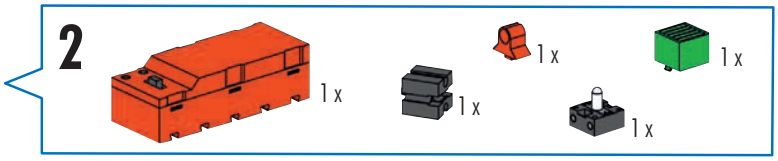

Linsenlampe
Lens tip lamp
Ampoule lentille
Lenslampje
Lampada lenticolare
Lâmpada de formato lenticular
Lampada lenticolare
Лампа с линзой
透镜灯

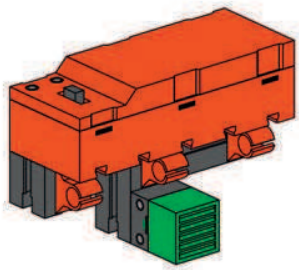

Schaltplan
Circuit diagram
Plan électrique

Schakelschema
Diagrama de circuitos
Plano elétrico de ligação

Schema elettrico
Схема подключения
电路图

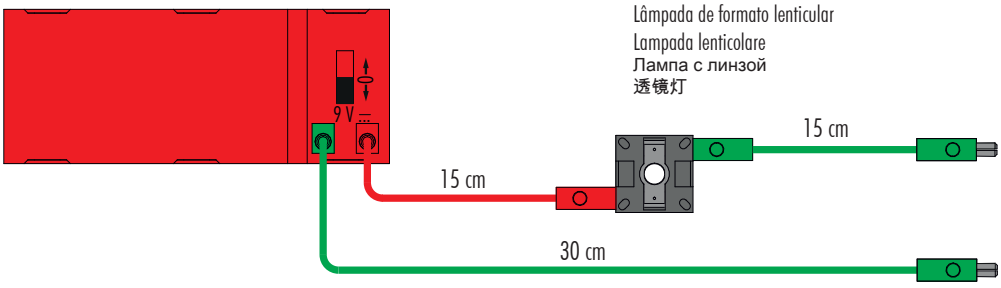

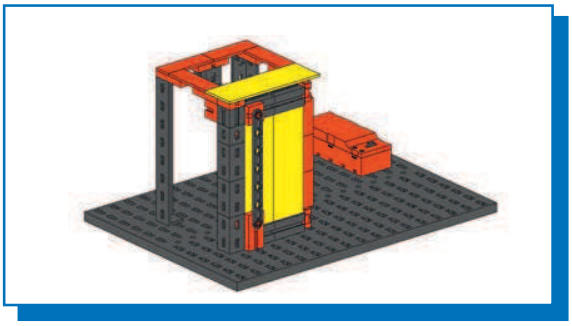

Kühlschrankbeleuchtung
Refrigerator light
Éclairage d'un réfrigérateur
Koelkastverlichting
Iluminación de refrigerador
Iluminação de refrigerador
Illuminazione frigorifero
Освещение холодильника
冰箱照明灯

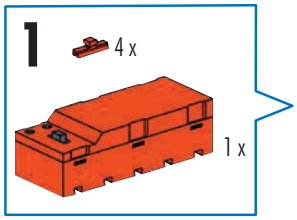

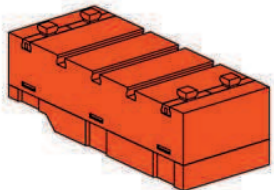

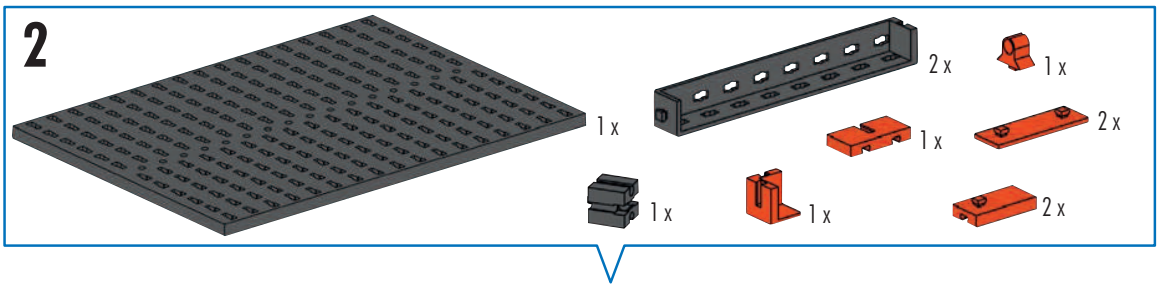

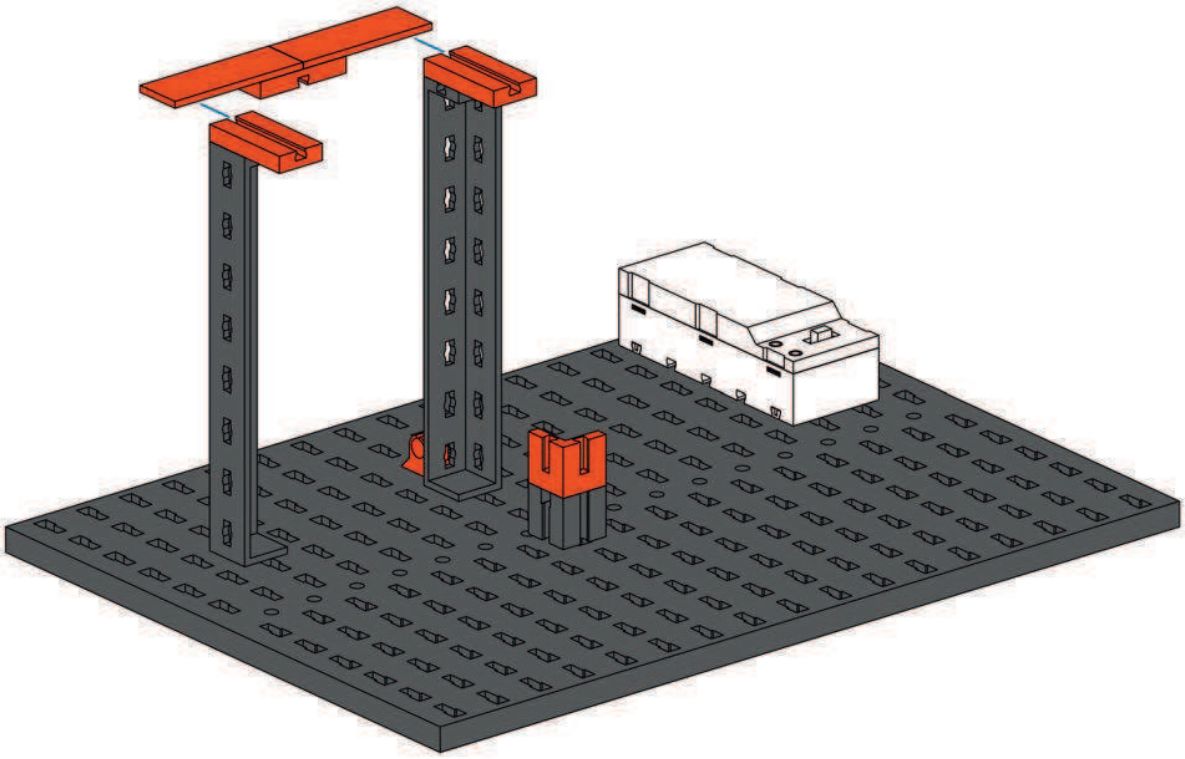

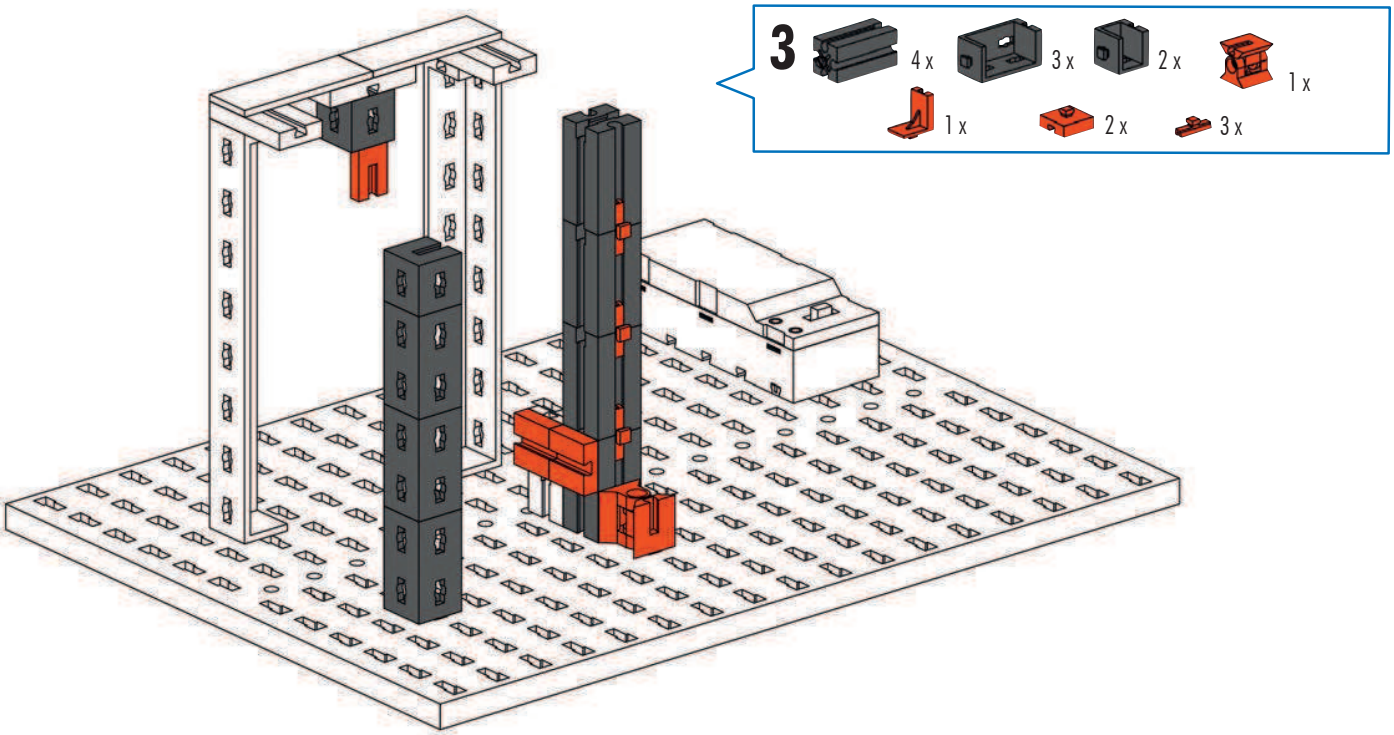

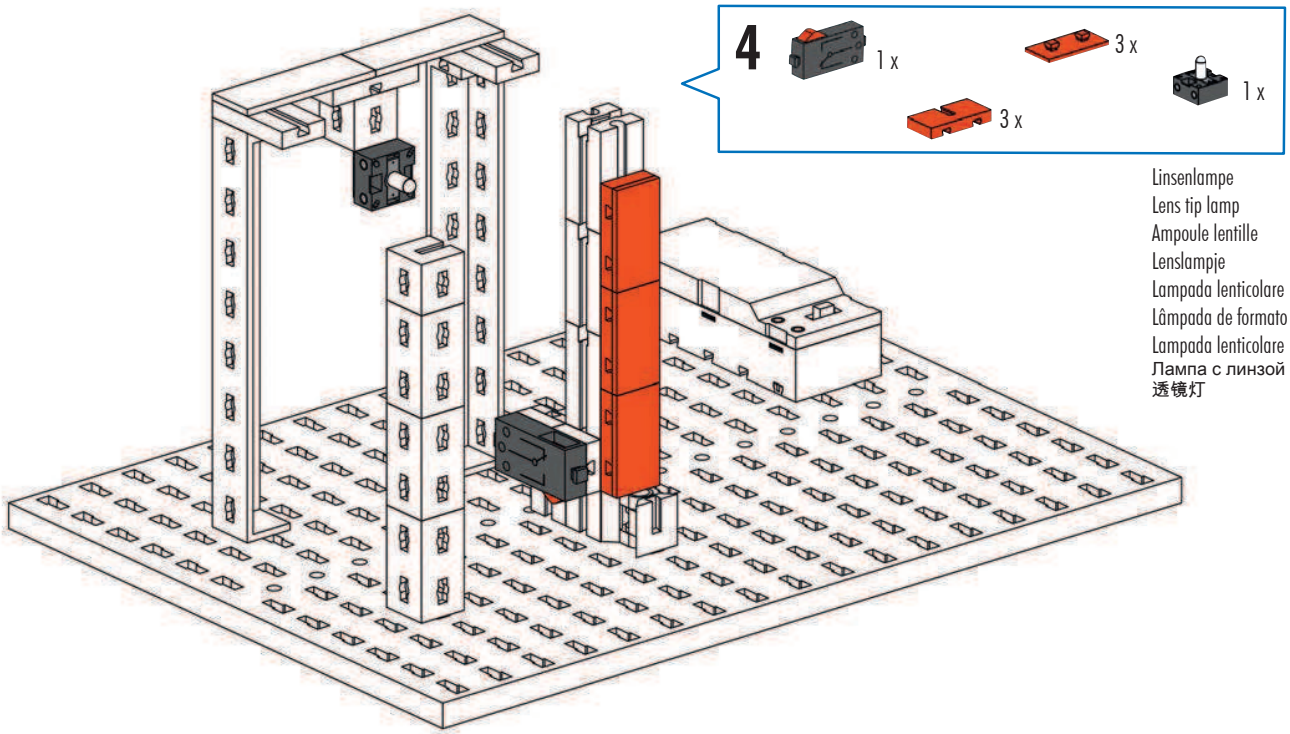

Linsenlampe
Lens tip lamp
Ampoule lentille
Lenslampje
Lampada lenticolare
Lâmpada de formato lenticular
Lampada lenticolare
Лампа с линзой
透镜灯

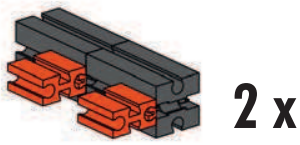

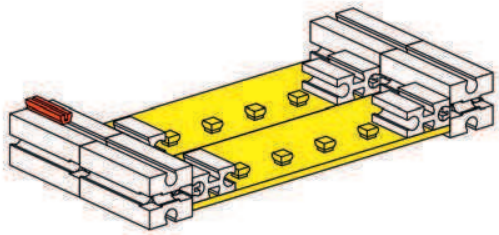

6

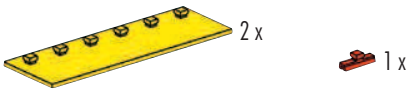

7

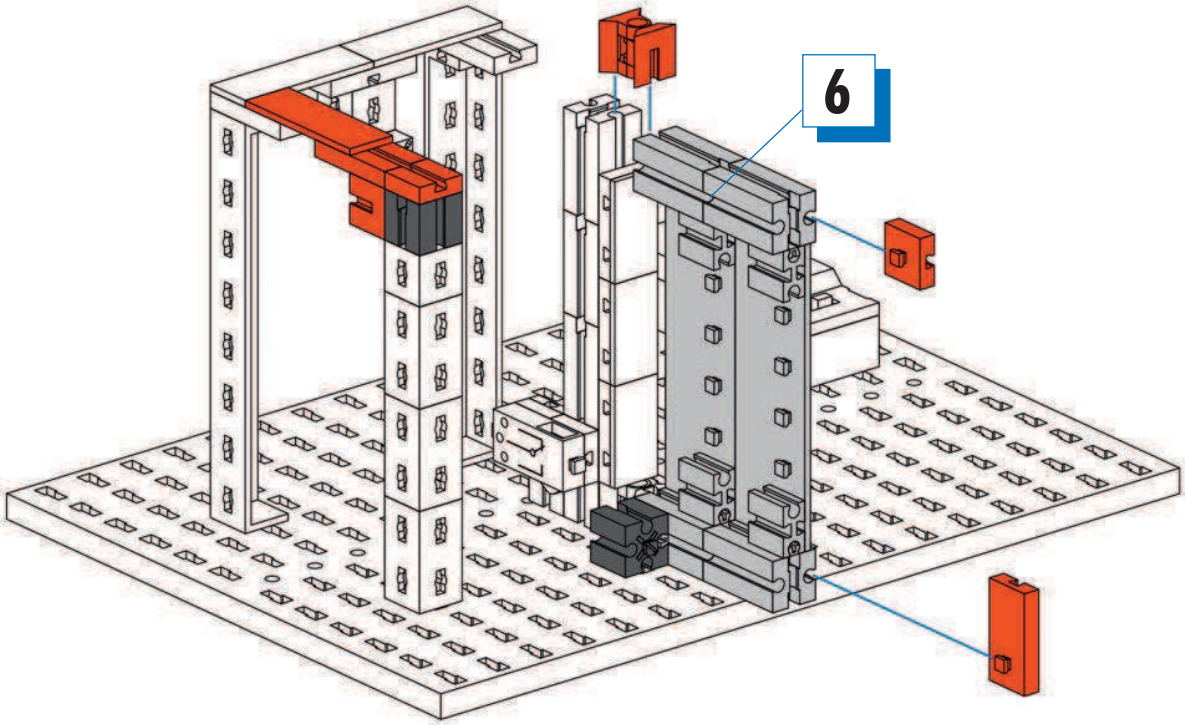

8

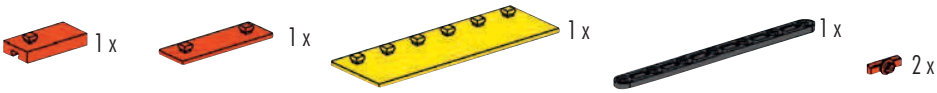

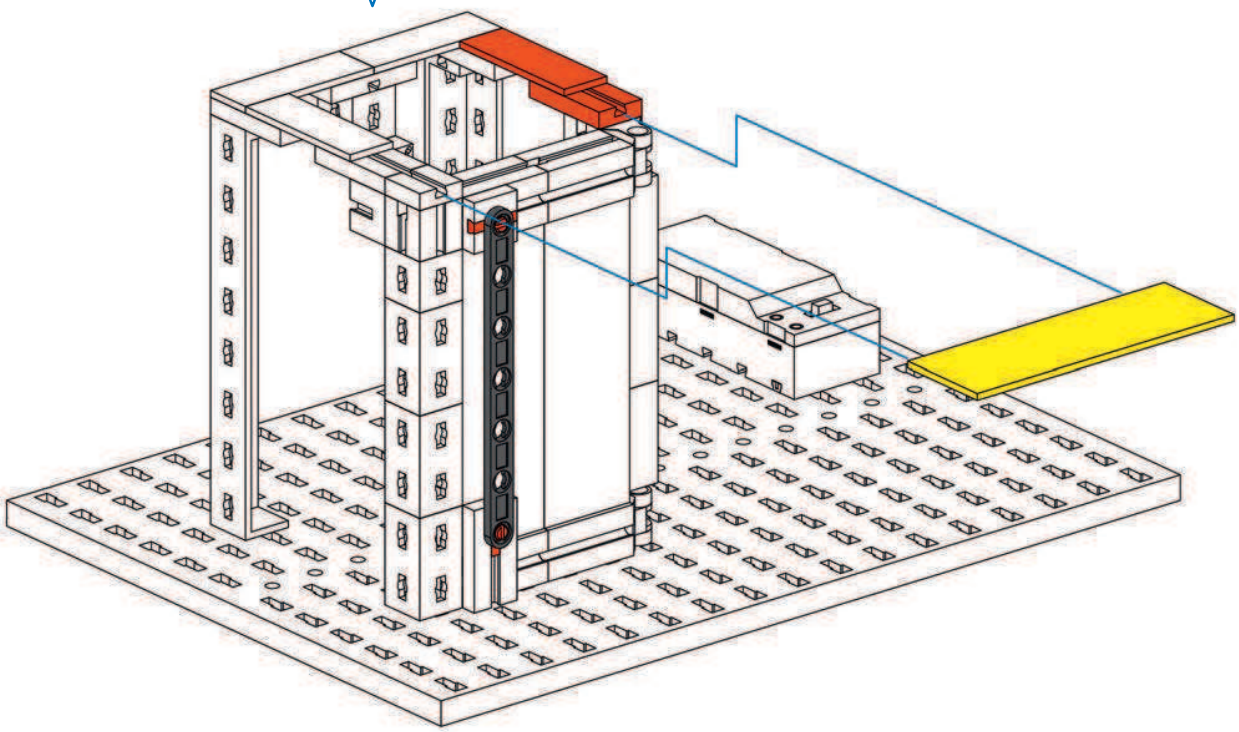

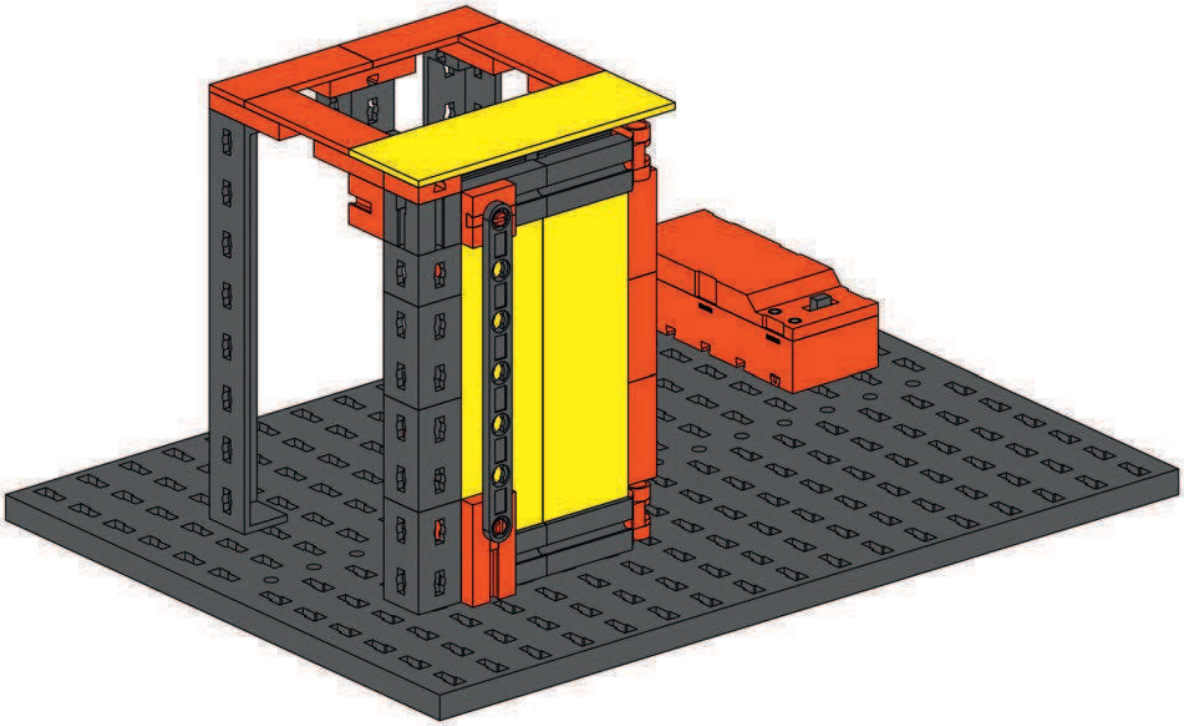

Schaltplan
Circuit diagram
Plan électrique

Schakelschema
Diagrama de circuitos
Plano elétrico de ligação

Schema elettrico
Схема подключения
电路图

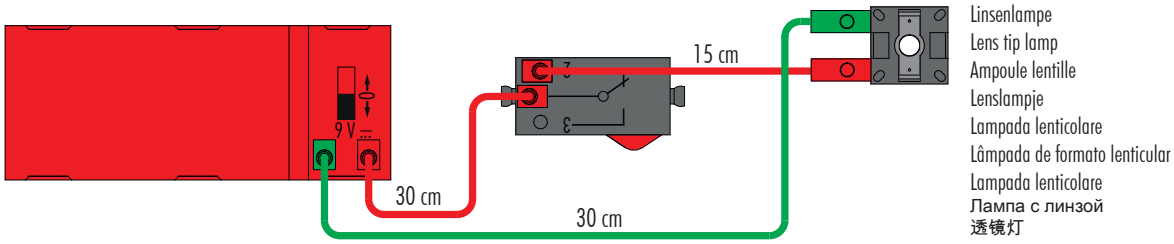

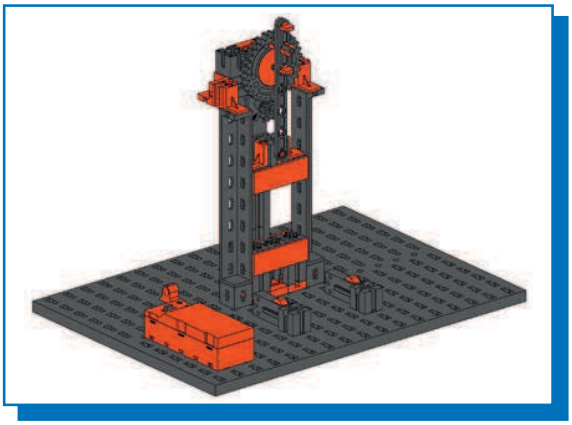

Stanze
Punch
Estampe

Stansmachine
Punzonadora
Punção

Pressa per coniare
Высечной пресс
冲床

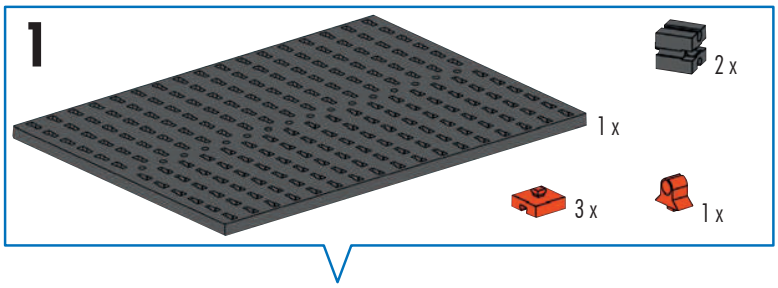

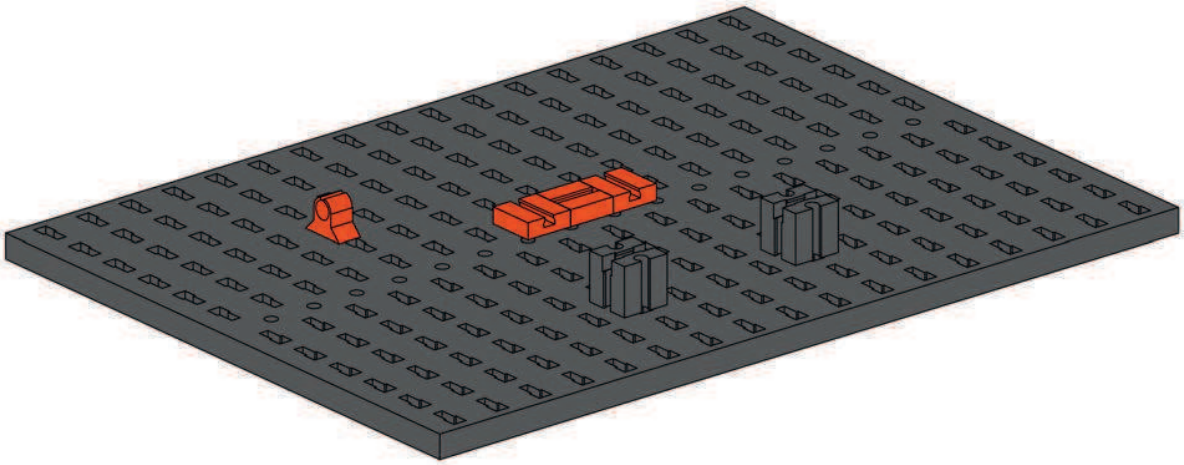

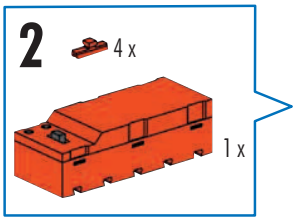

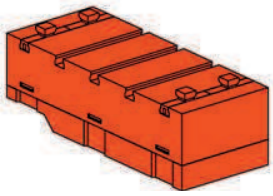

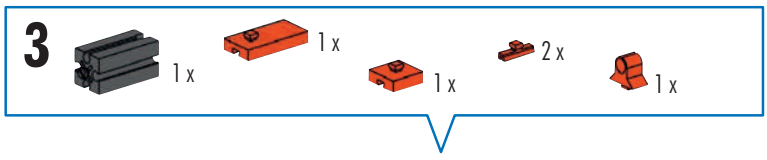

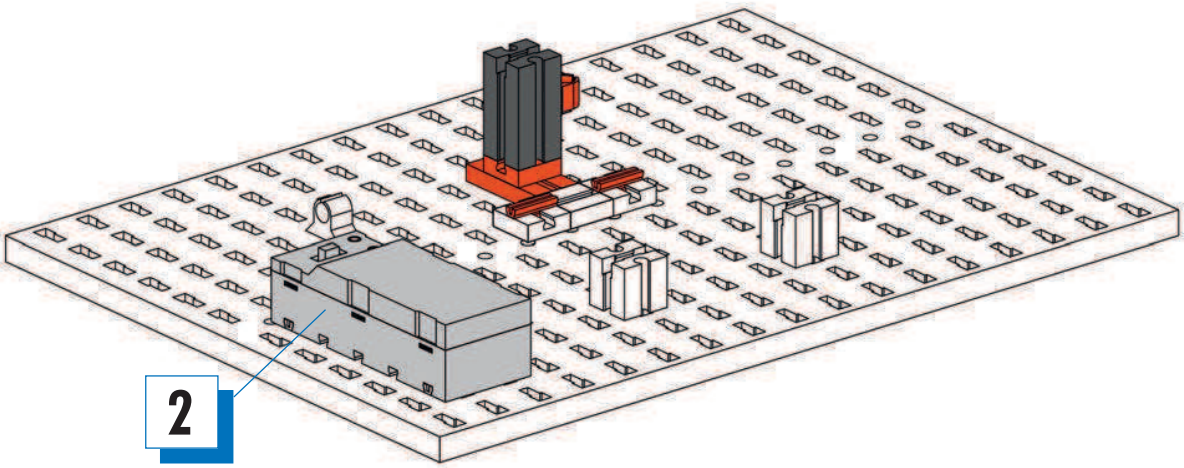

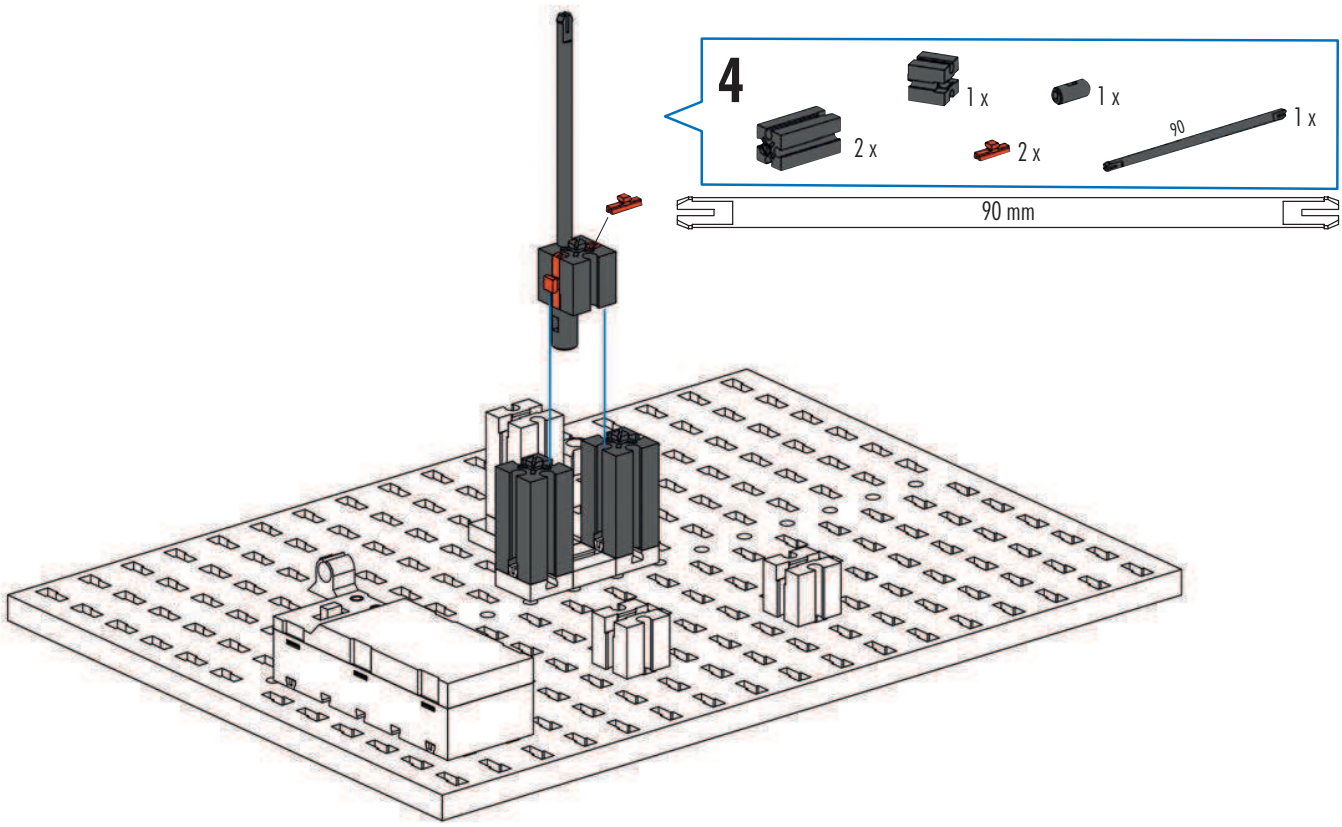
4
1 x
1 x
2 x
2 x
90
1 x
90 mm

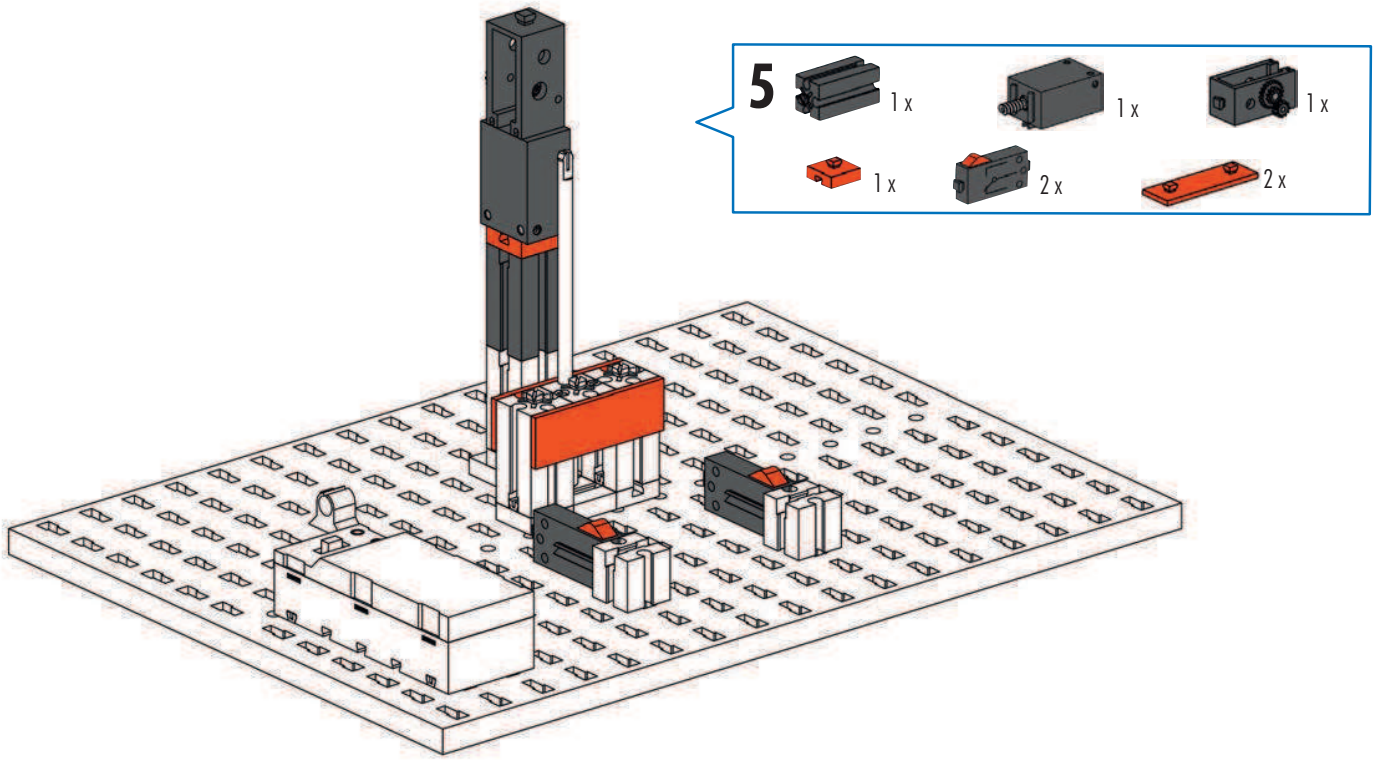
5
1 x
1 x
1 x
1 x
2 x
2 x

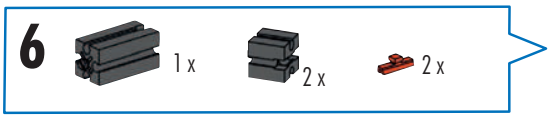
6
1 x
2 x
2 x

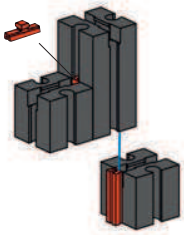

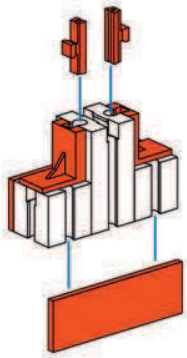

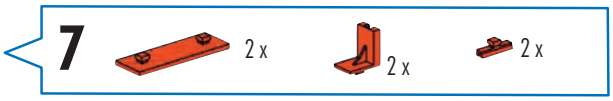
7
2 x
2 x
2 x

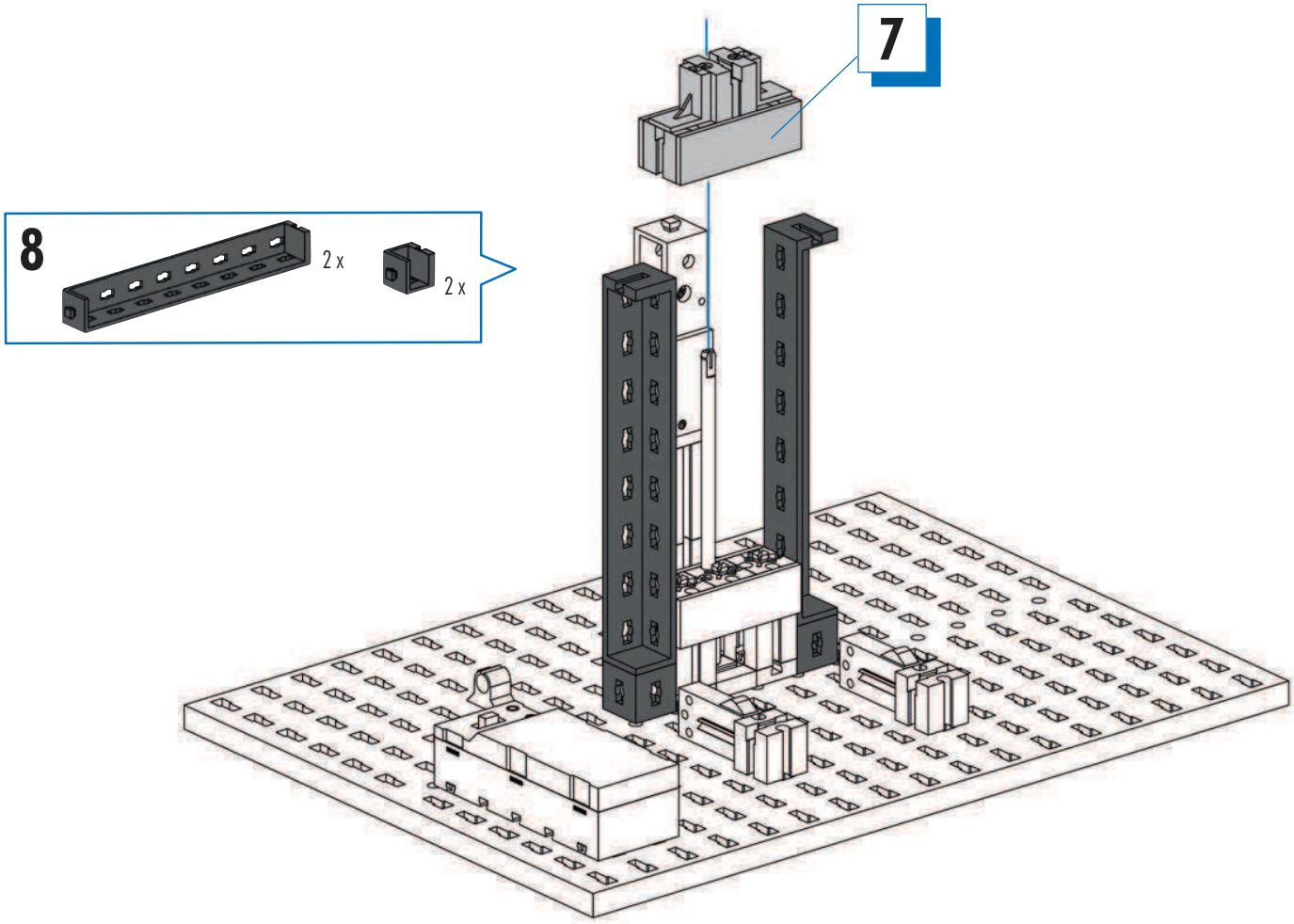
7
8
2 x
2 x

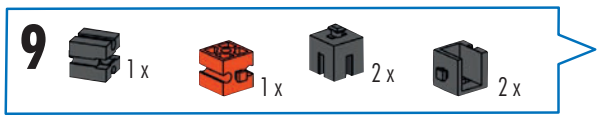
9
1 x
1 x
2 x
2 x

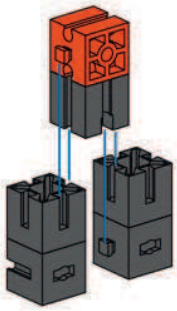

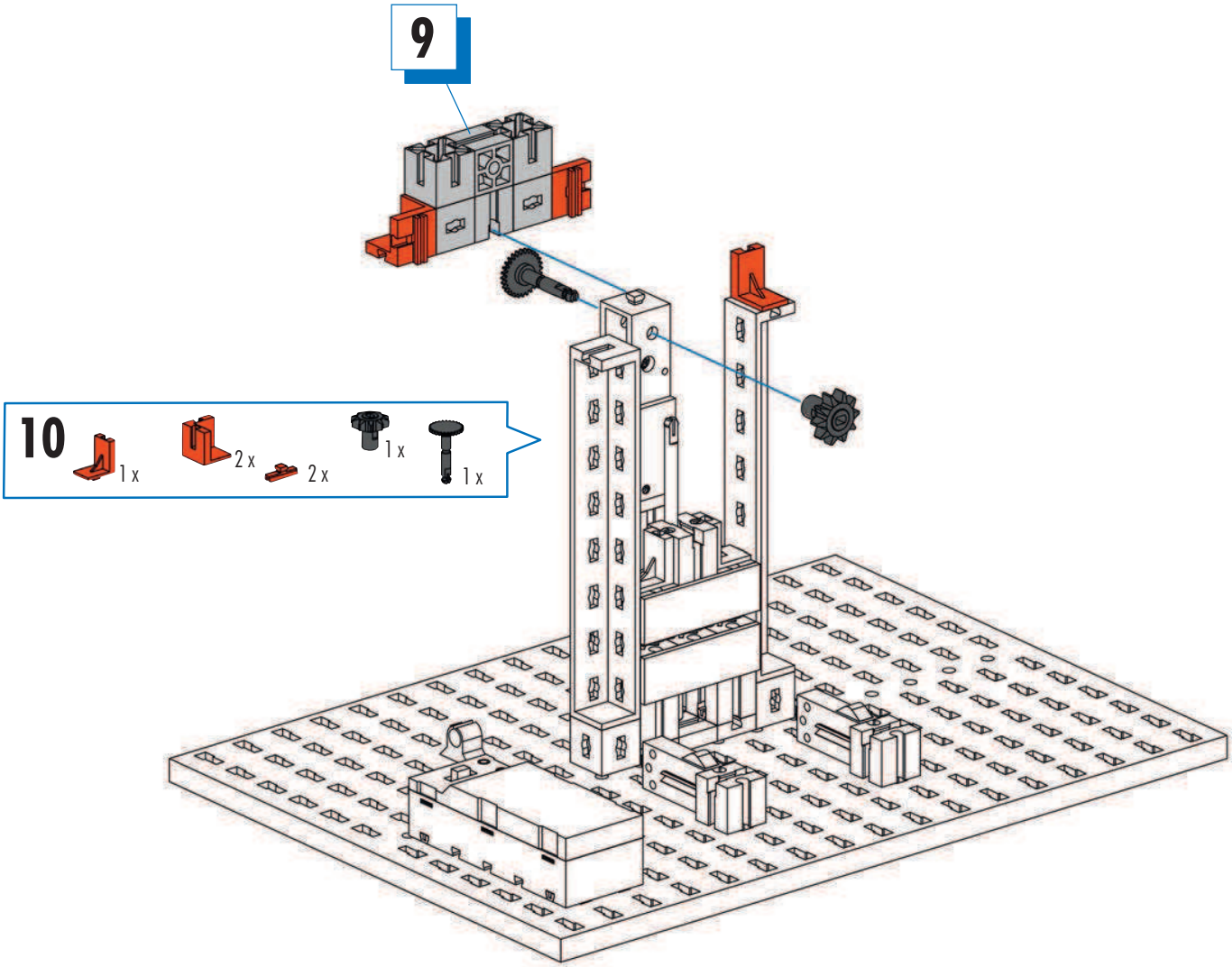
9
10
1 x
2 x
2 x
1 x
1 x

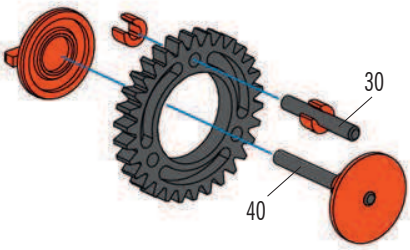
30
40

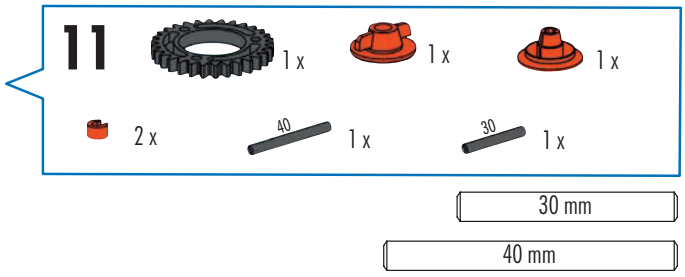
11
1 x
1 x
1 x
2 x
40
1 x
30
1 x
30 mm
40 mm

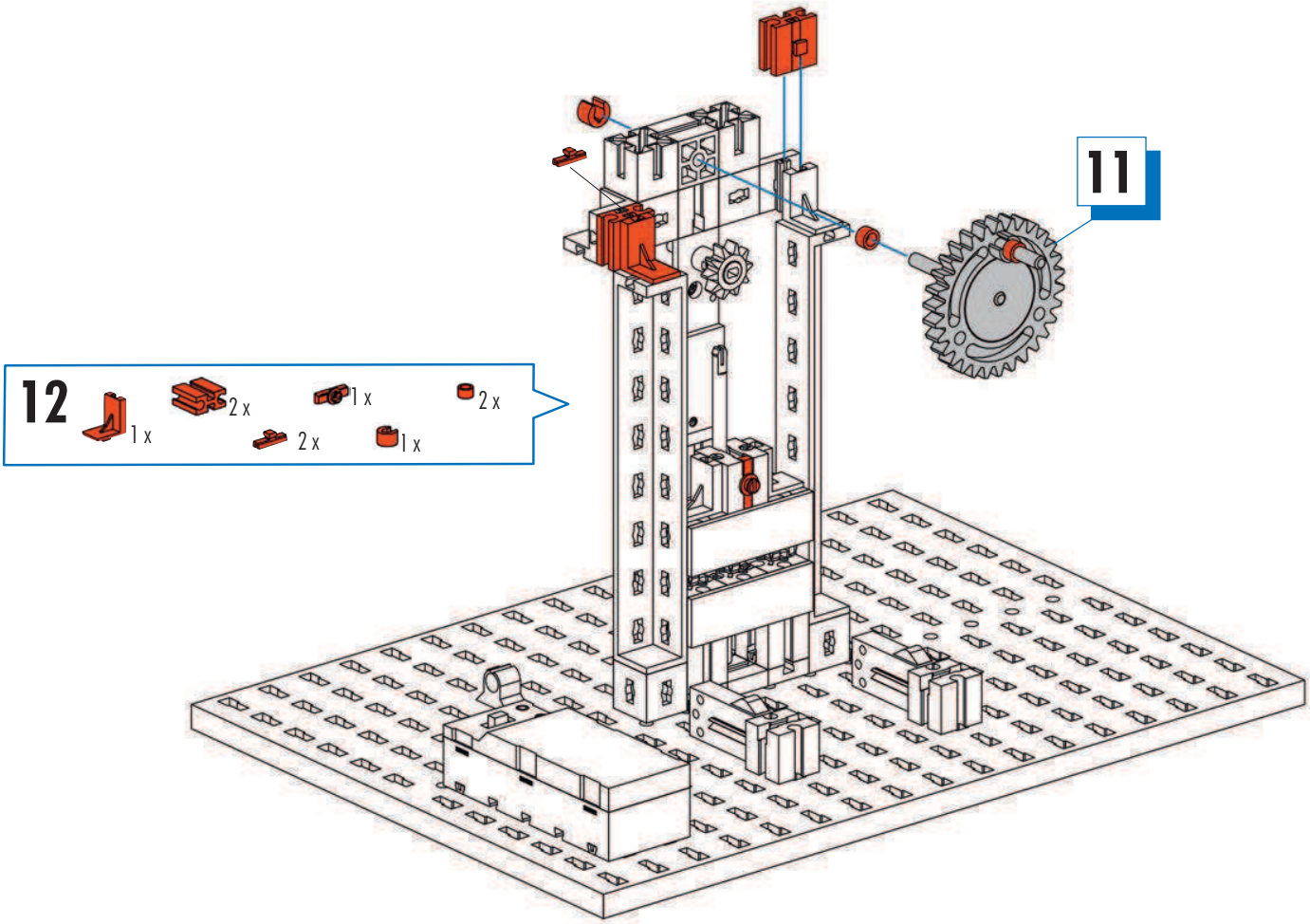
11
12
1 x
2 x
1 x
2 x
2 x
1 x

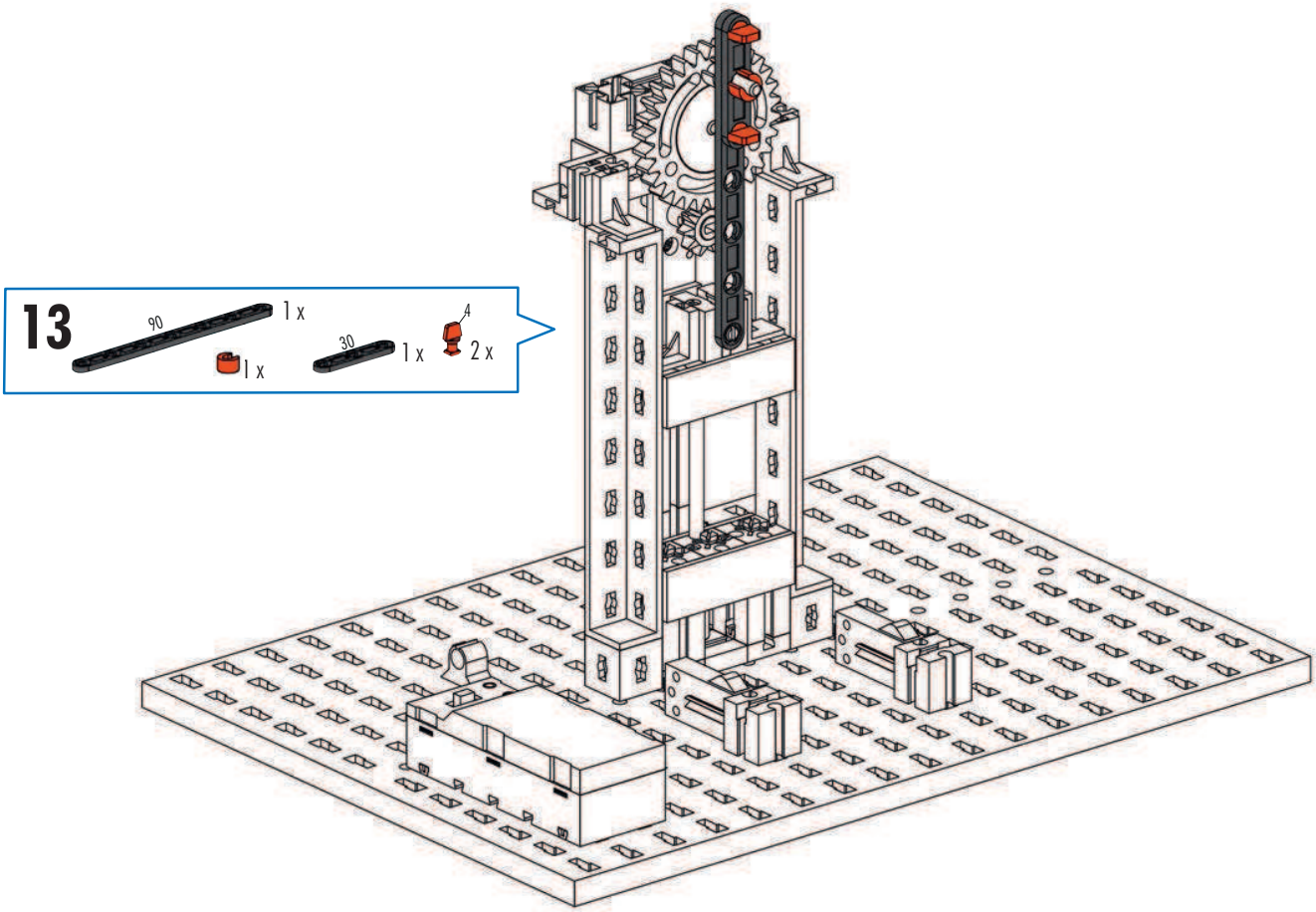
13
90
1 x
1 x
30
1 x
4
2 x

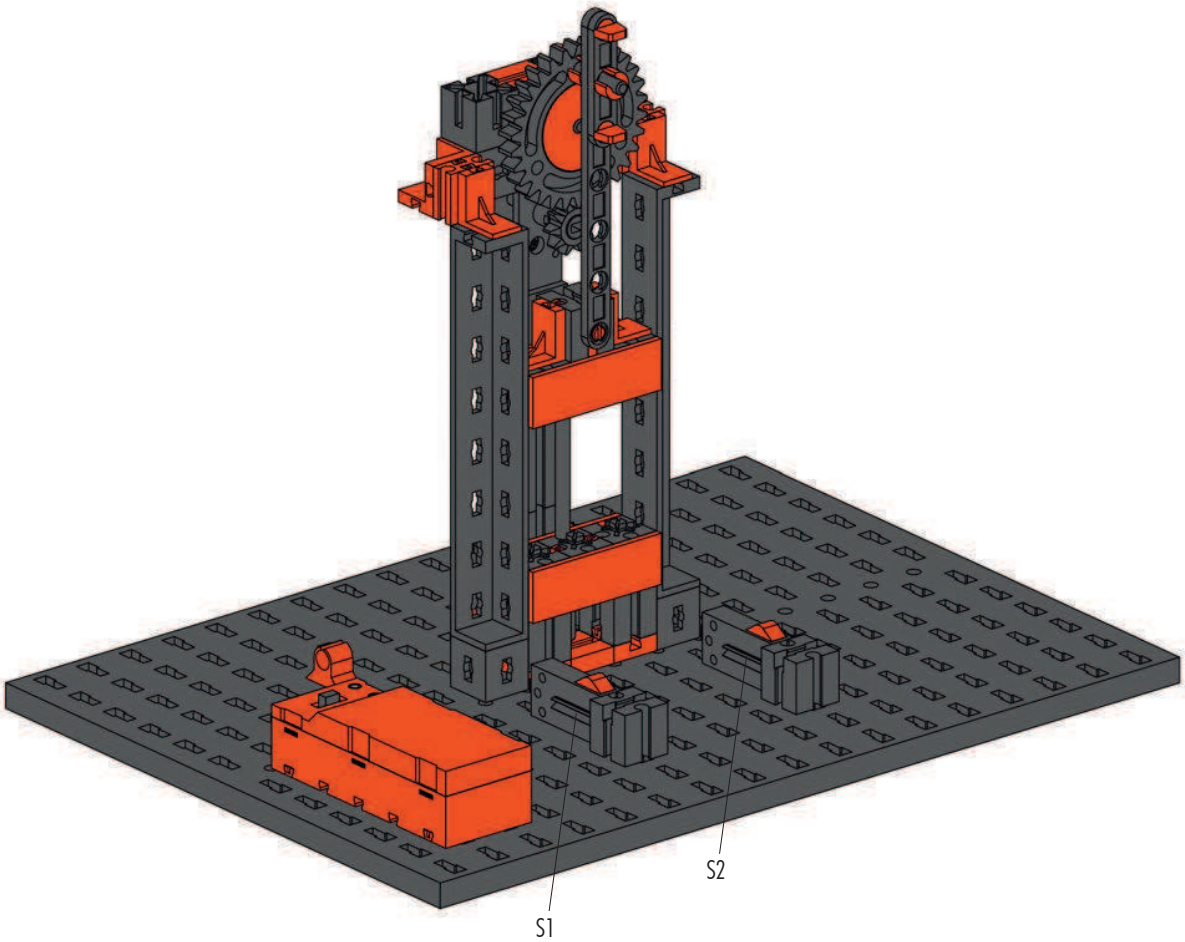

Schaltplan
Circuit diagram
Plan électrique

Schakelschema
Diagrama de circuitos
Plano elétrico de ligação

Schema elettrico
Схема подключения
电路图

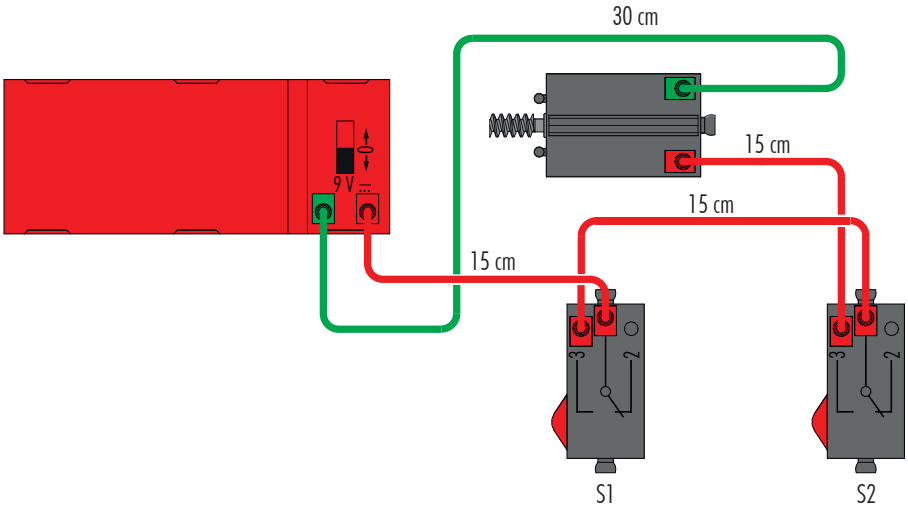

Parallelschaltung
Parallel connection
Montage parallèle

Parallelschakeling
Conexión en paralelo
Conexão em paralelo

Collegamento in parallelo
Параллельное соединение
并联

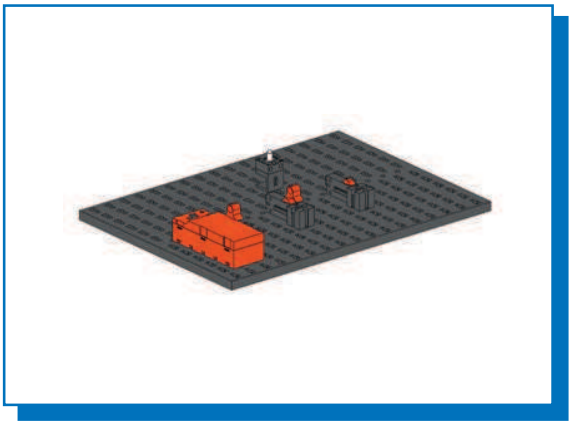

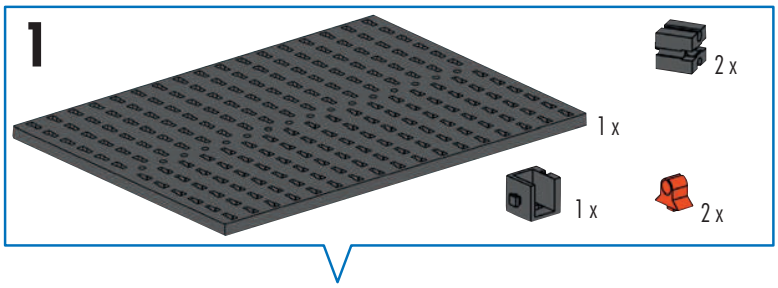

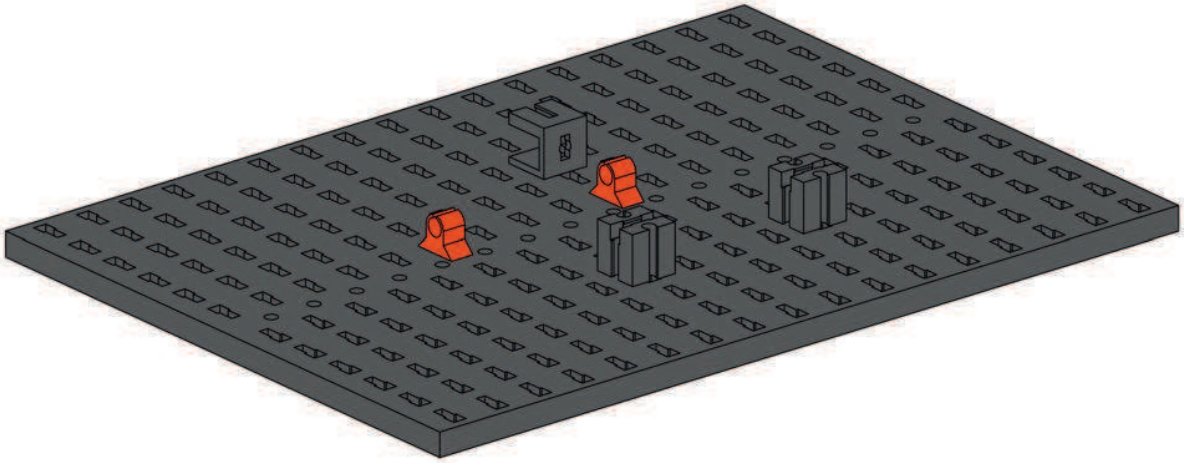

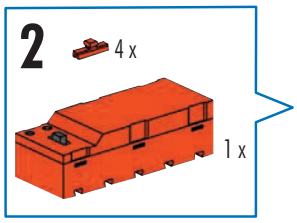

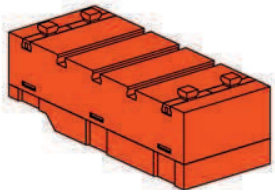

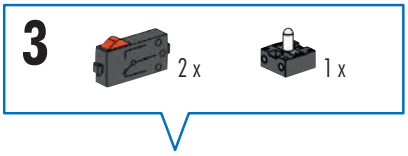

Linsenlampe
Lens tip lamp
Ampoule lentille
Lenslampje
Lampada lenticolare
Lâmpada de formato lenticular
Lampada lenticolare
Лампа с линзой
透镜灯

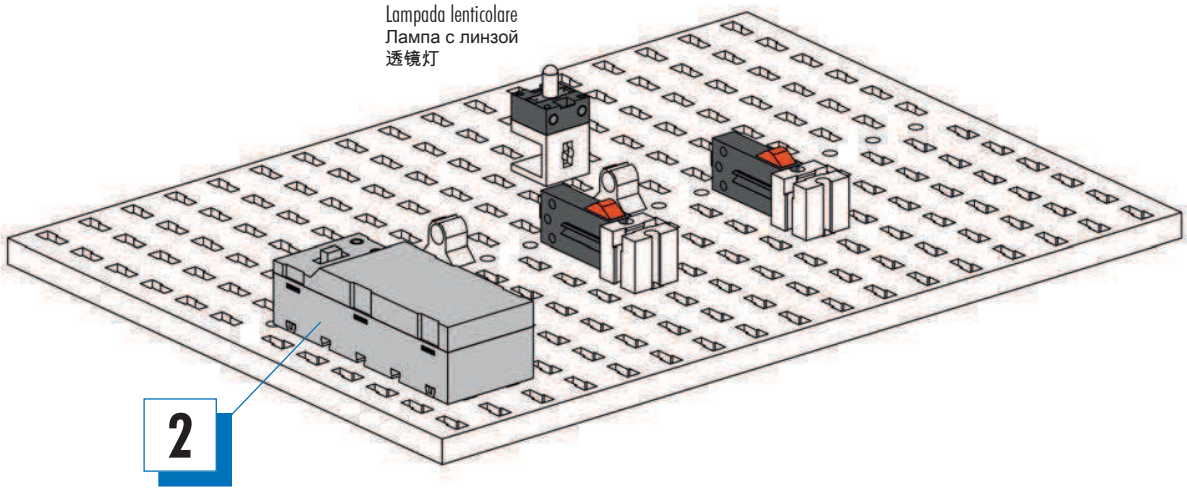

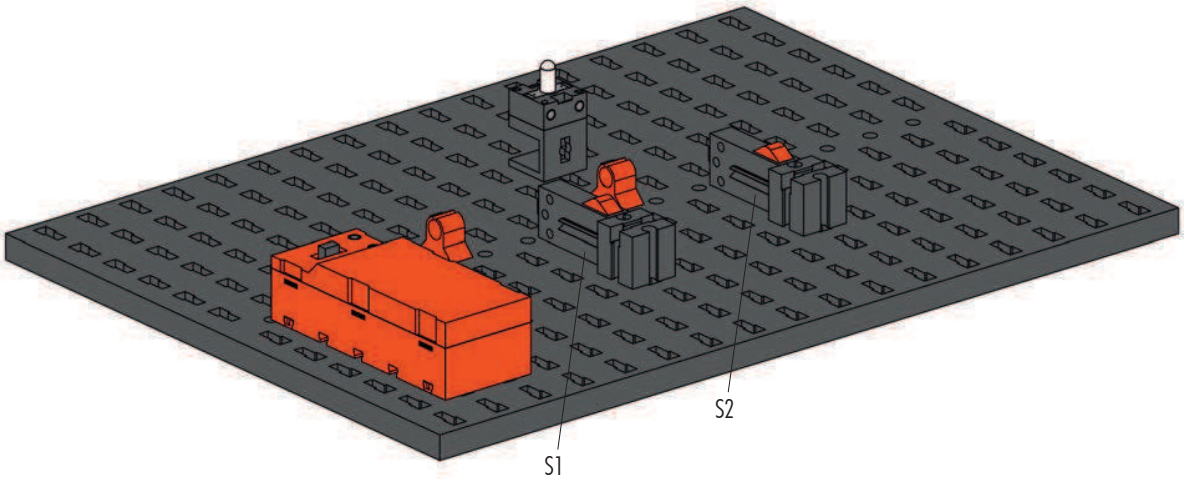

Schaltplan
Circuit diagram
Plan électrique

Schakelschema
Diagrama de circuitos
Plano elétrico de ligação

Schema elettrico
Схема подключения
电路图

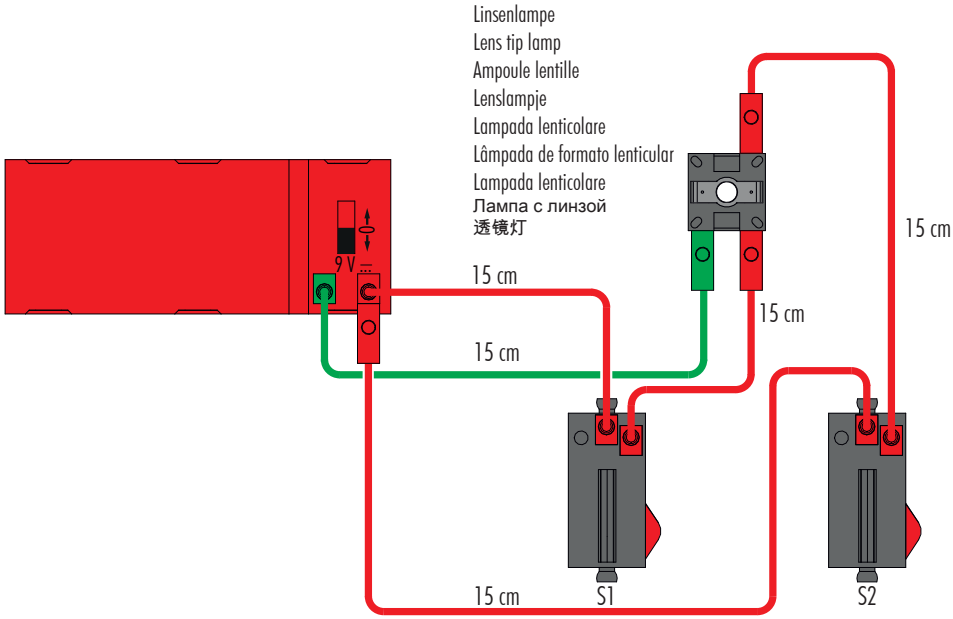

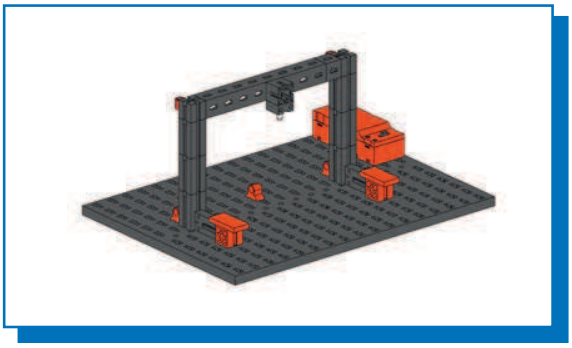

Flurbeleuchtung
Hallway lighting
Éclairage d'un couloir

Vloerverlichting
Iluminación se pasillo
Iluminação de corredor

Illuminazione corridoio
Освещение коридора
走廊照明灯

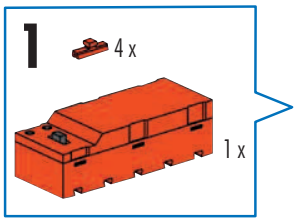

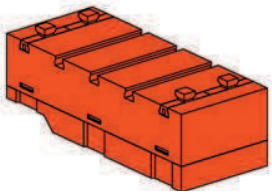

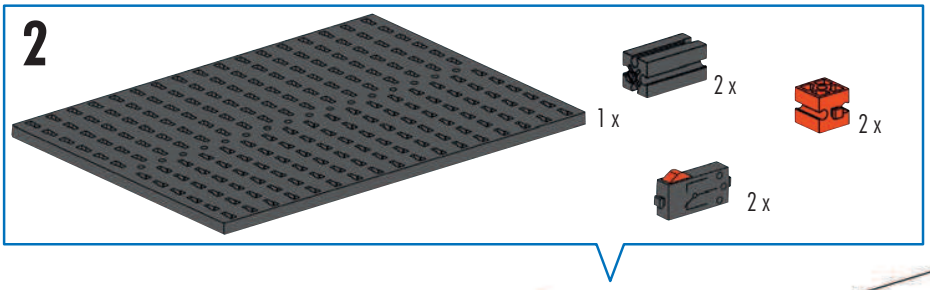

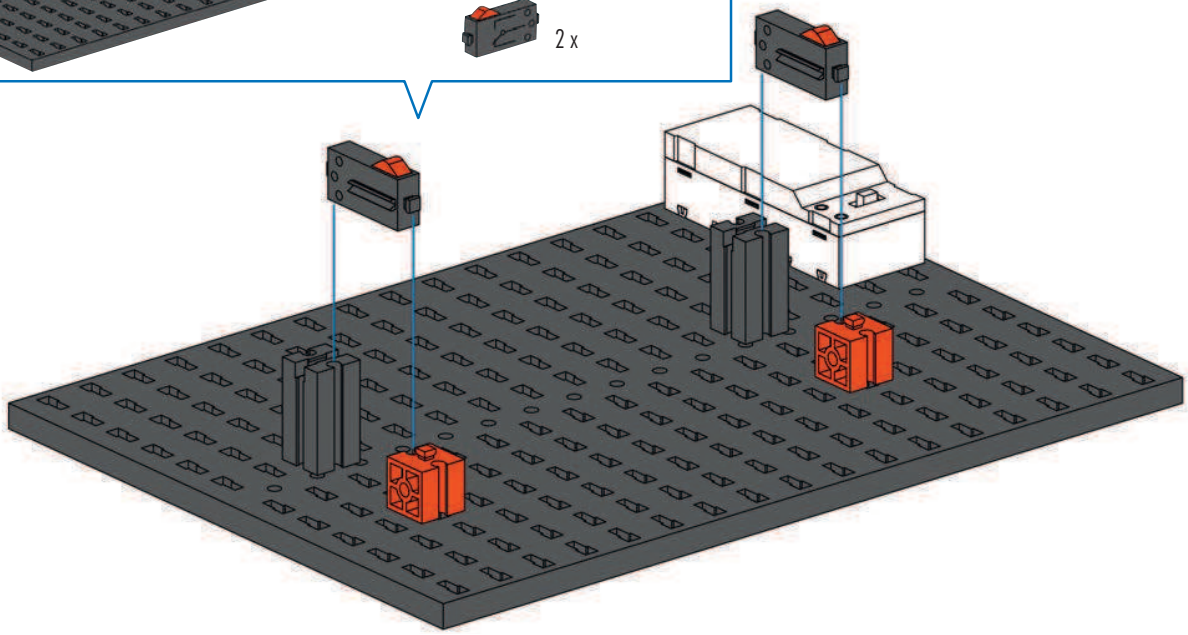

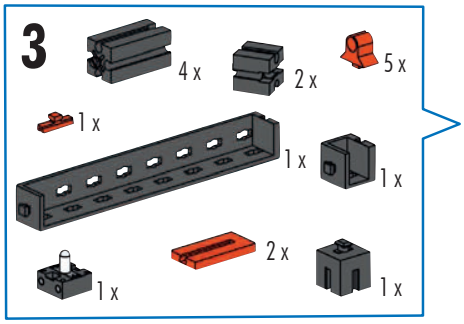

Linsenlampe
Lens tip lamp
Ampoule lentille
Lenslampje
Lampada lenticolare
Lâmpada de formato lenticular
Lampada lenticolare
Лампа с линзой
透镜灯

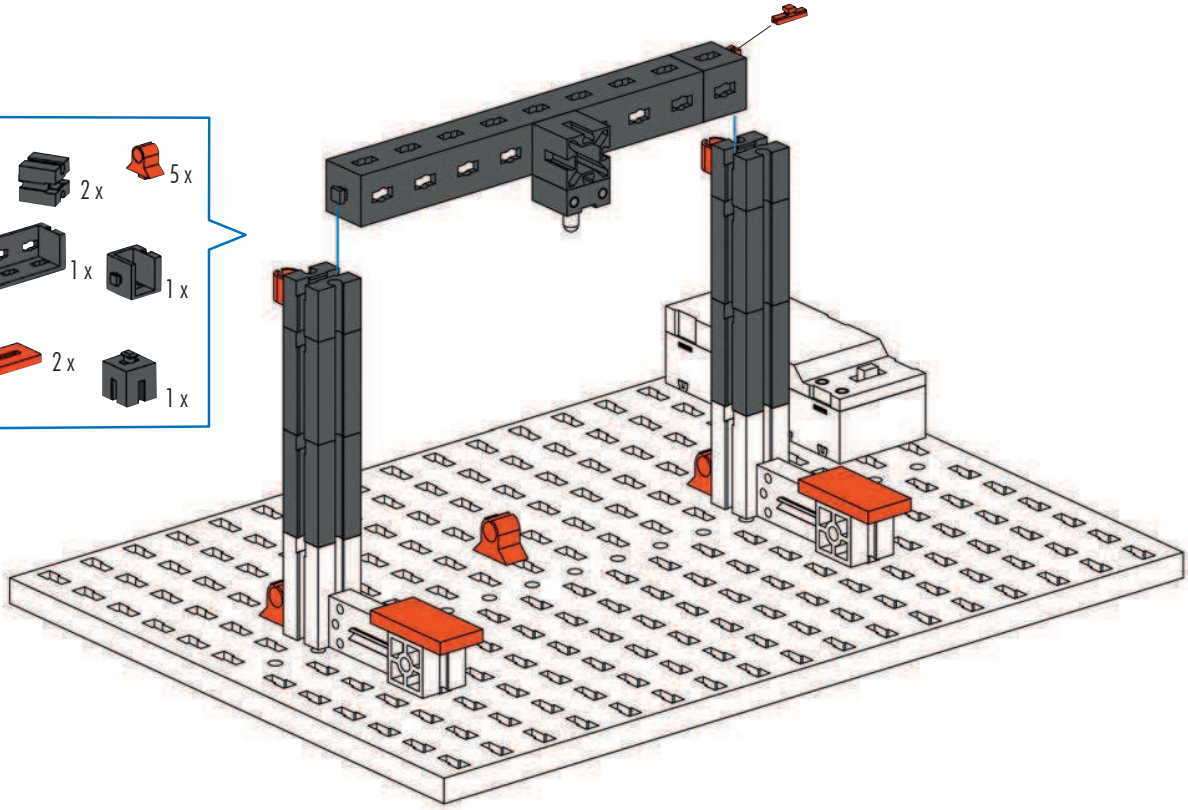

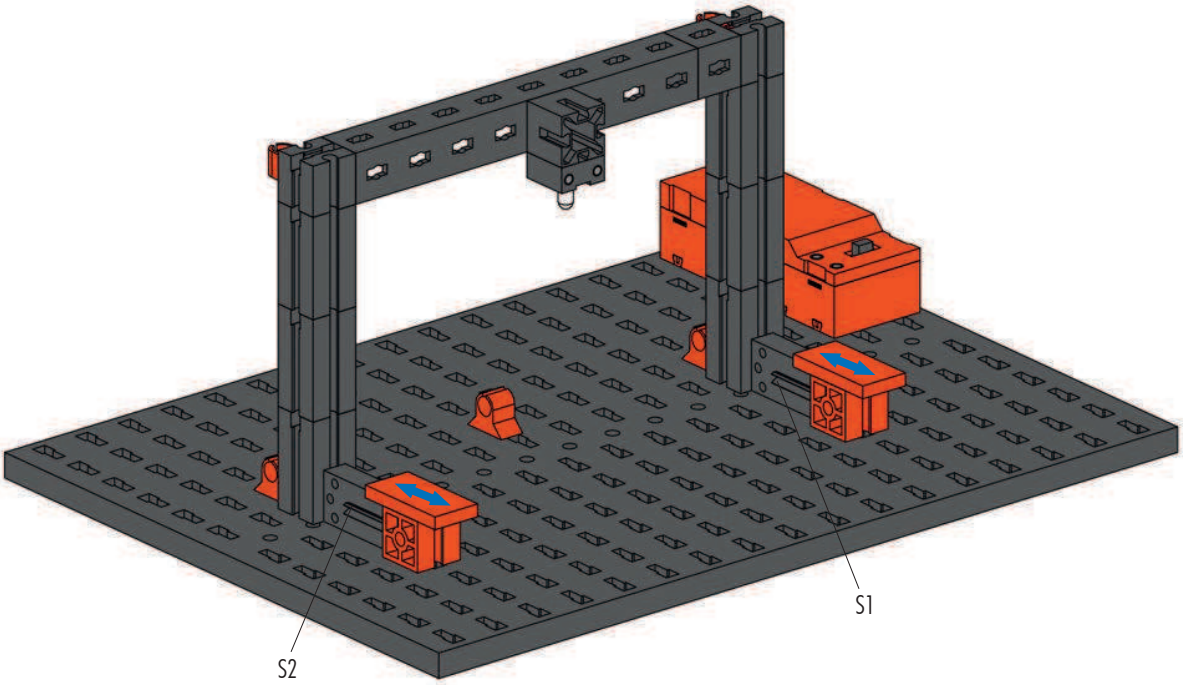

Schaltplan
Circuit diagram
Plan électrique

Schakelschema
Diagrama de circuitos
Plano elétrico de ligação

Schema elettrico
Схема подключения
电路图

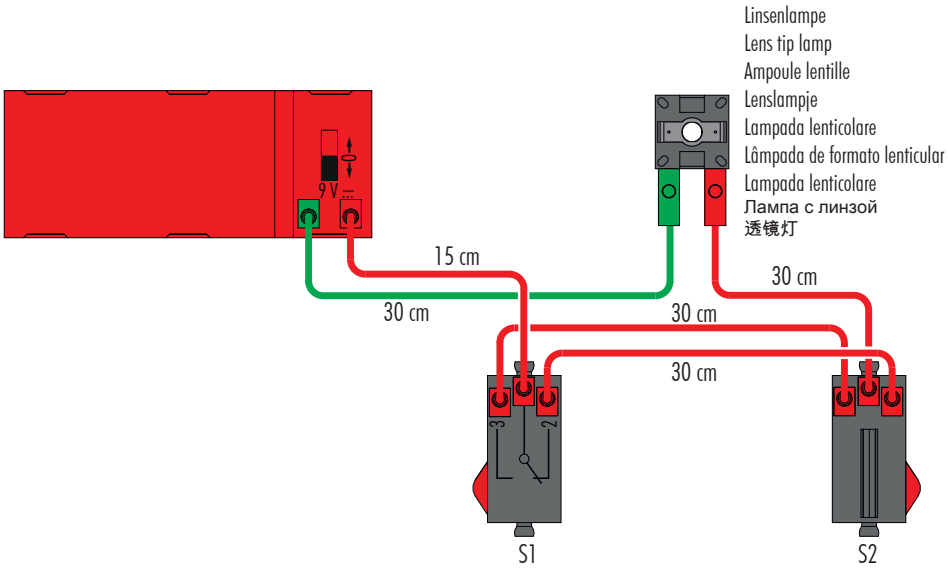

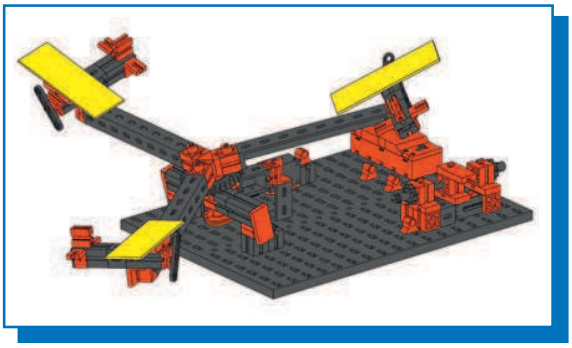

Karussell mit Polwendeschalter
Merry-go-round with pole reversing switch
Manège avec commutateur de polarité
Draaimolen met poolomkeerschakelaar
Tiovivo con interruptor conmutador de polos
Carrossel com comutador
Giostra con invertitore di polarità
Карусель с переключателем полюсов
配备极性转换开关的旋转木马

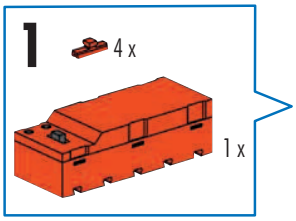

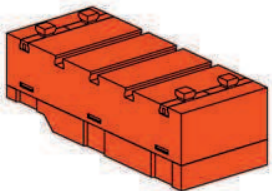

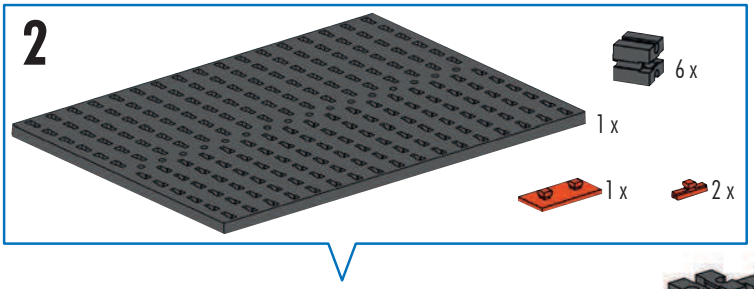

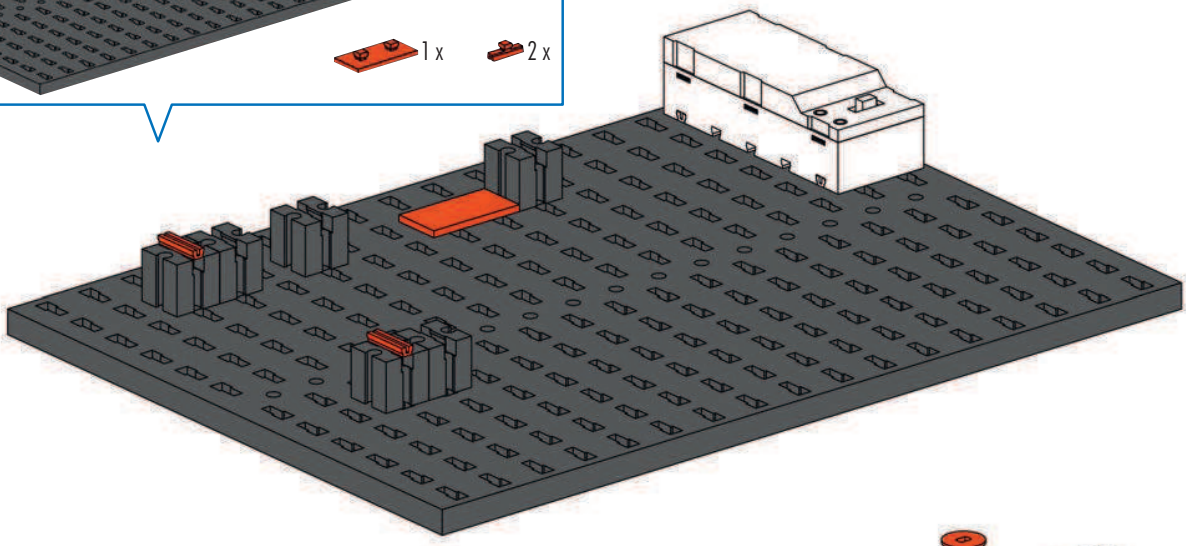

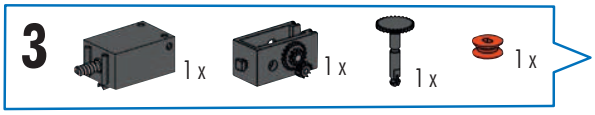

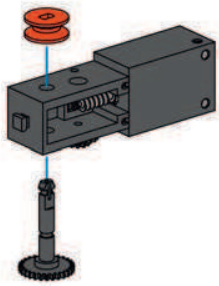

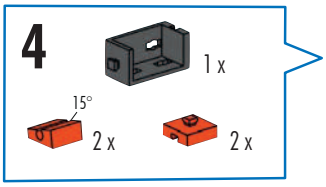

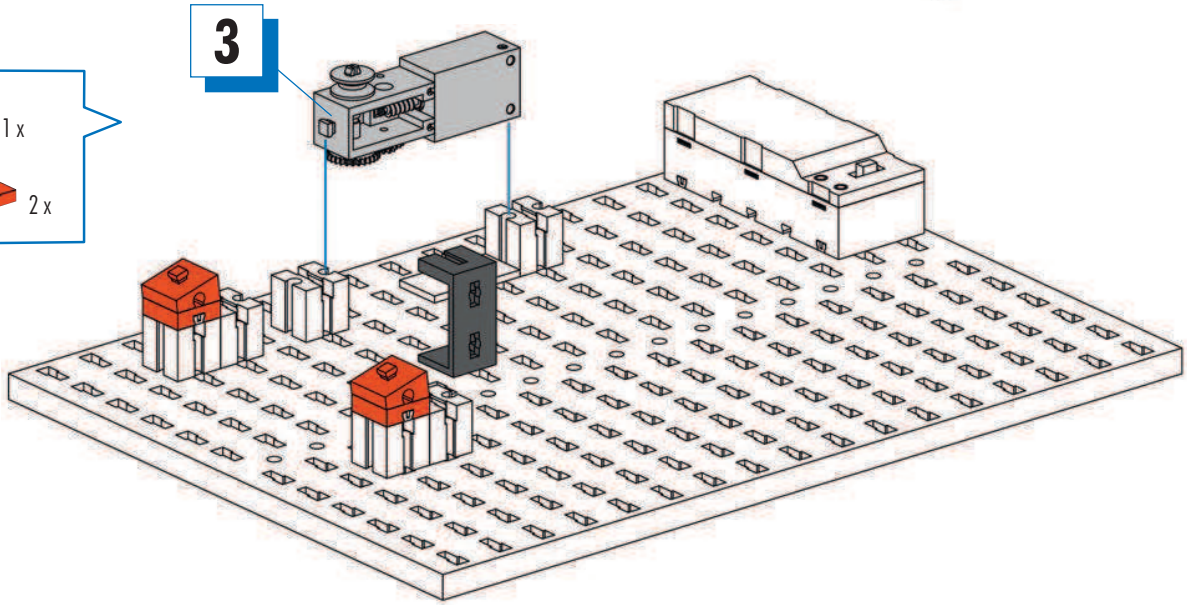

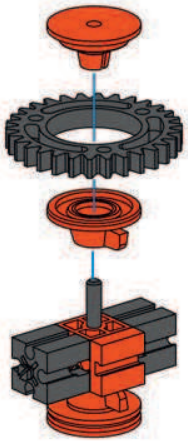

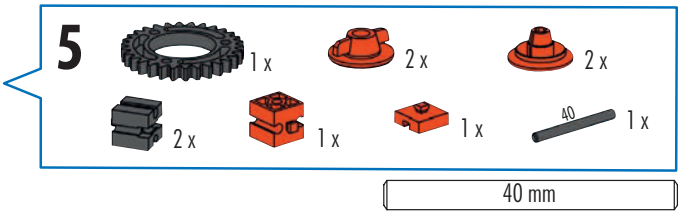
5
1 x
2 x
2 x
2 x
1 x
1 x
40
1 x
40 mm

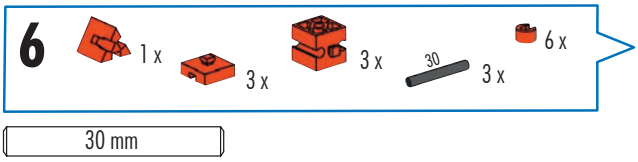
6
1 x
3 x
3 x
30
3 x
6 x
30 mm

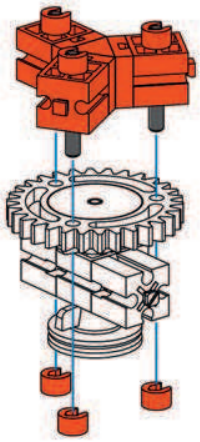

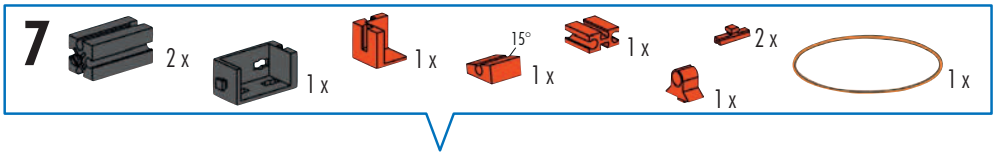
7
2 x
1 x
1 x
15°
1 x
1 x
2 x
1 x
1 x

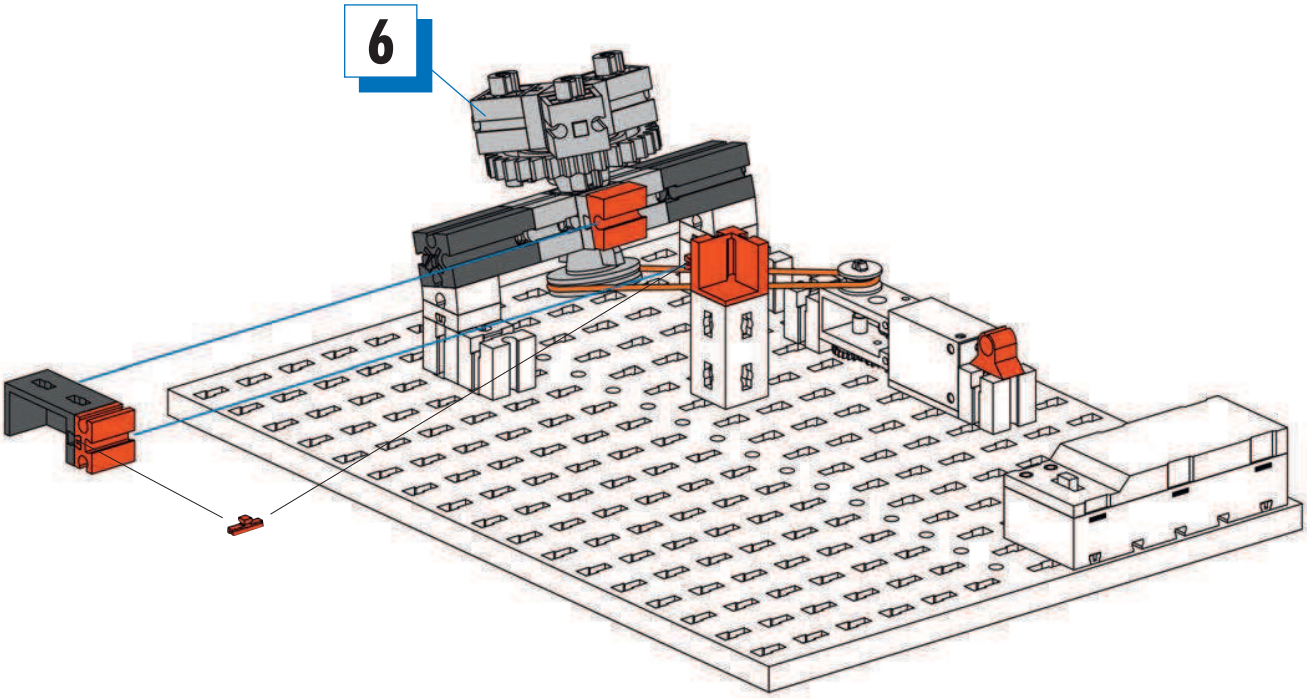
6

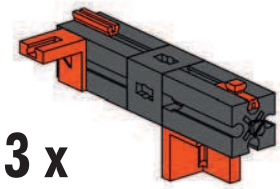
3 x

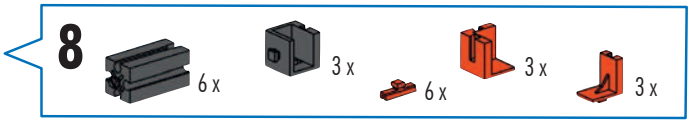
8
6 x
3 x
6 x
3 x
3 x

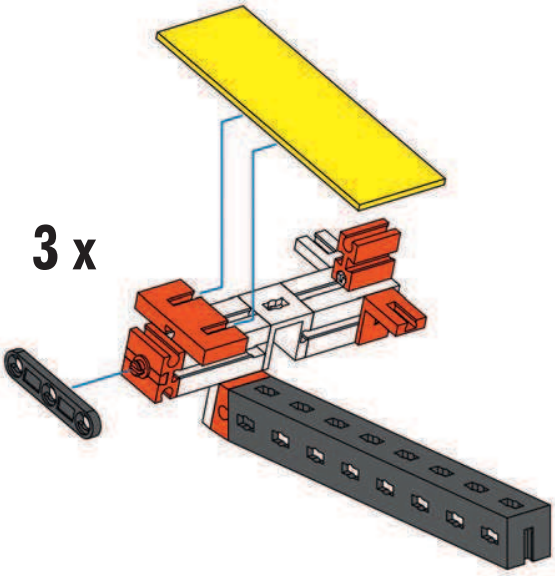
3 x

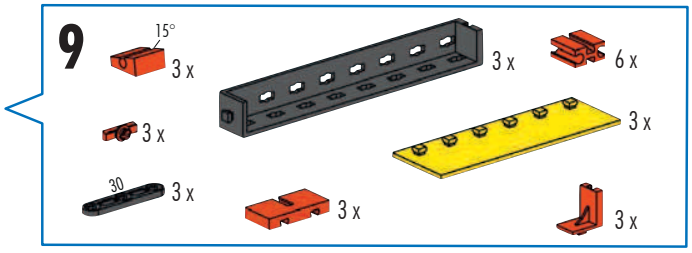
9
15°
3 x
3 x
6 x
3 x
3 x
30
3 x
3 x
3 x

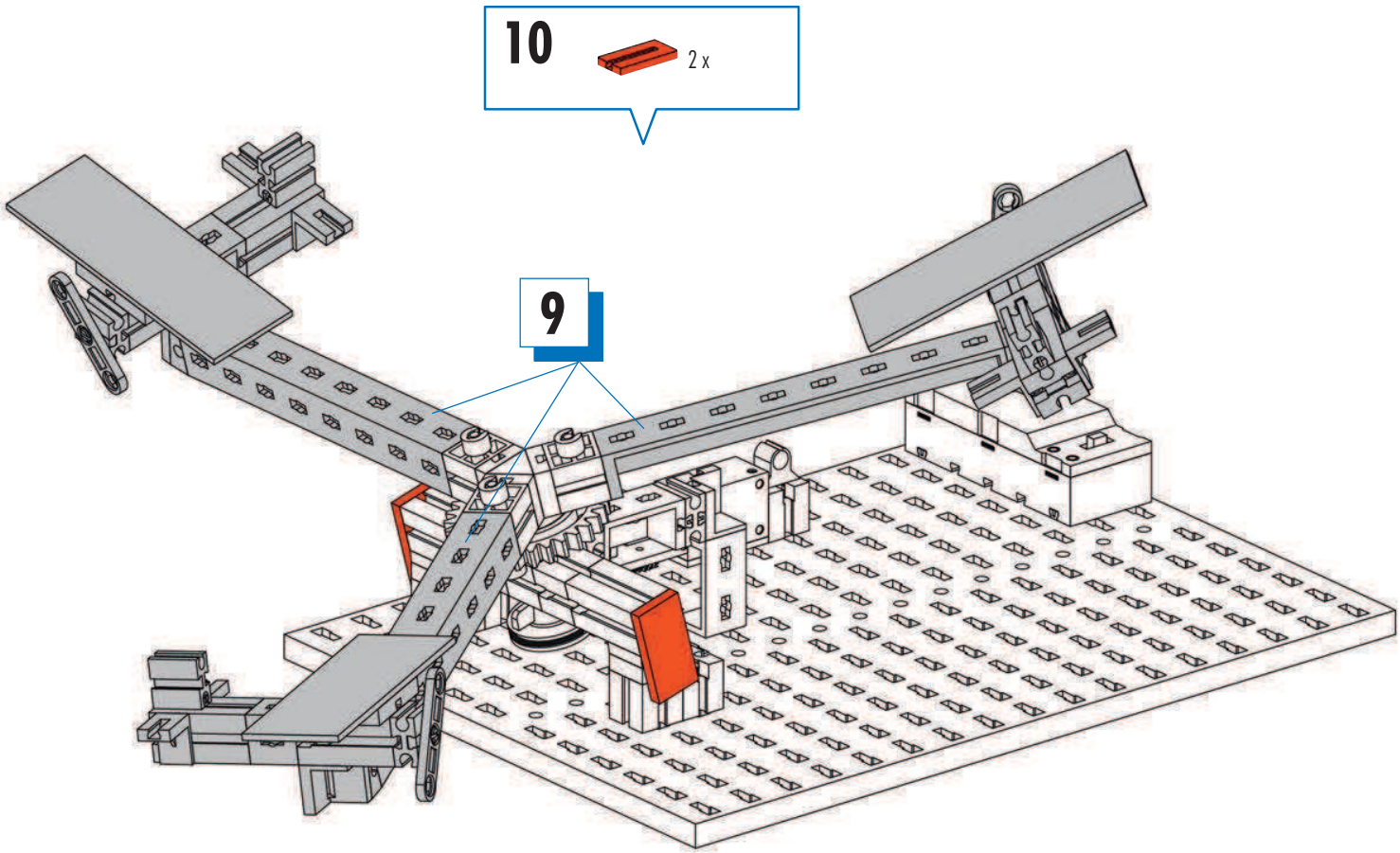
10
2 x
9

11 4 x 2 x 2 x

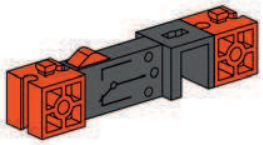

2 x

12 2 x 2 x

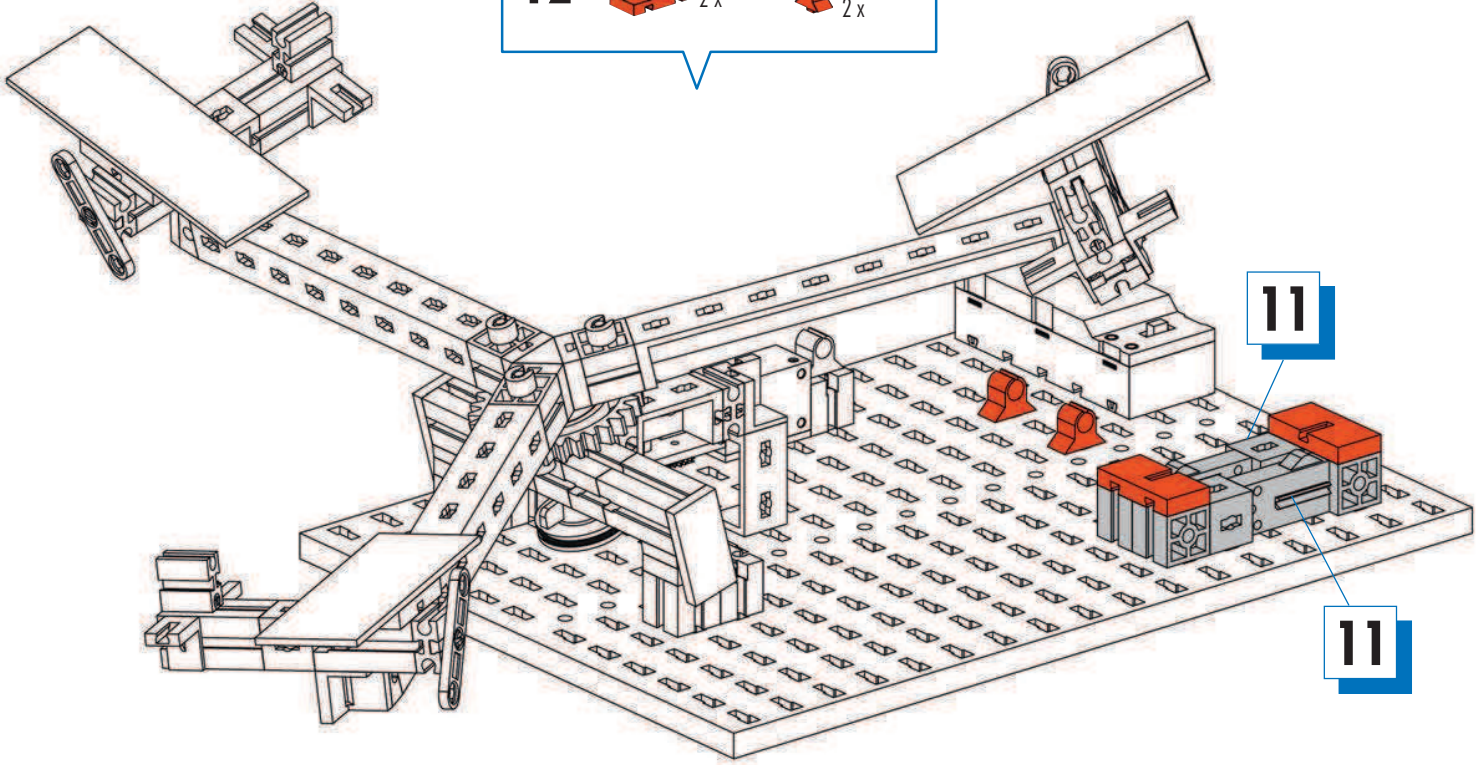

13 3 x 1 x 1 x 1 x 2 x 90 1 x

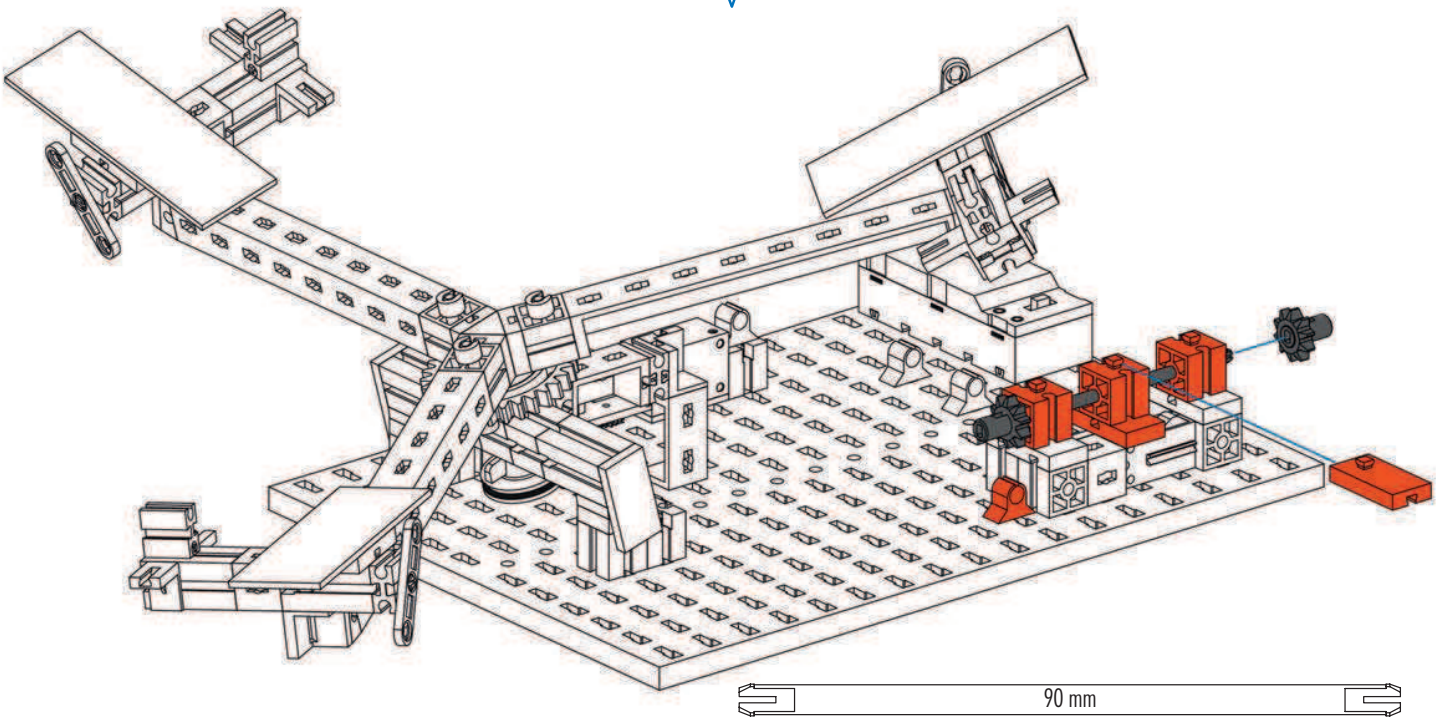

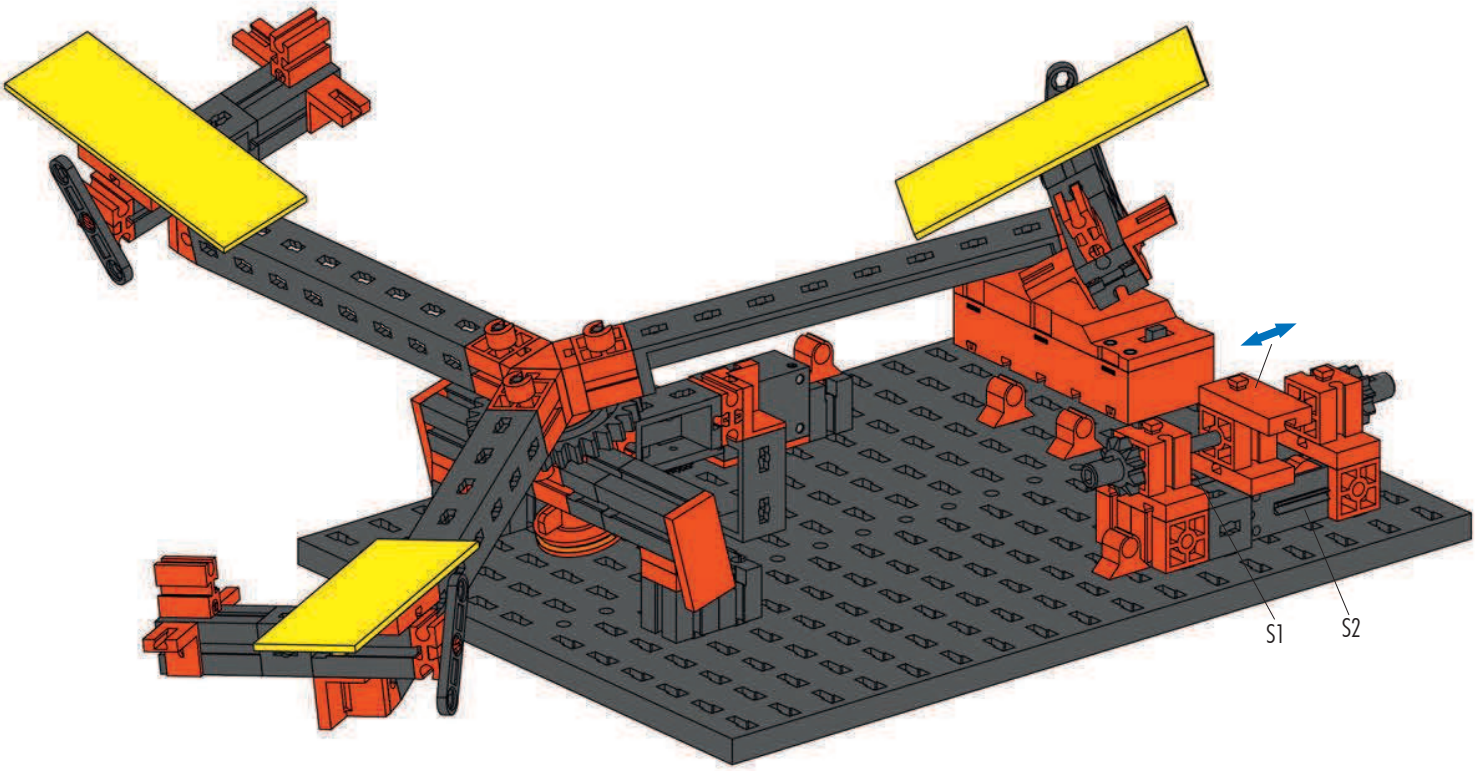

Schaltplan
Circuit diagram
Plan électrique

Schakelschema
Diagrama de circuitos
Plano elétrico de ligação

Schema elettrico
Схема подключения
电路图

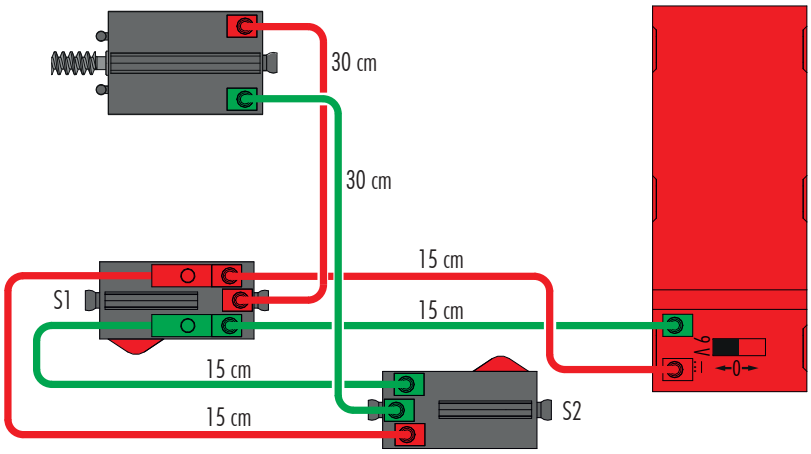

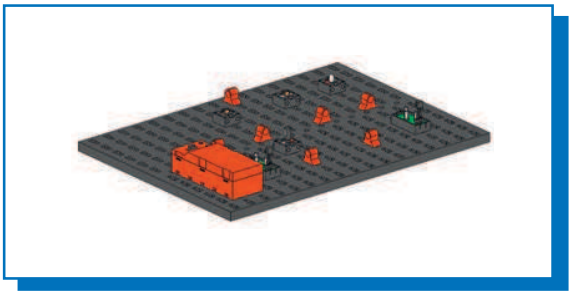

Einfacher Blinker
Simple flasher
Clignotant simple

Eenvoudig knipperlicht
Intermitente sencillo
Pisca-pisca simples

Lampeggiatore semplice
Простая мигалка
单个闪烁灯

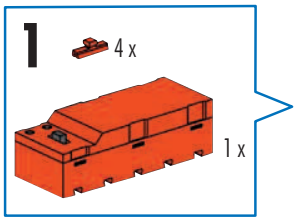

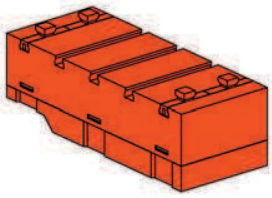

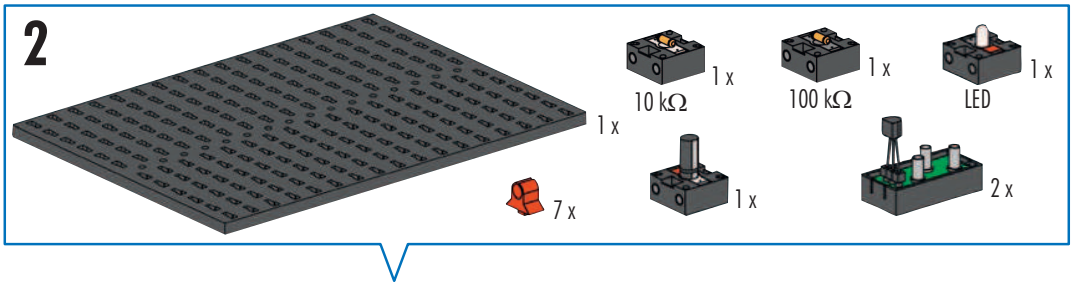

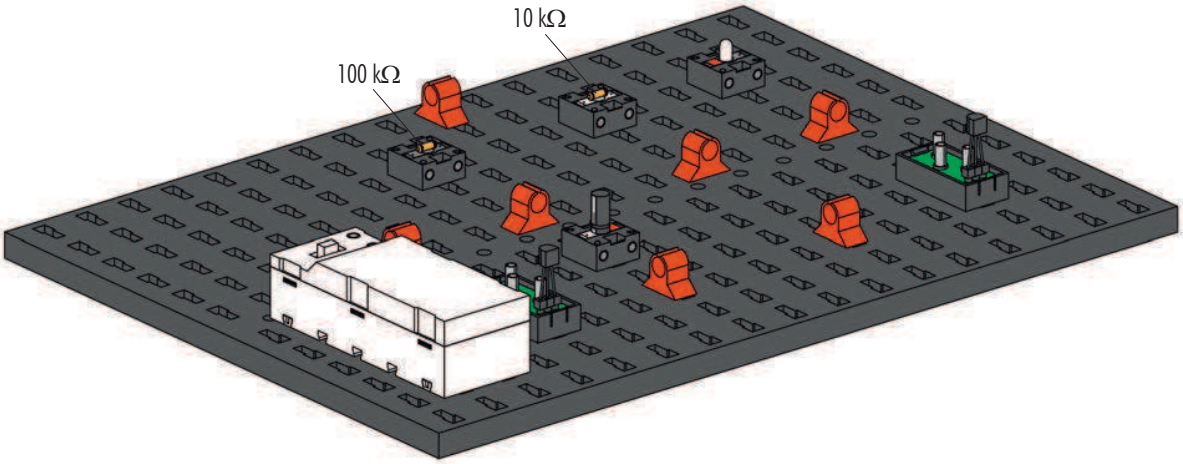

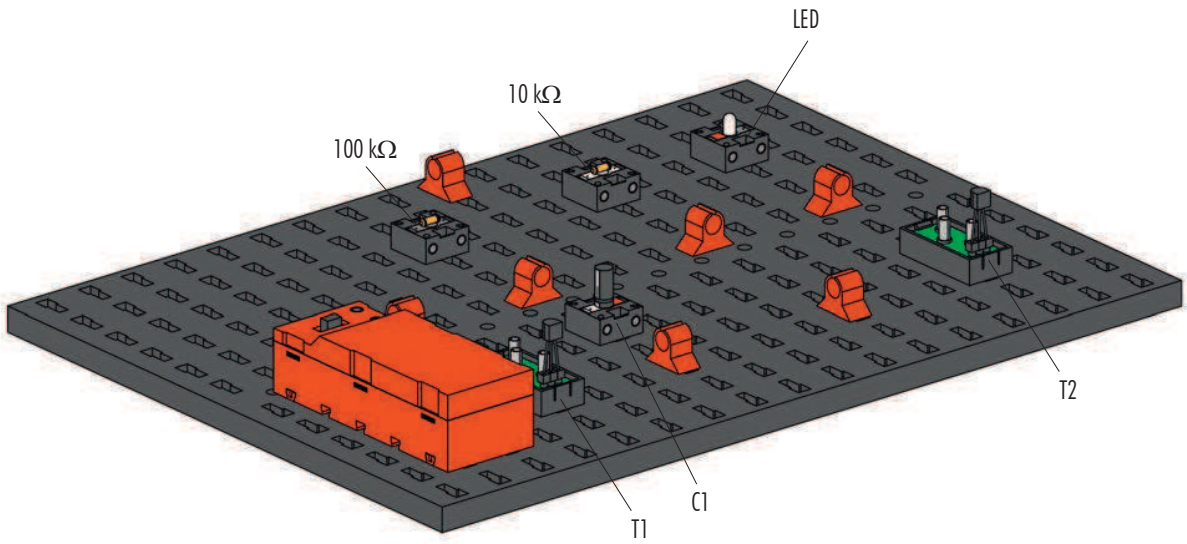

Schaltplan
Circuit diagram
Plan électrique

Schakelschema
Diagrama de circuitos
Plano elétrico de ligação

Schema elettrico
Схема подключения
电路图

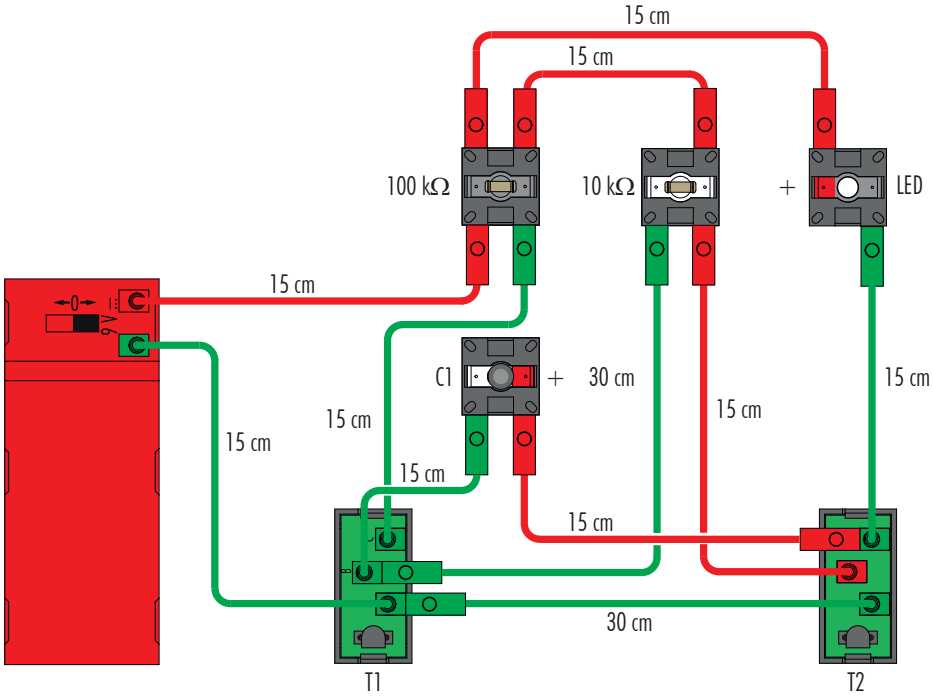

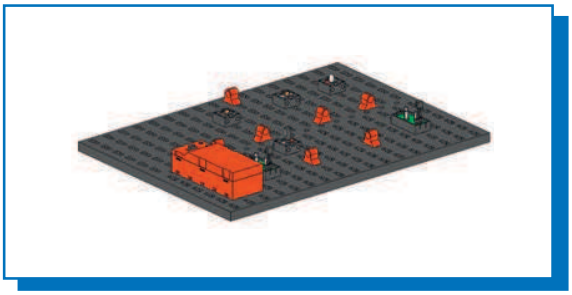

Wechselblinker
Alternating flasher
Clignotant alternant

Knipperlichtwisselaar
Intermitente alternado
Pisca-pisca comutável

Lampeggiatore alternato
Переменная мигалка
两个交替的闪烁灯

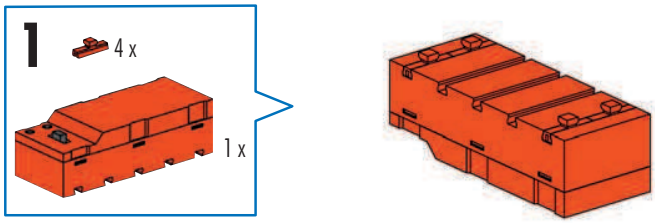

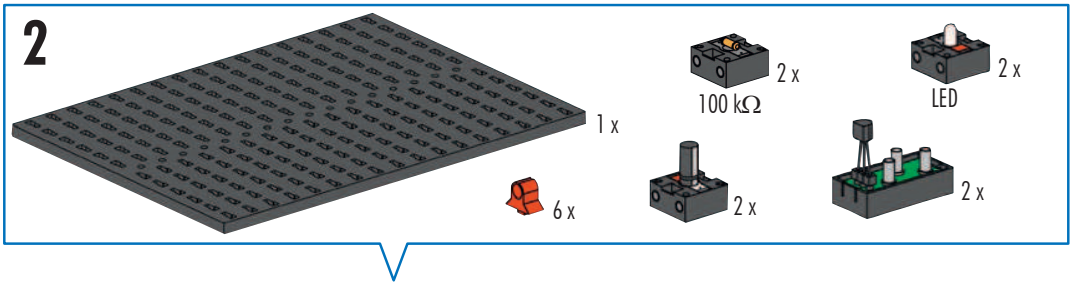

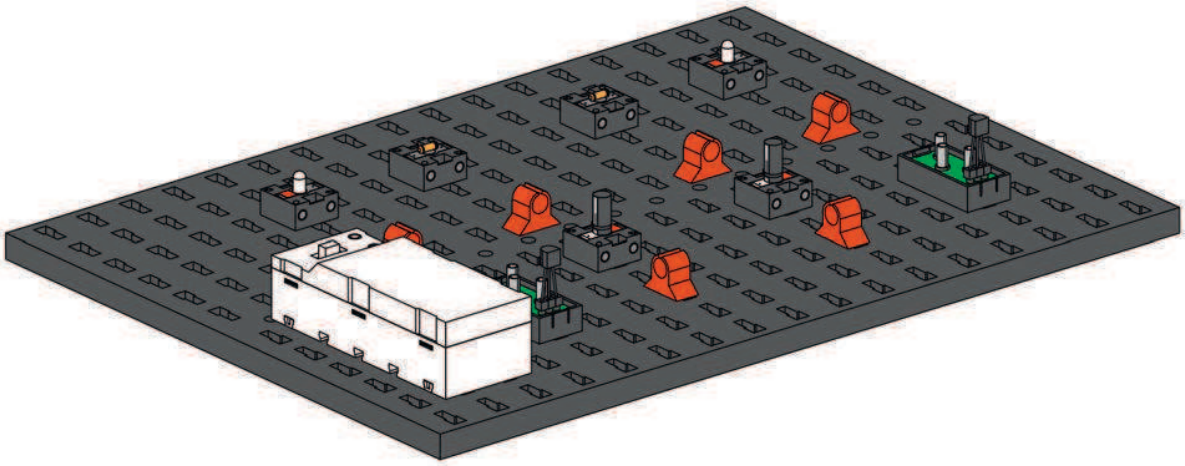

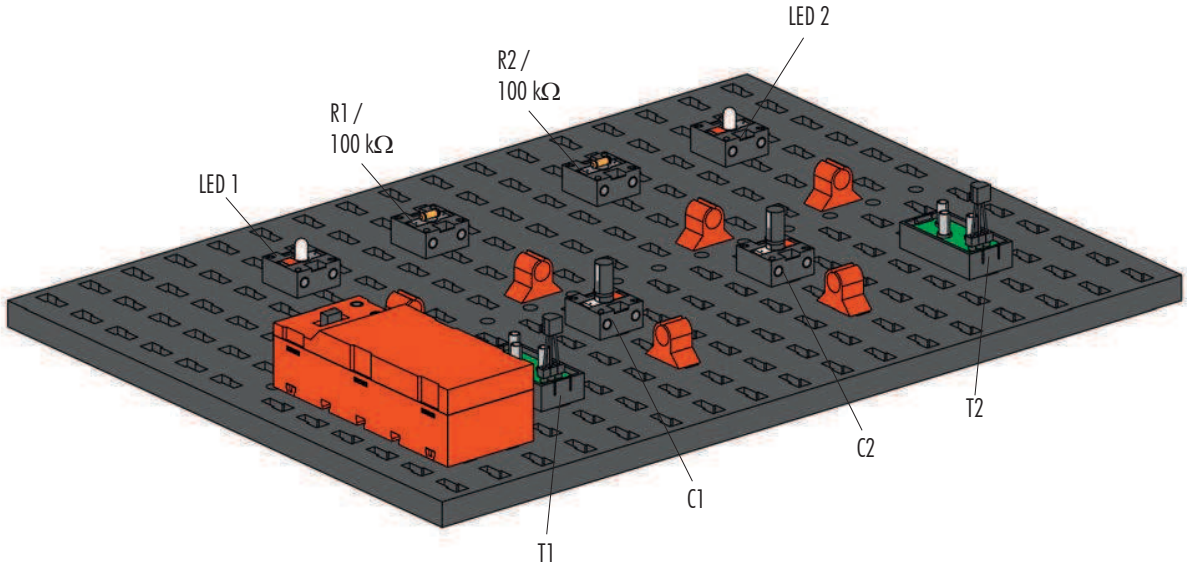

Schaltplan
Circuit diagram
Plan électrique

Schakelschema
Diagrama de circuitos
Plano elétrico de ligação

Schema elettrico
Схема подключения
电路图

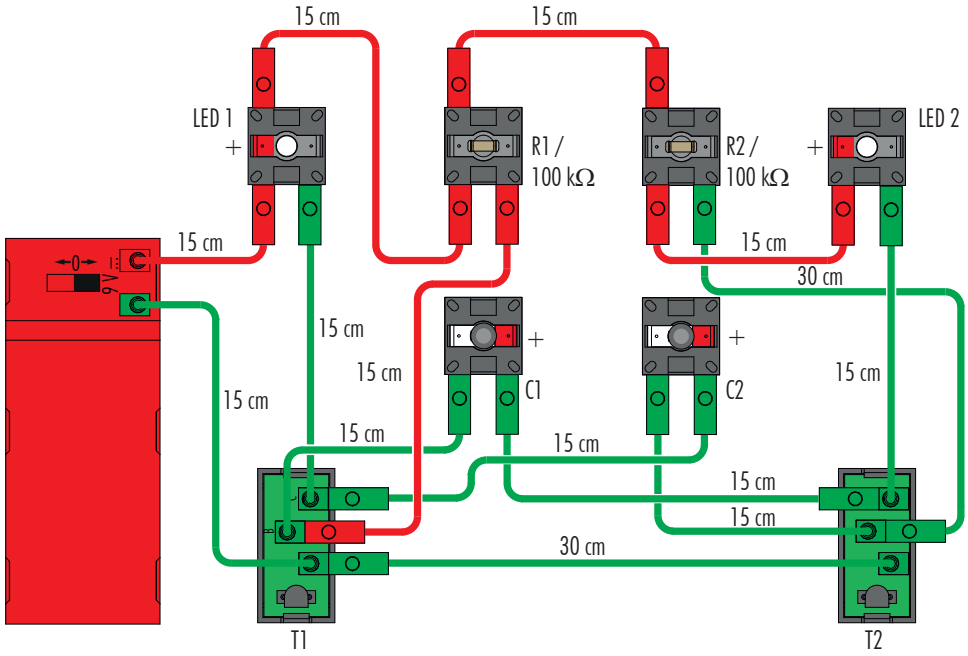

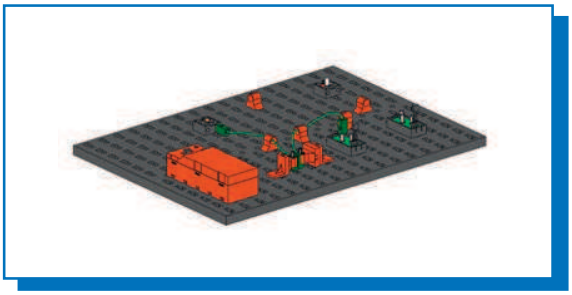

Berührungsschalter
Touch switch
Commutateur tactile

Contactschakelaar
Interruptor de contacto
Interruptor de toque

Interruttore a sfioramento
Сенсорный выключатель
触摸式开关

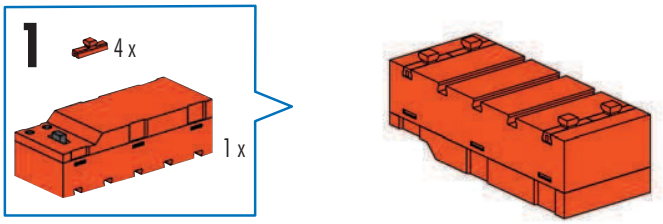

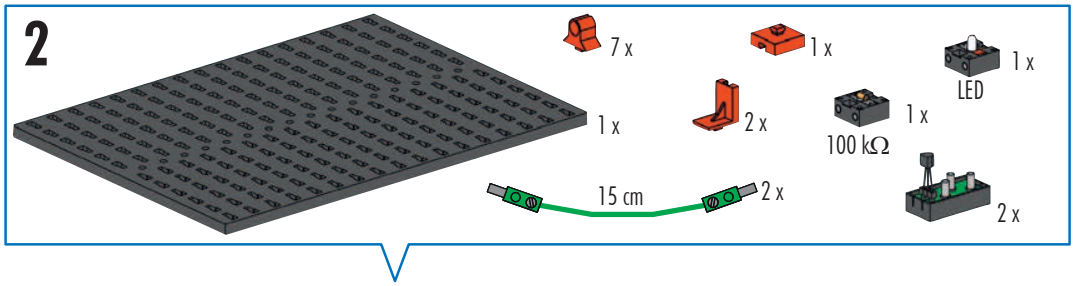

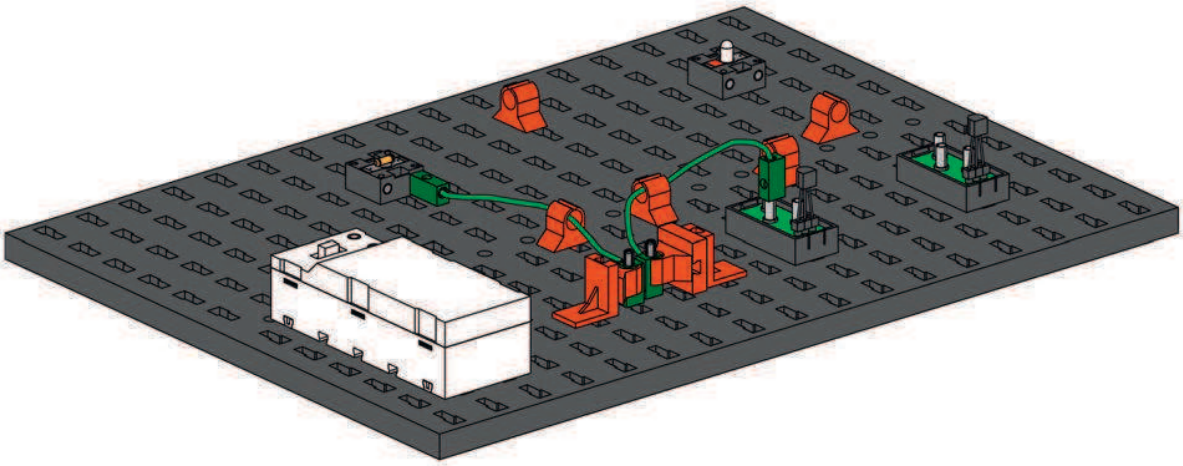

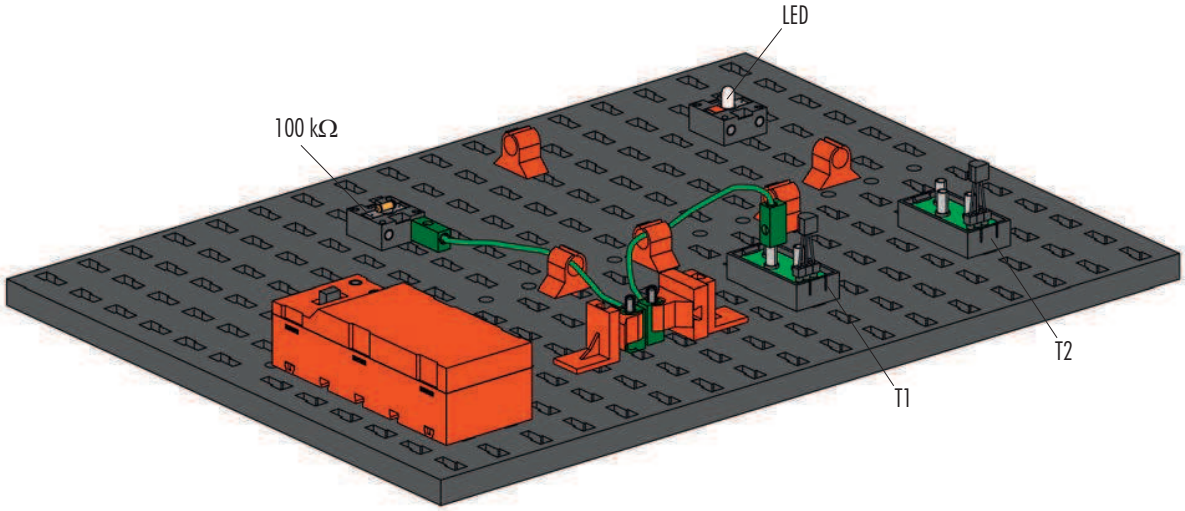

Schaltplan
Circuit diagram
Plan électrique

Schakelschema
Diagrama de circuitos
Plano elétrico de ligação

Schema elettrico
Схема подключения
电路图

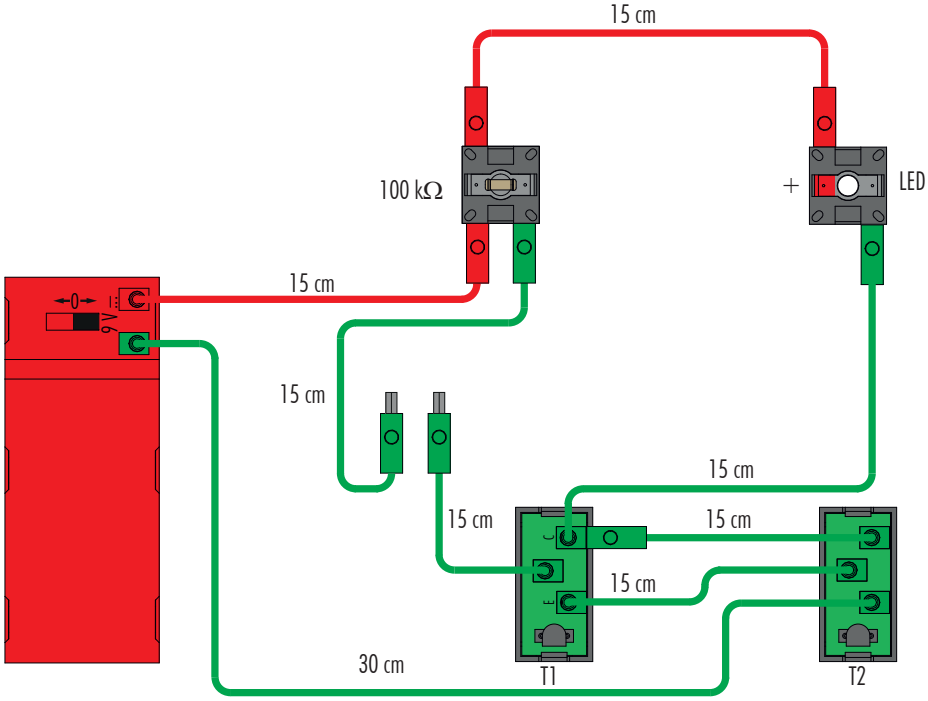

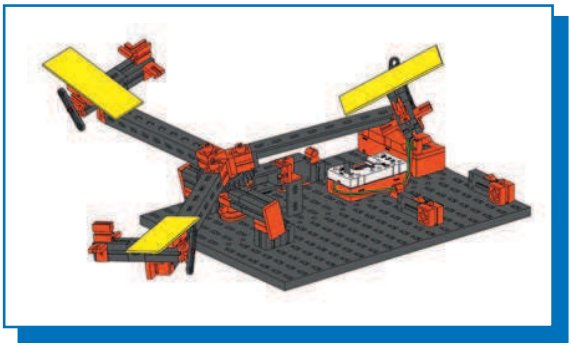

Karussell
Merry-go-round
Manège

Draaimolen
Tiovivo
Carrossel

Giostra
Карусель
旋转木马

1-10

Seite 23
Page 23
Page 23
Bladzijde 23
Página 23
Pagina 23
Страница 23
页次 23

11

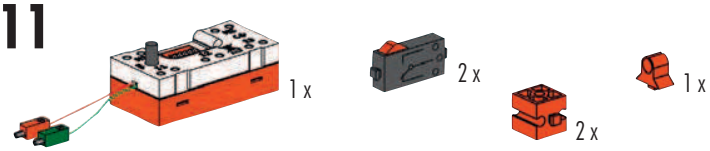

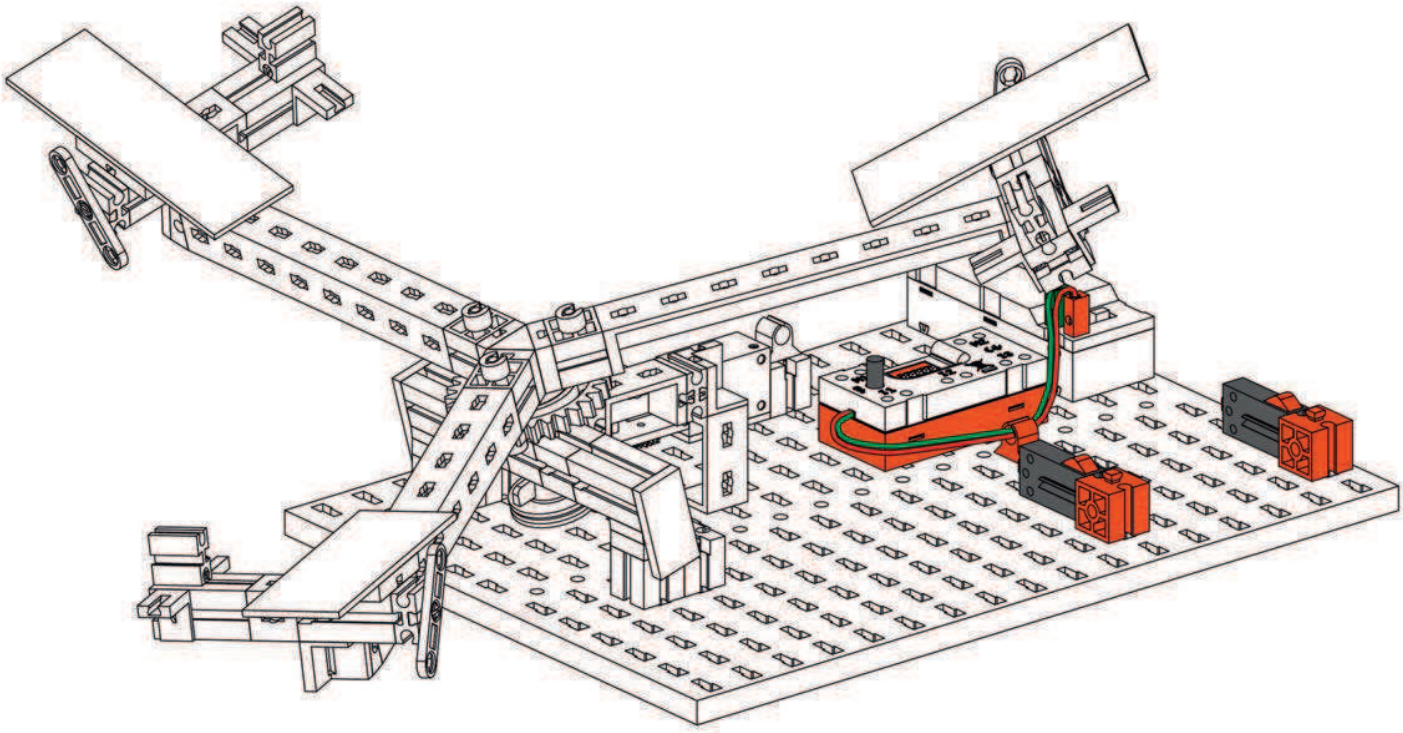

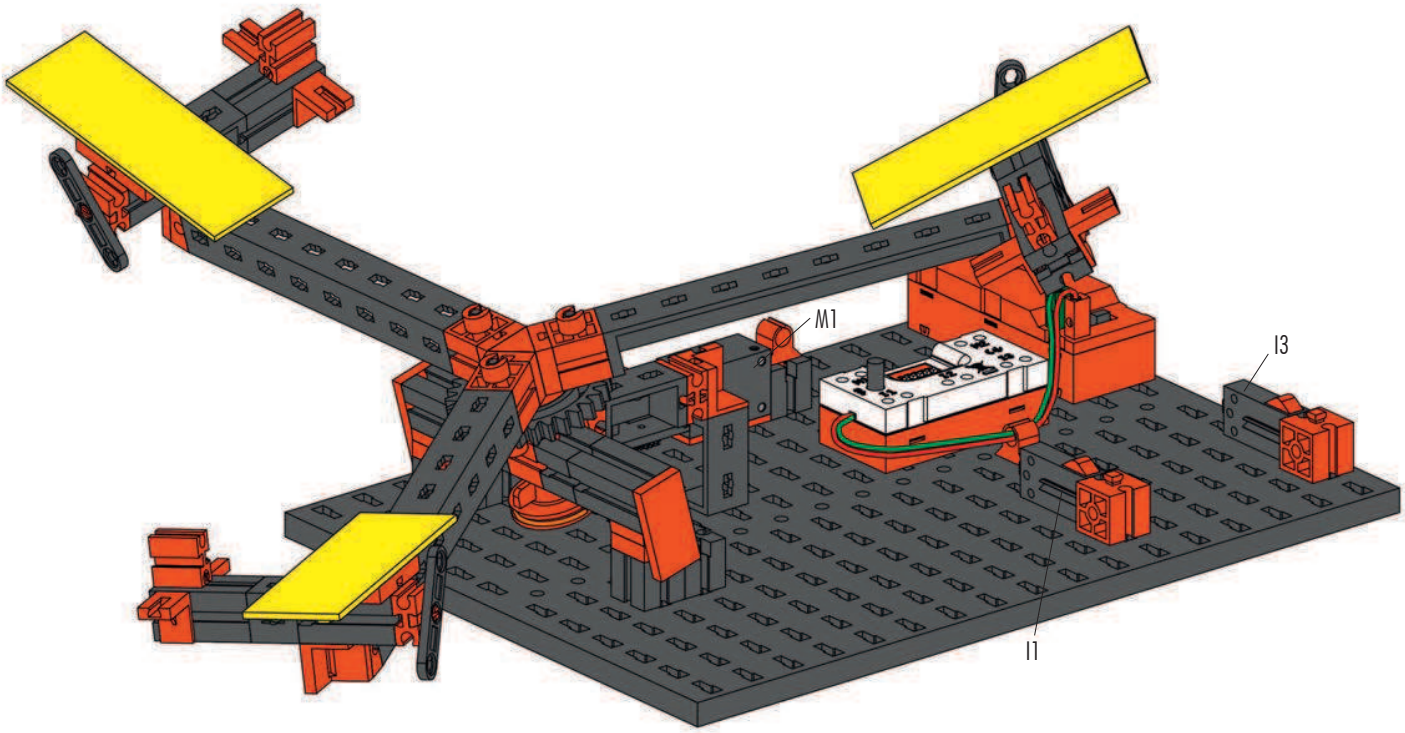

Schaltplan
Circuit diagram
Plan électrique

Schakelschema
Diagrama de circuitos
Plano elétrico de ligação

Schema elettrico
Схема подключения
电路图

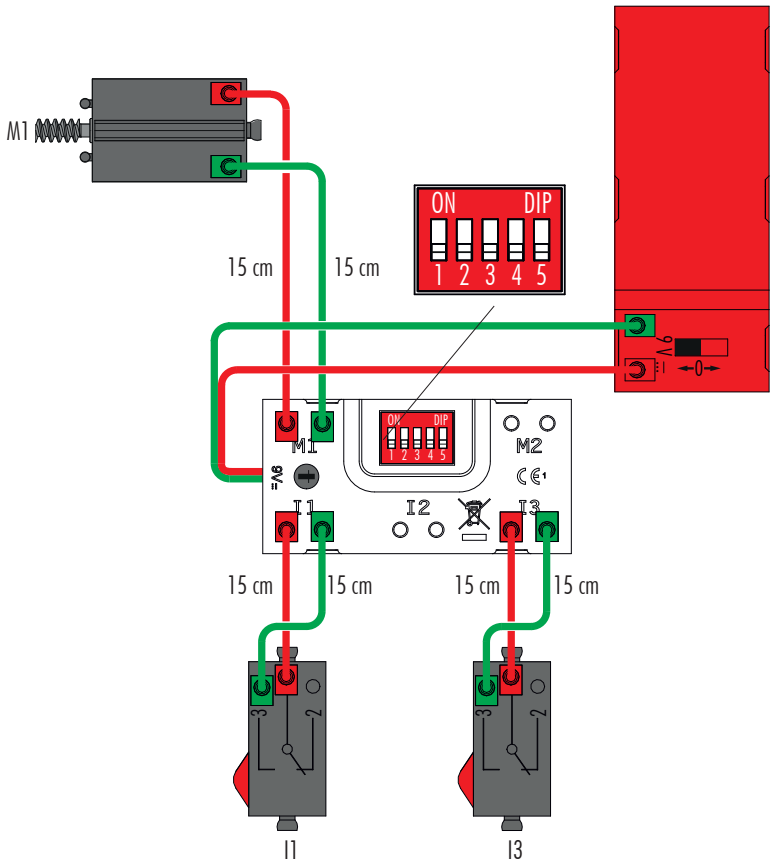

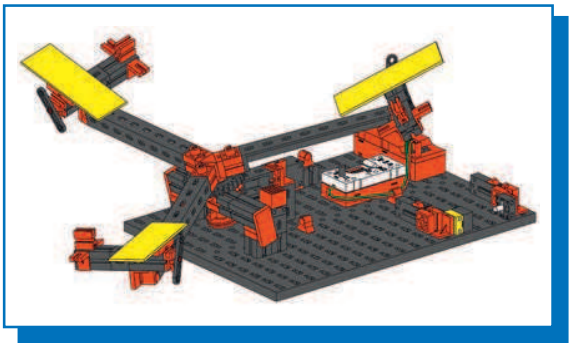

Karussell mit Lichtschranke
Merry-go-round with light barrier
Manège avec barrière lumineuse
Draaimolen met fotocel
Tiovivo con barrera fotoeléctrica
Carrossel com célula fotoelétrica
Giostra con barriera fotoelettrica
Карусель с фоторелейным барьером
配备光栅的旋转木马

1-10

Seite	23
Page	23
Page	23
Bladzijde	23
Página	23
Pagina	23
Страница	23
页次	23

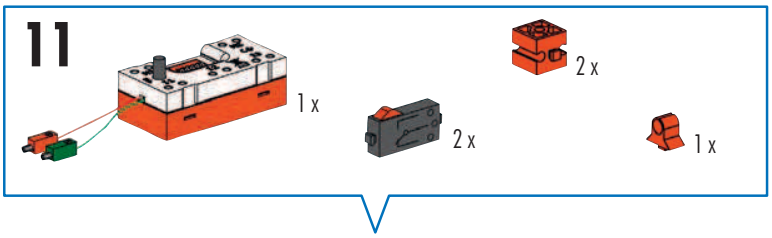

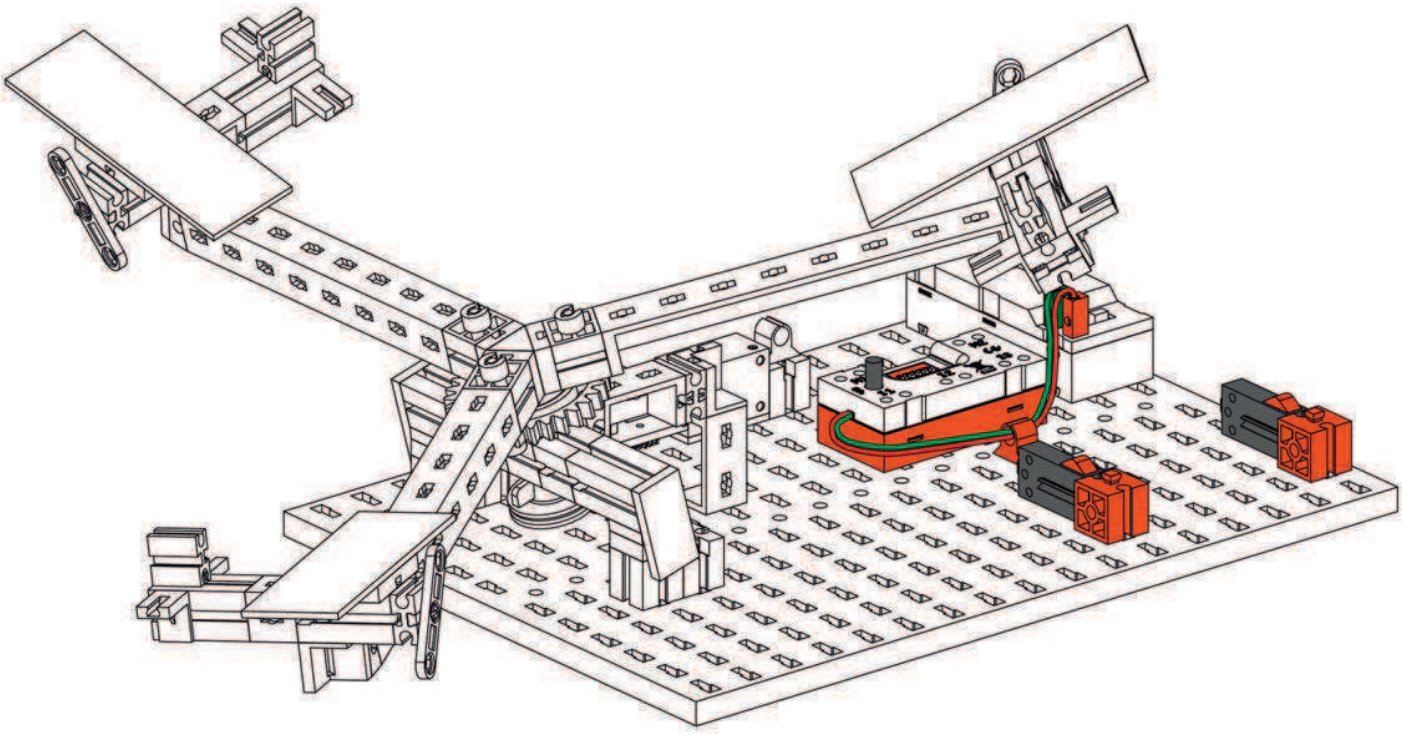

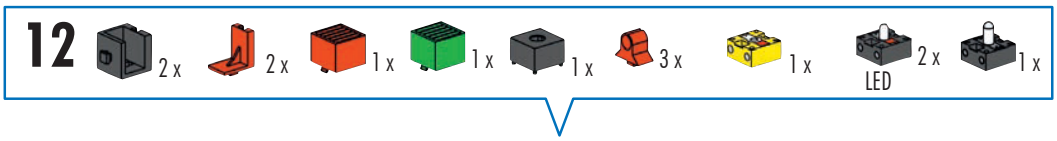

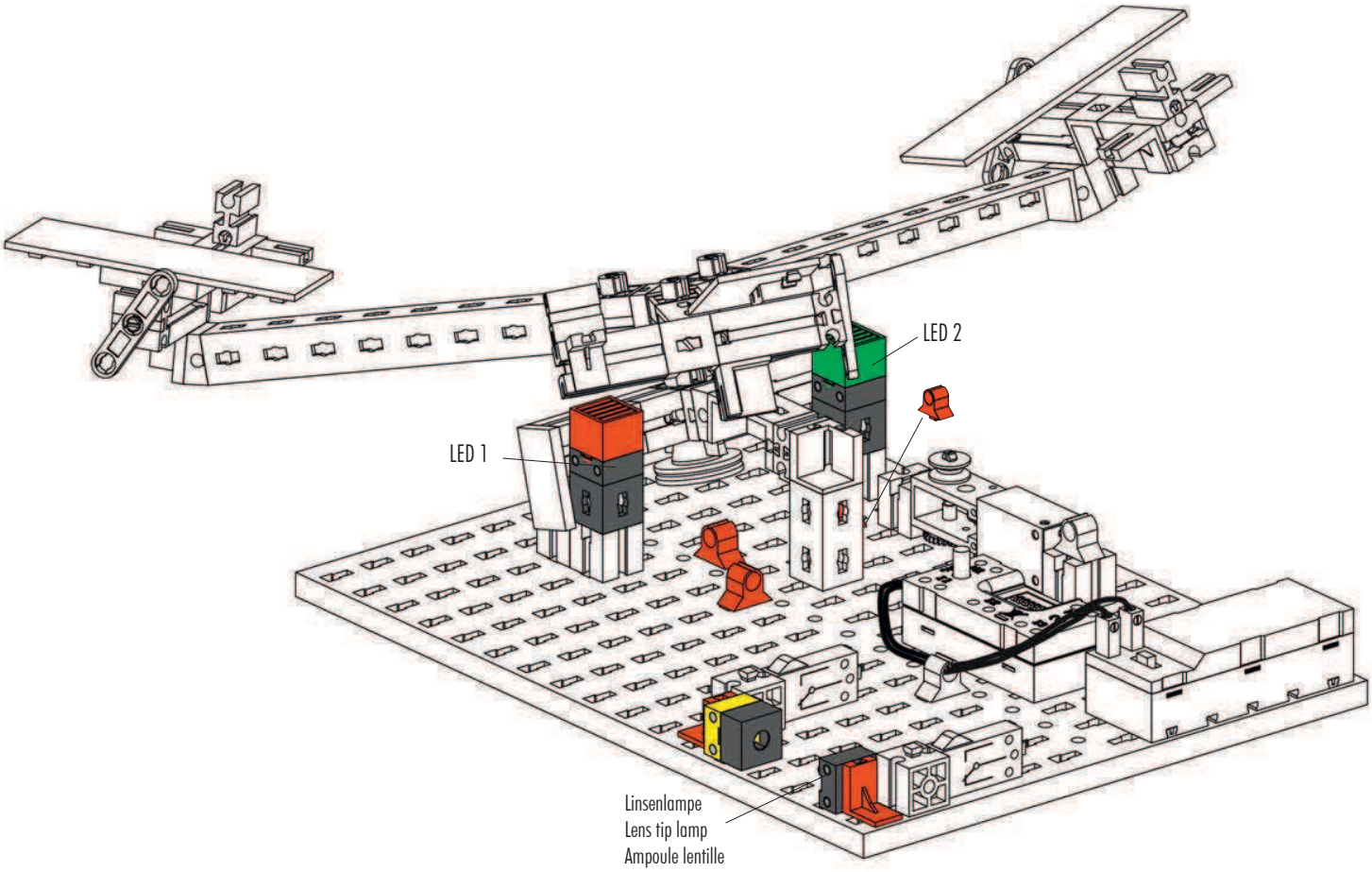

Linsenlampe
Lens tip lamp
Ampoule lentille
Lenslampje
Lampada lenticolare
Lâmpada de formato lenticular
Lampada lenticolare
Лампа с линзой
透镜灯

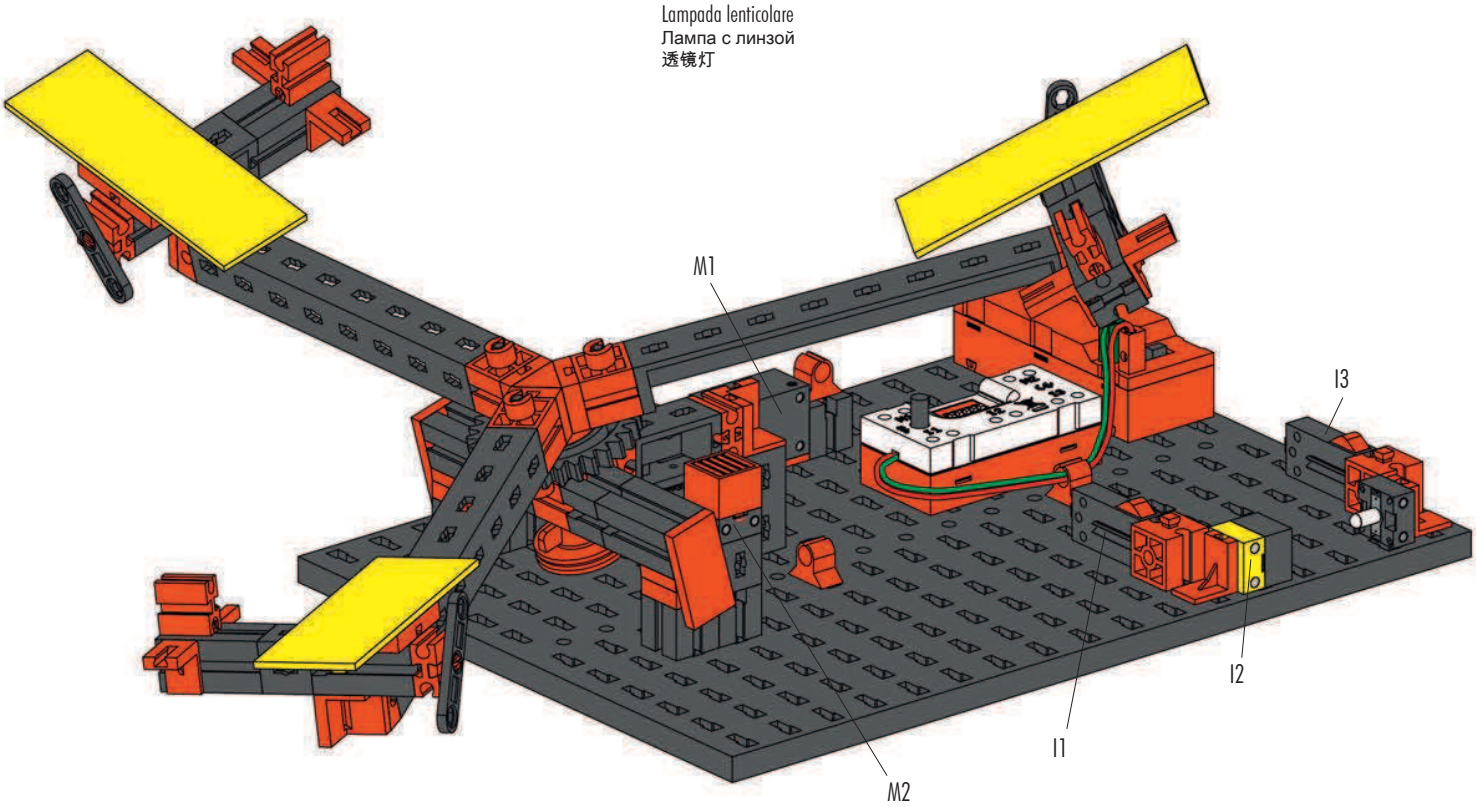

Schaltplan
Circuit diagram
Plan électrique

Schakelschema
Diagrama de circuitos
Plano elétrico de ligação

Schema elettrico
Схема подключения
电路图

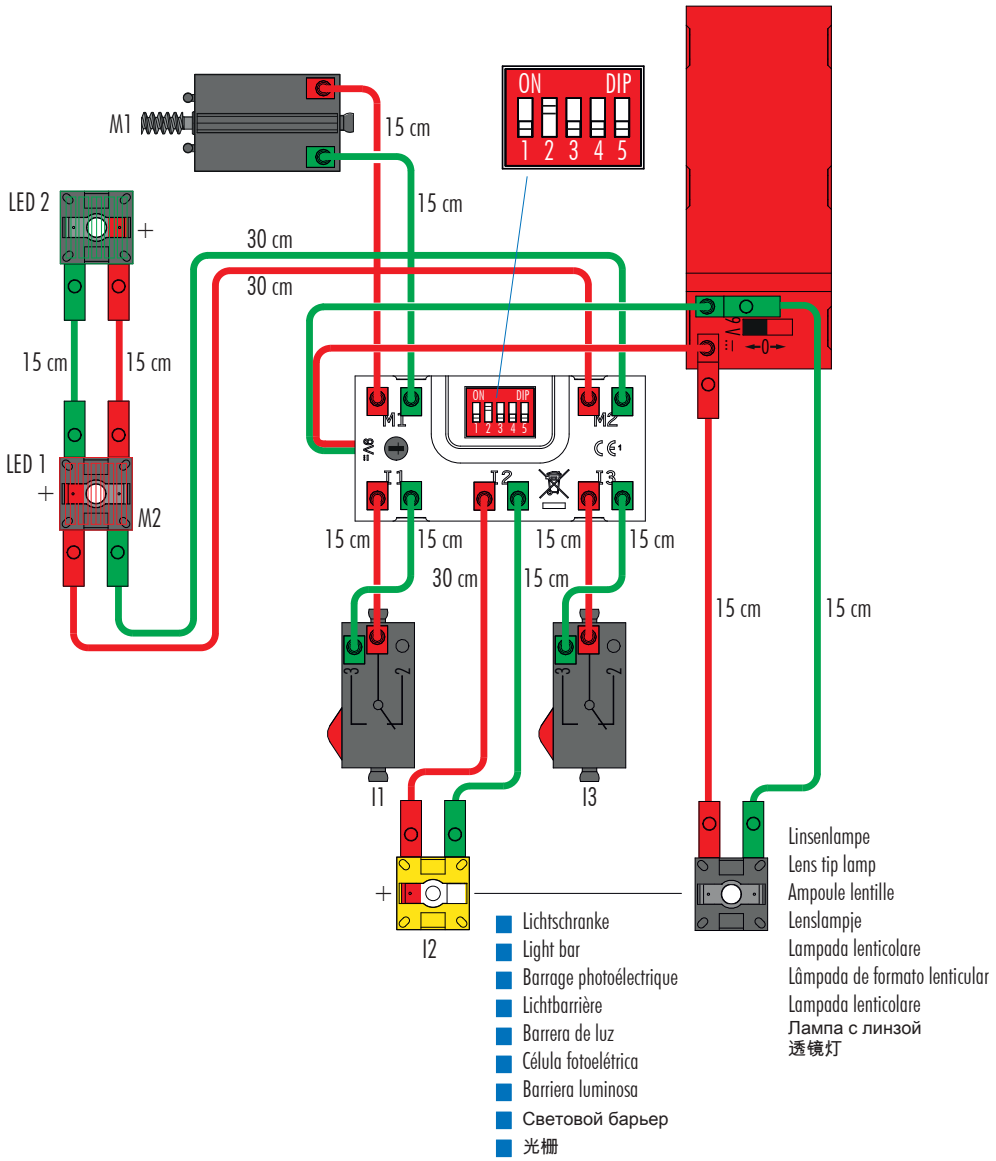

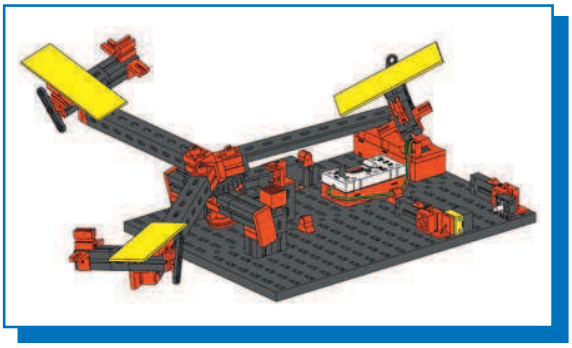

Karussell mit Berührungsschalter
Merry-go-round with touch switch
Manège avec commutateur tactile
Draaimolen met contactschakelaar
Tiovivo con interruptor de contacto
Carrossel com interruptor de toque
Giostra con interruttore a sfioramento
Карусель с сенсорным выключателем
配备触摸式开关的旋转木马

1-10

Seite 23
Page 23
Page 23
Bladzijde 23
Página 23
Pagina 23
Страница 23
页次 23

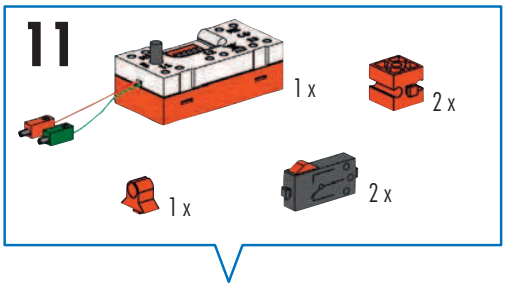

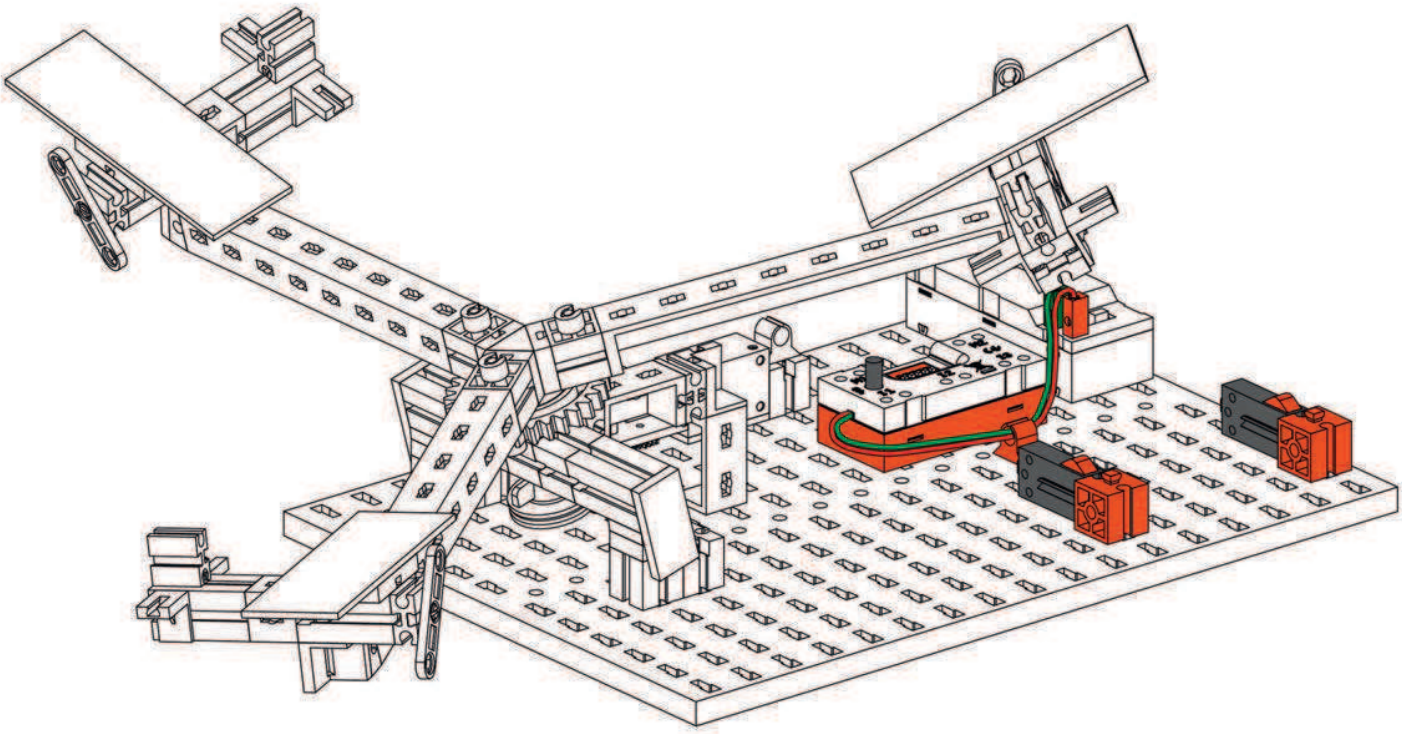

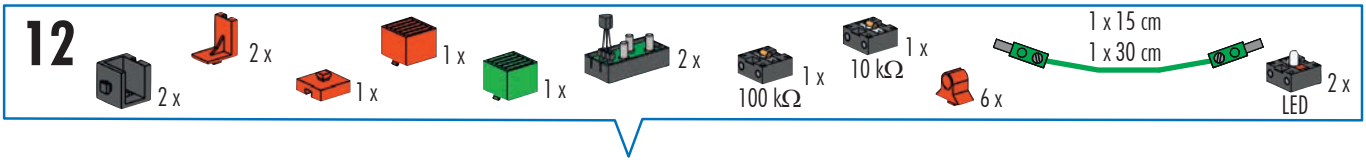
12
2 x
2 x
1 x
1 x
1 x
2 x
1 x
100 kΩ
1 x
10 kΩ
6 x
1 x 15 cm
1 x 30 cm
2 x
LED

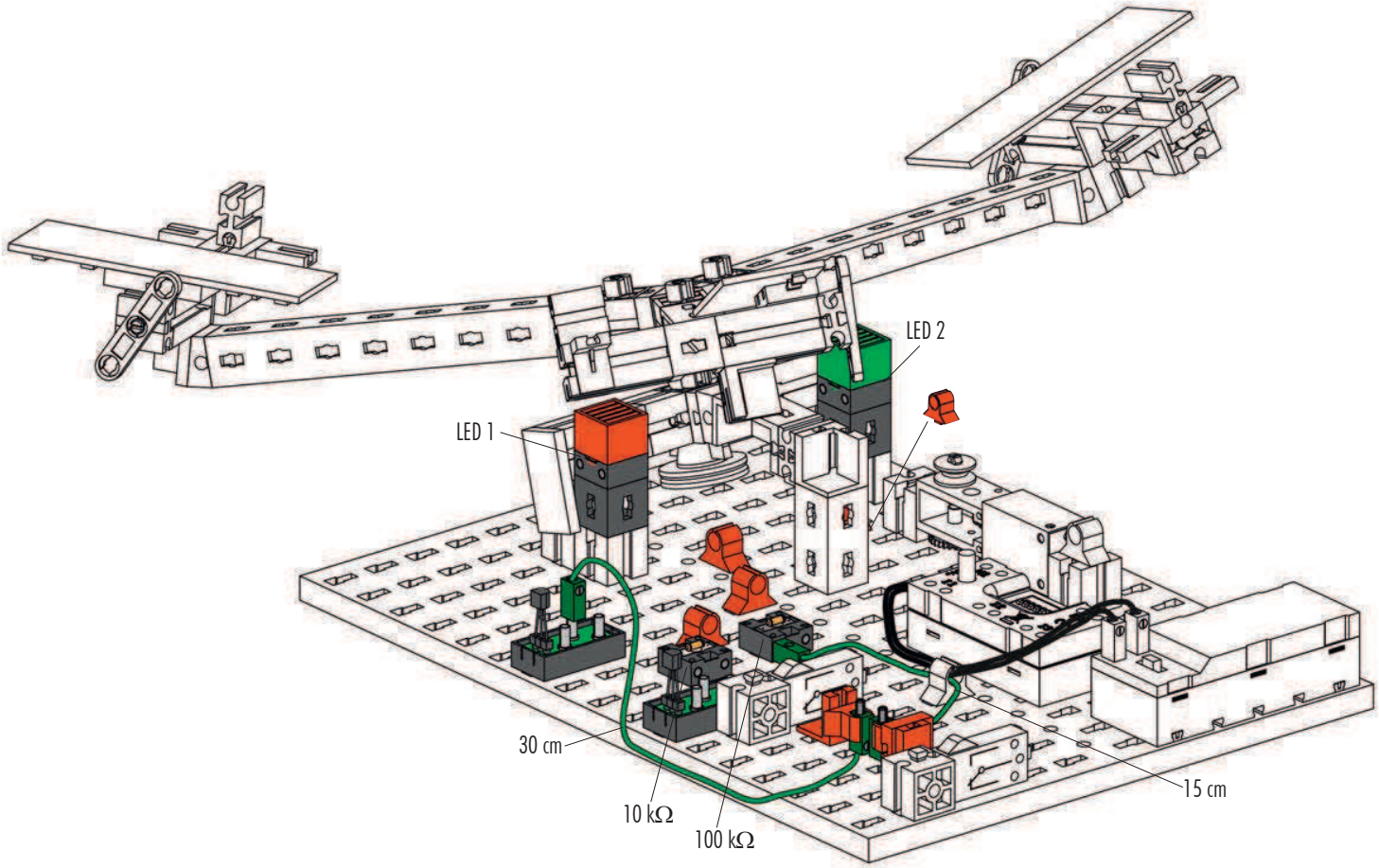
LED 2
LED 1
30 cm
10 kΩ
100 kΩ
15 cm

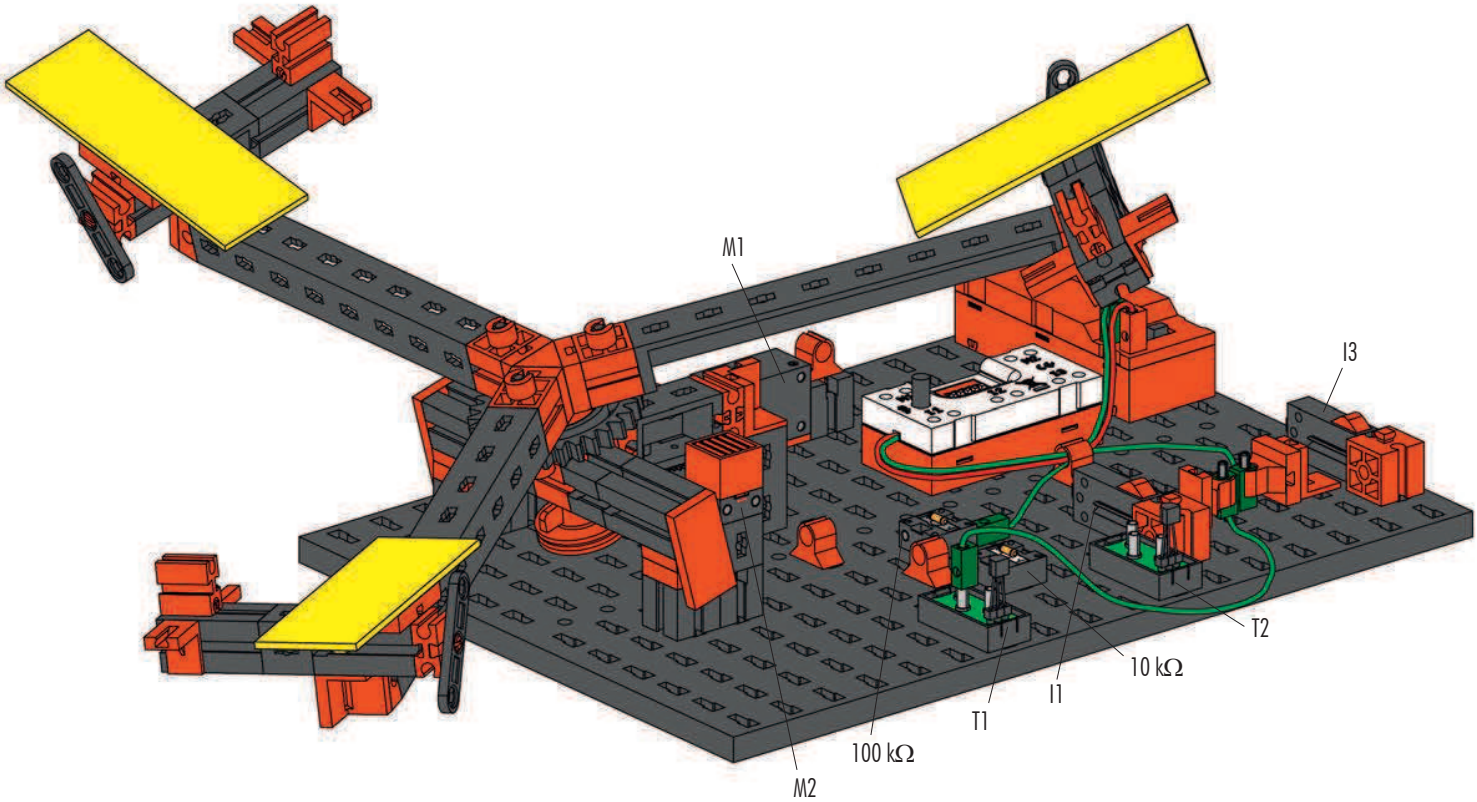
M1
I3
T2
10 kΩ
I1
T1
100 kΩ
M2

Schaltplan
Circuit diagram
Plan électrique

Schakelschema
Diagrama de circuitos
Plano elétrico de ligação

Schema elettrico
Схема подключения
电路图

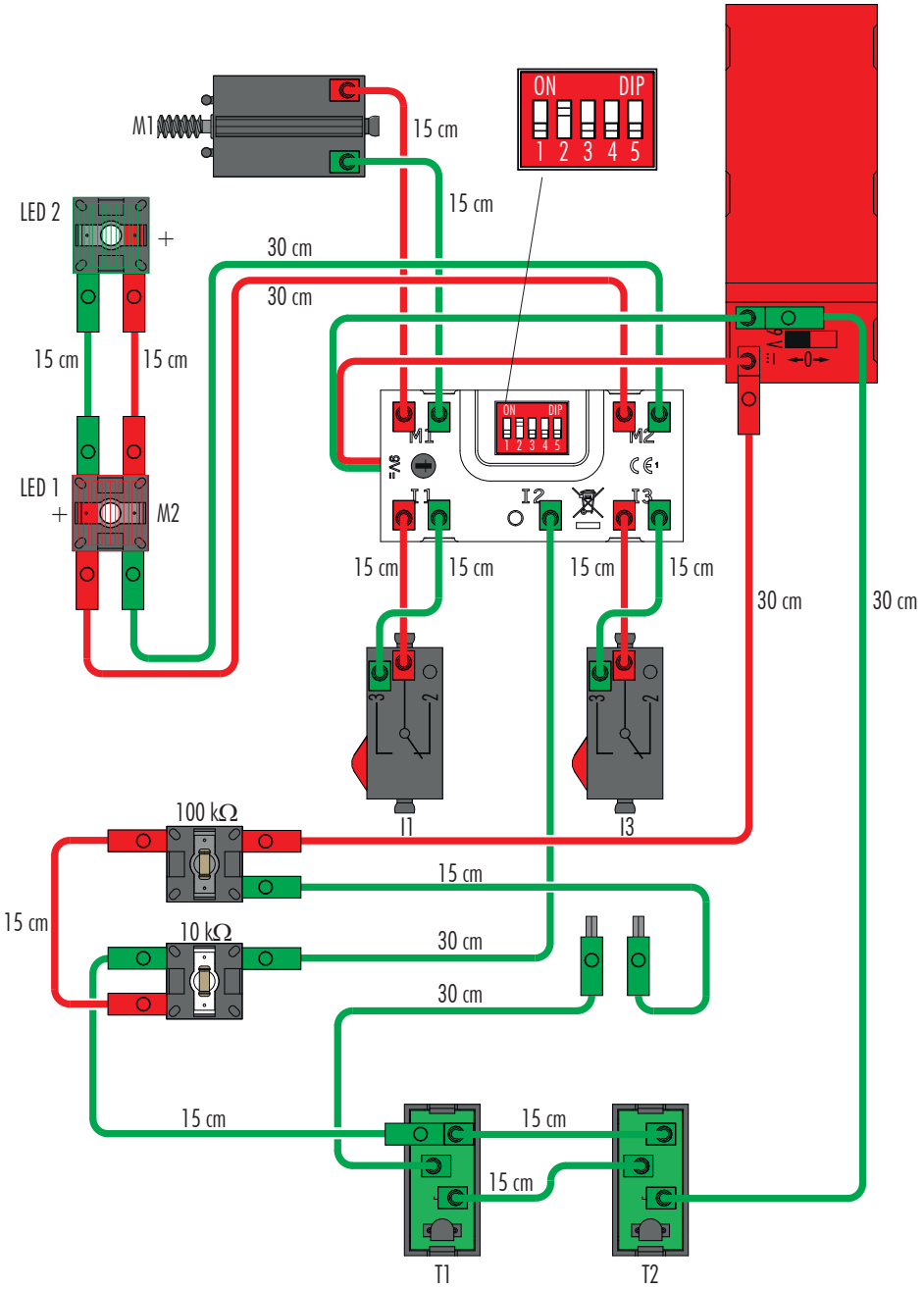

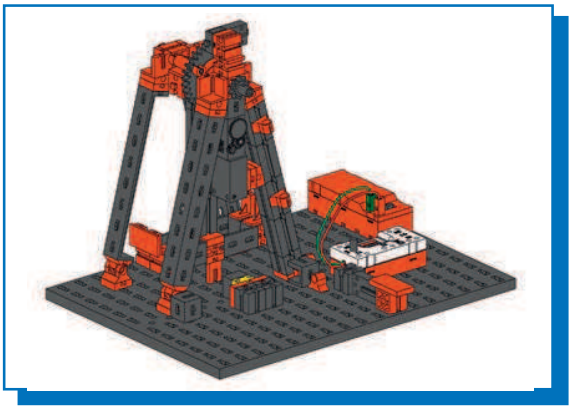

Schiffschaukel
Ship see-saw
Bateau-balançoire

Familieschommel
Columpio de barco
Balanço de barco

Altalena a gondola
Качели
船形秋千

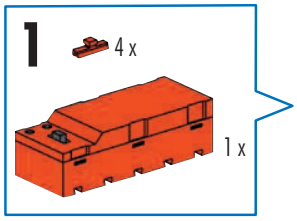

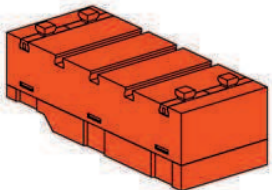

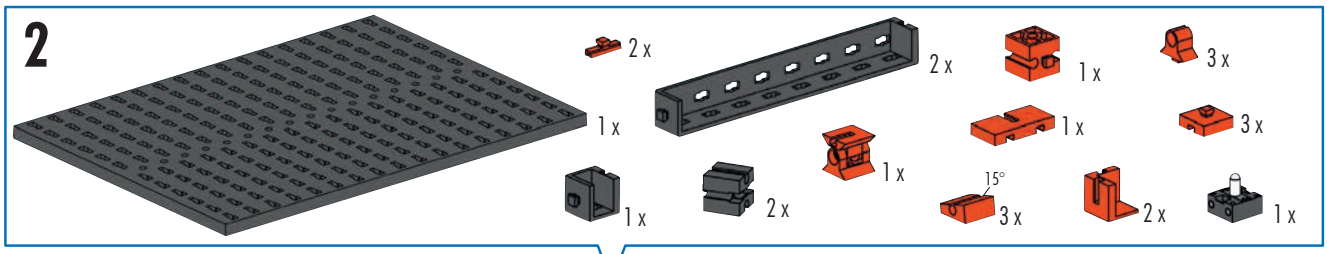

Linsenlampe
Lens tip lamp
Ampoule lentille
Lenslampje
Lampada lenticolare
Lâmpada de formato lenticular
Lampada lenticolare
Лампа с линзой
透镜灯

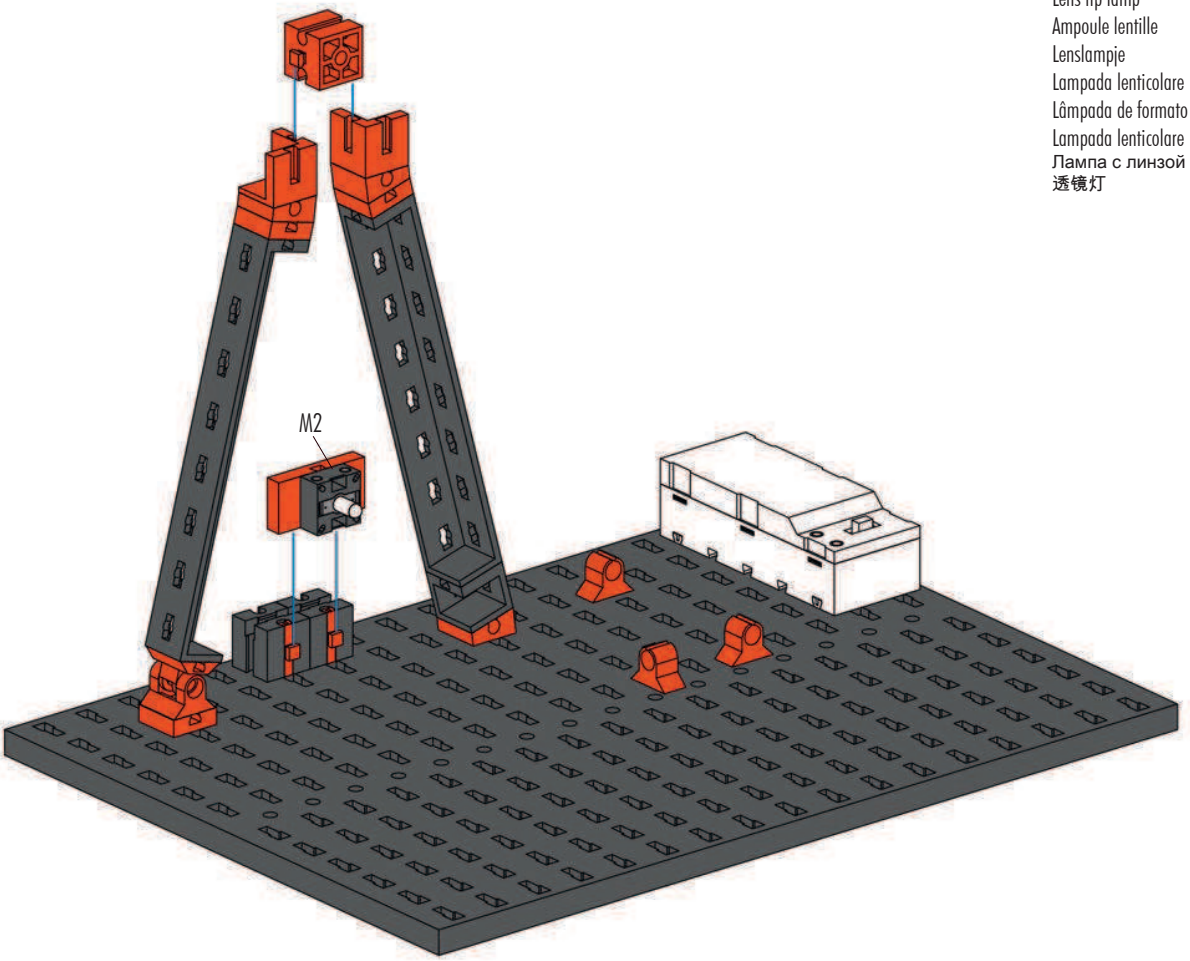

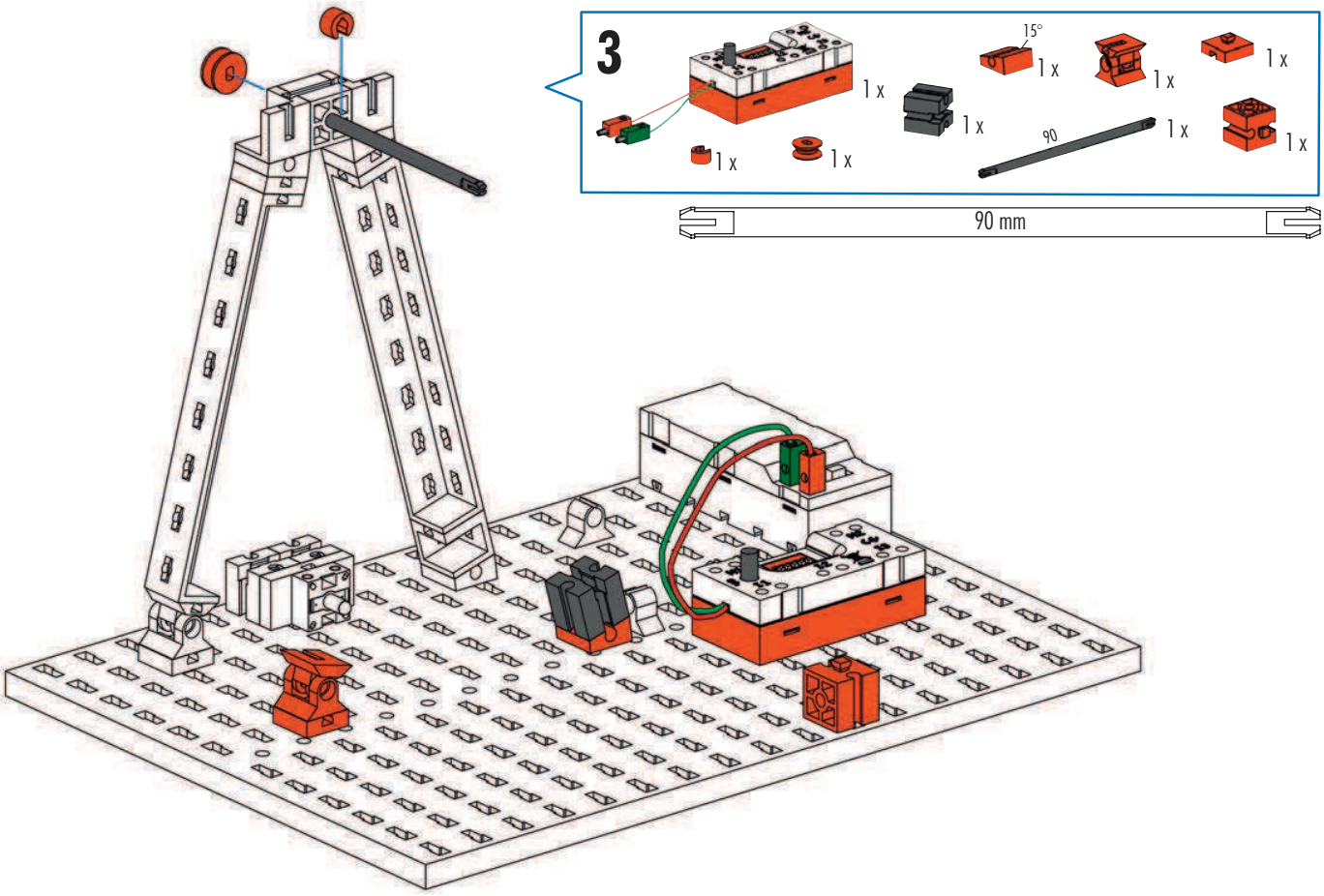
3
1 x
15°
1 x
1 x
1 x
1 x
1 x
90
1 x
1 x
1 x
90 mm

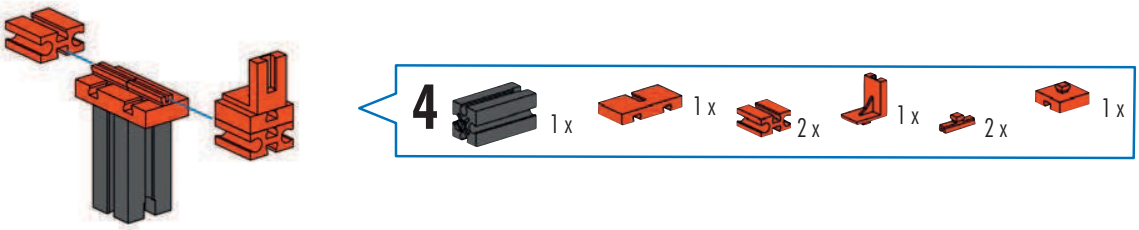
4
1 x
1 x
2 x
1 x
2 x
1 x

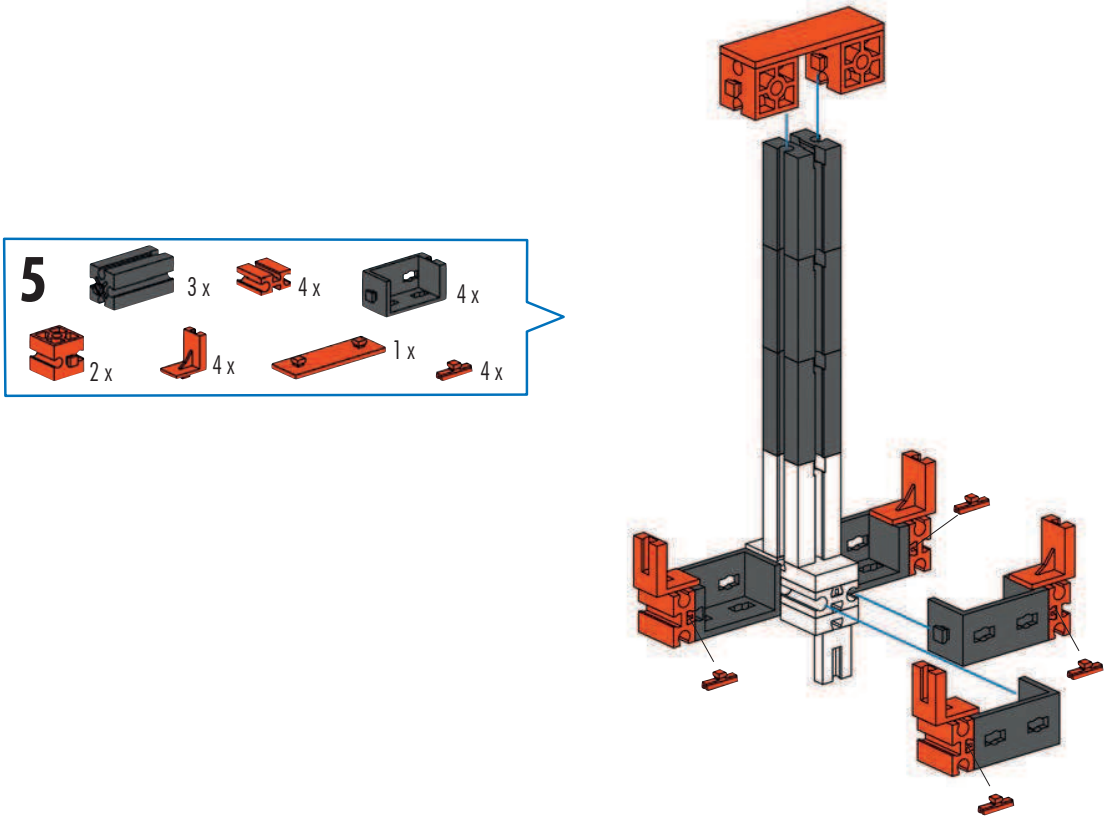
5
3 x
4 x
4 x
2 x
4 x
1 x
4 x

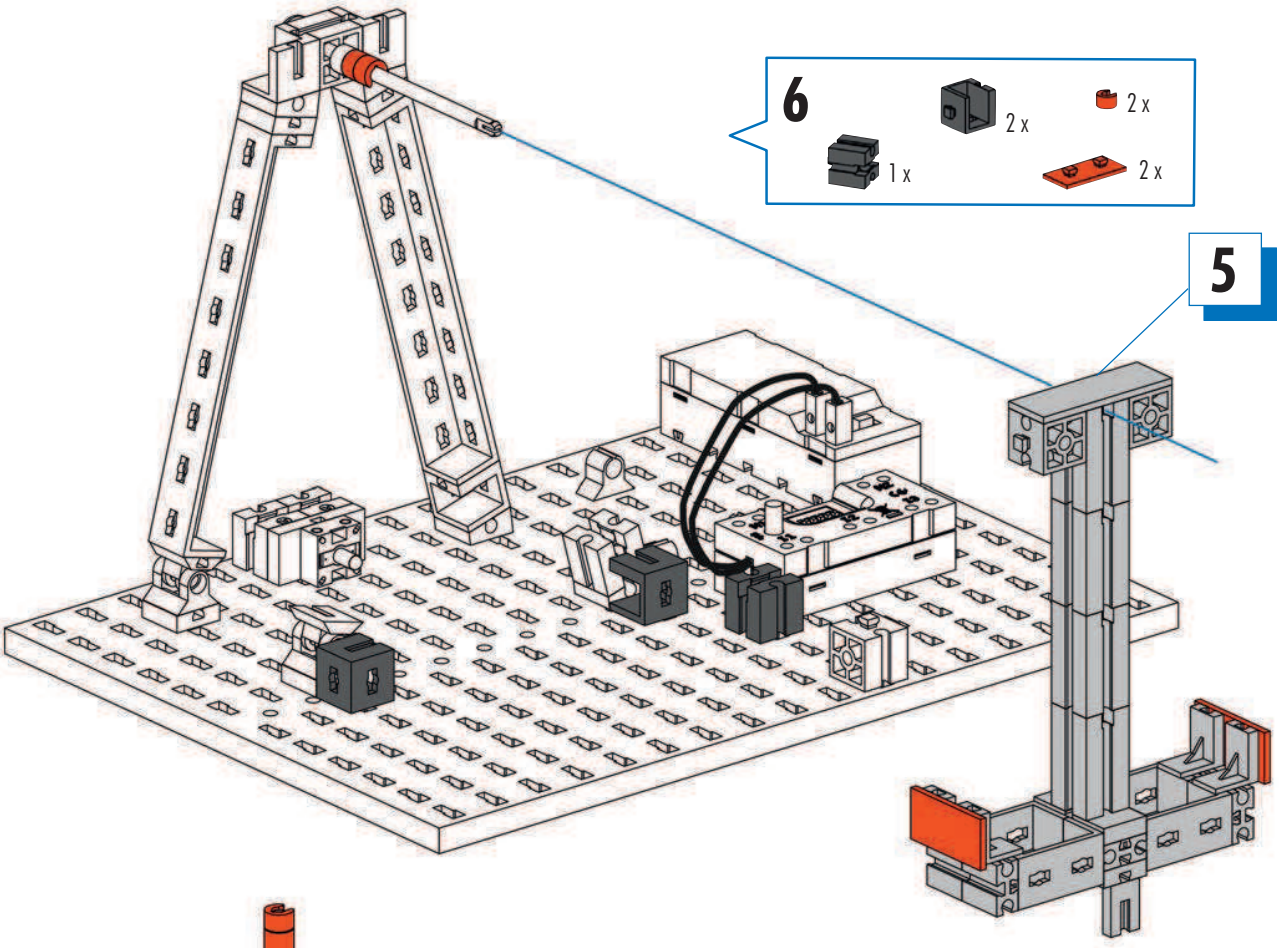
6
2 x
2 x
1 x
2 x
5

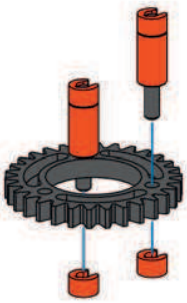

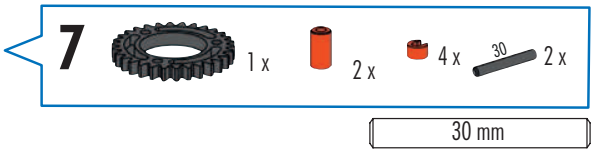
7
1 x
2 x
4 x
30
2 x
30 mm

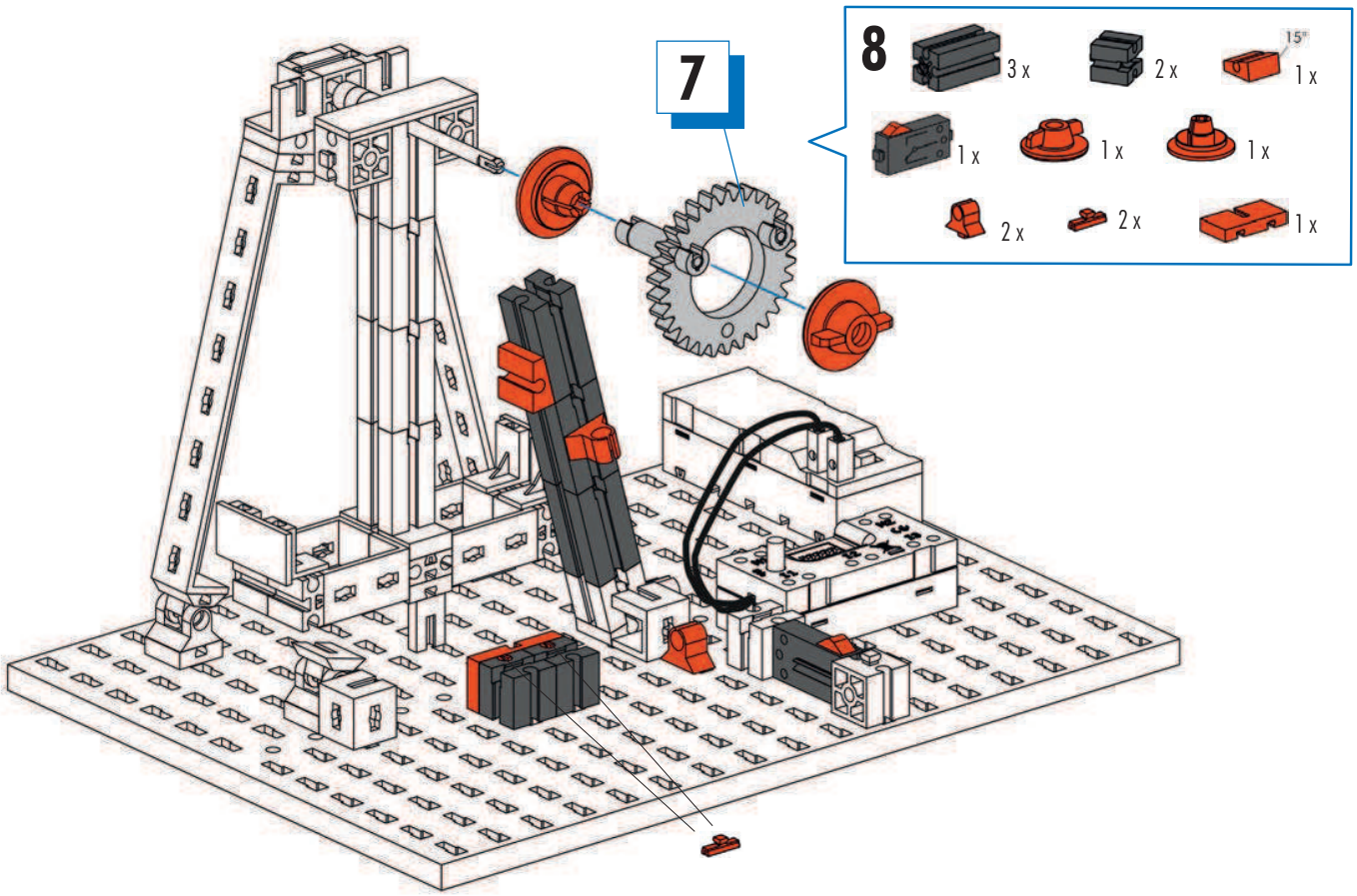
7
8
3 x
2 x
15°
1 x
1 x
1 x
1 x
2 x
2 x
1 x

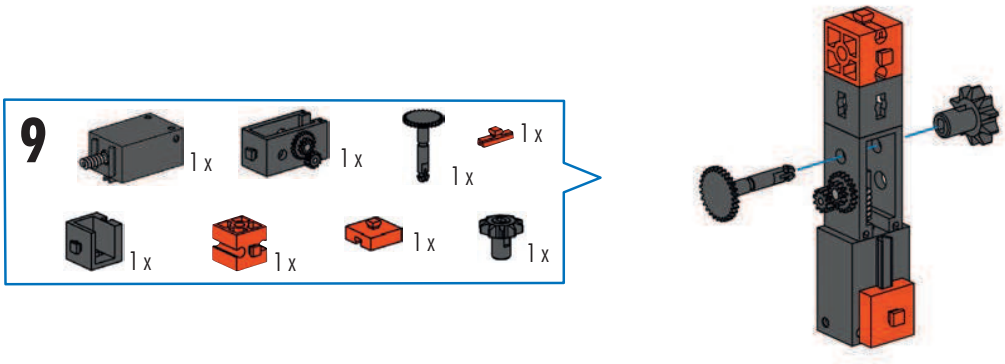
9
1 x
1 x
1 x
1 x
1 x
1 x
1 x
1 x

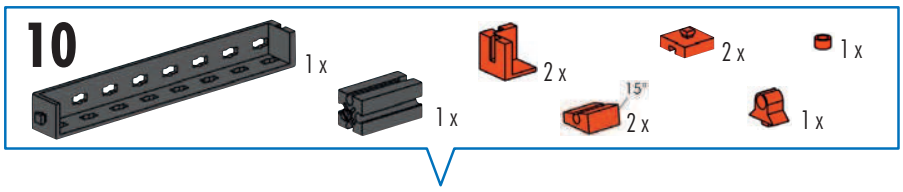
10
1 x
1 x
2 x
2 x
1 x
15°
2 x
1 x

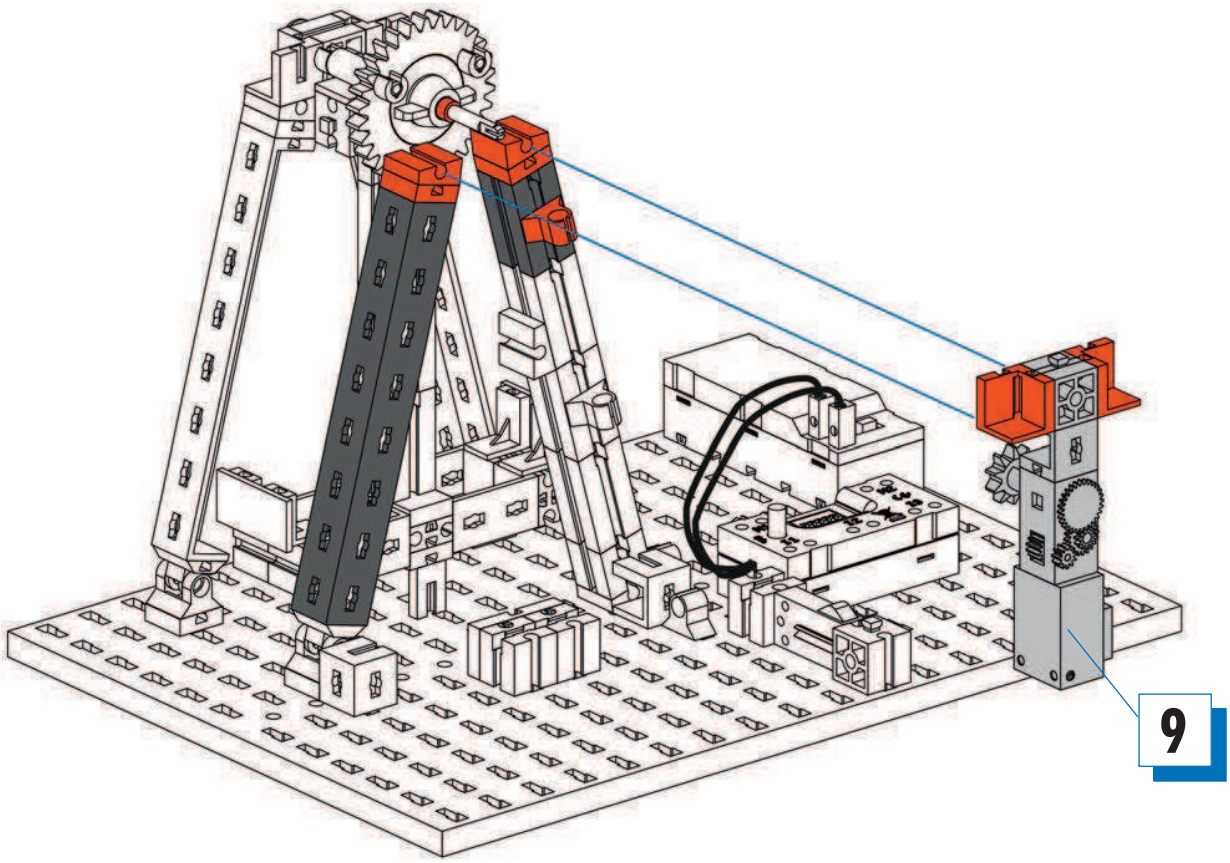
9

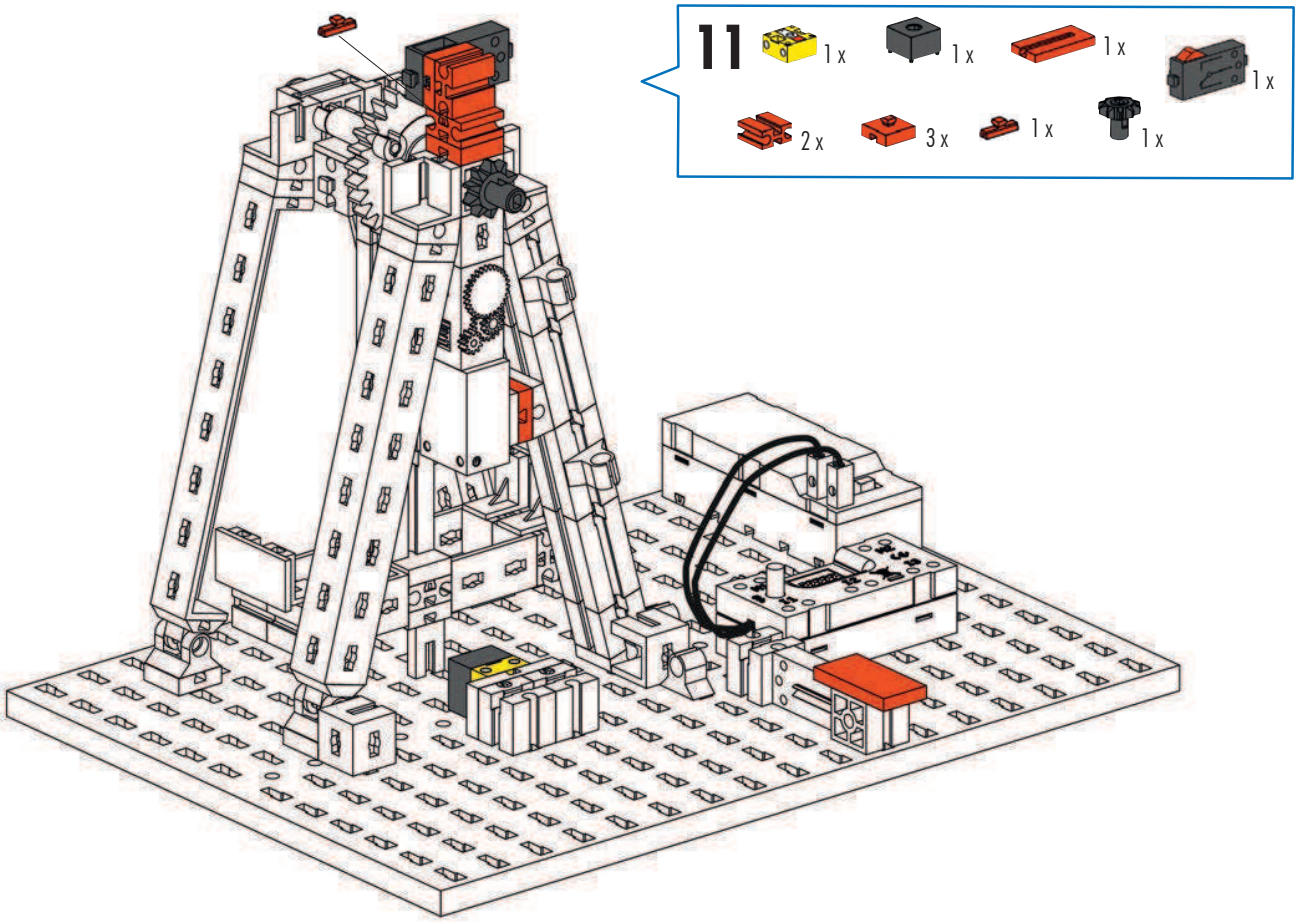
11
1 x
1 x
1 x
1 x
2 x
3 x
1 x
1 x

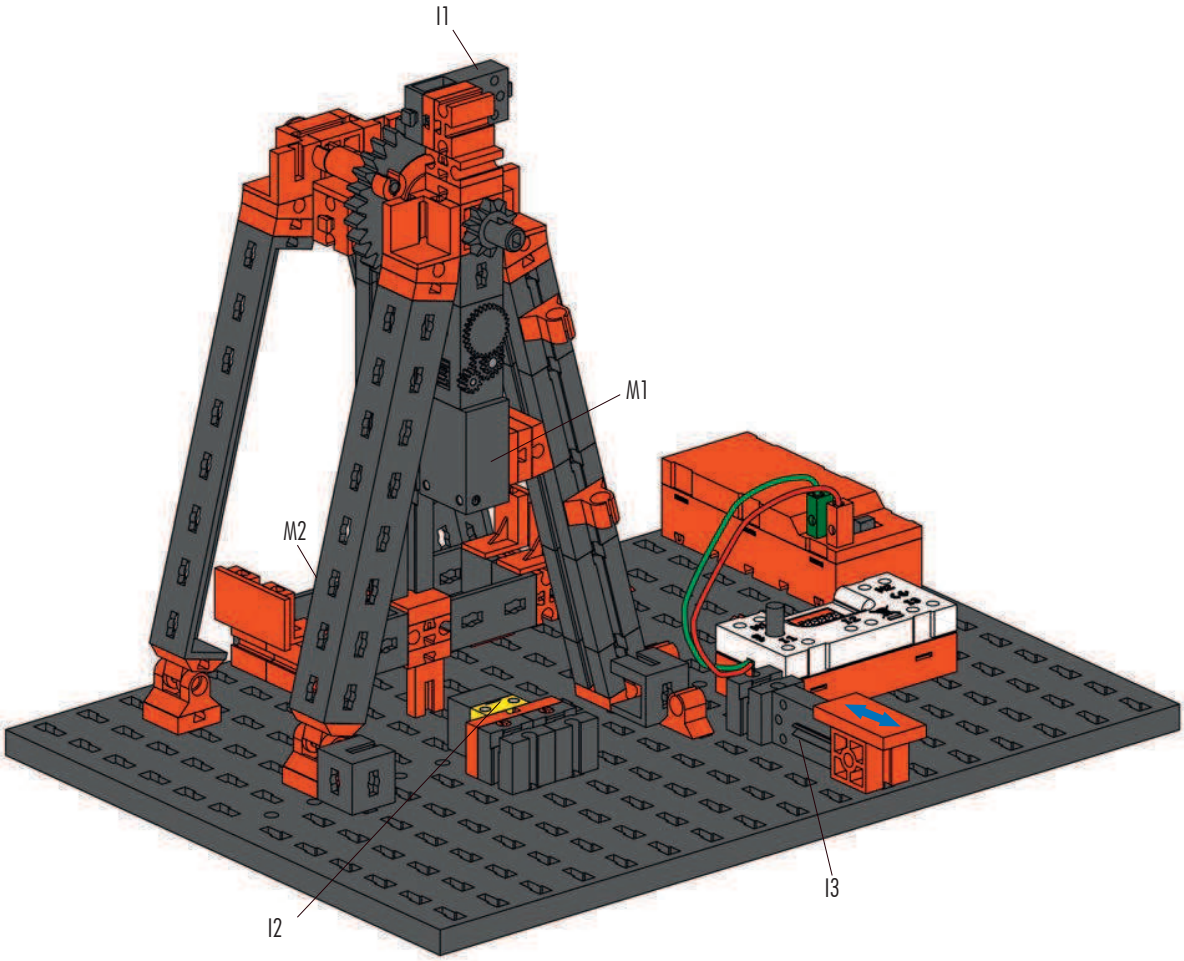
I1
M1
M2
I2
I3

Schaltplan
Circuit diagram
Plan électrique

Schakelschema
Diagrama de circuitos
Plano elétrico de ligação

Schema elettrico
Схема подключения
电路图

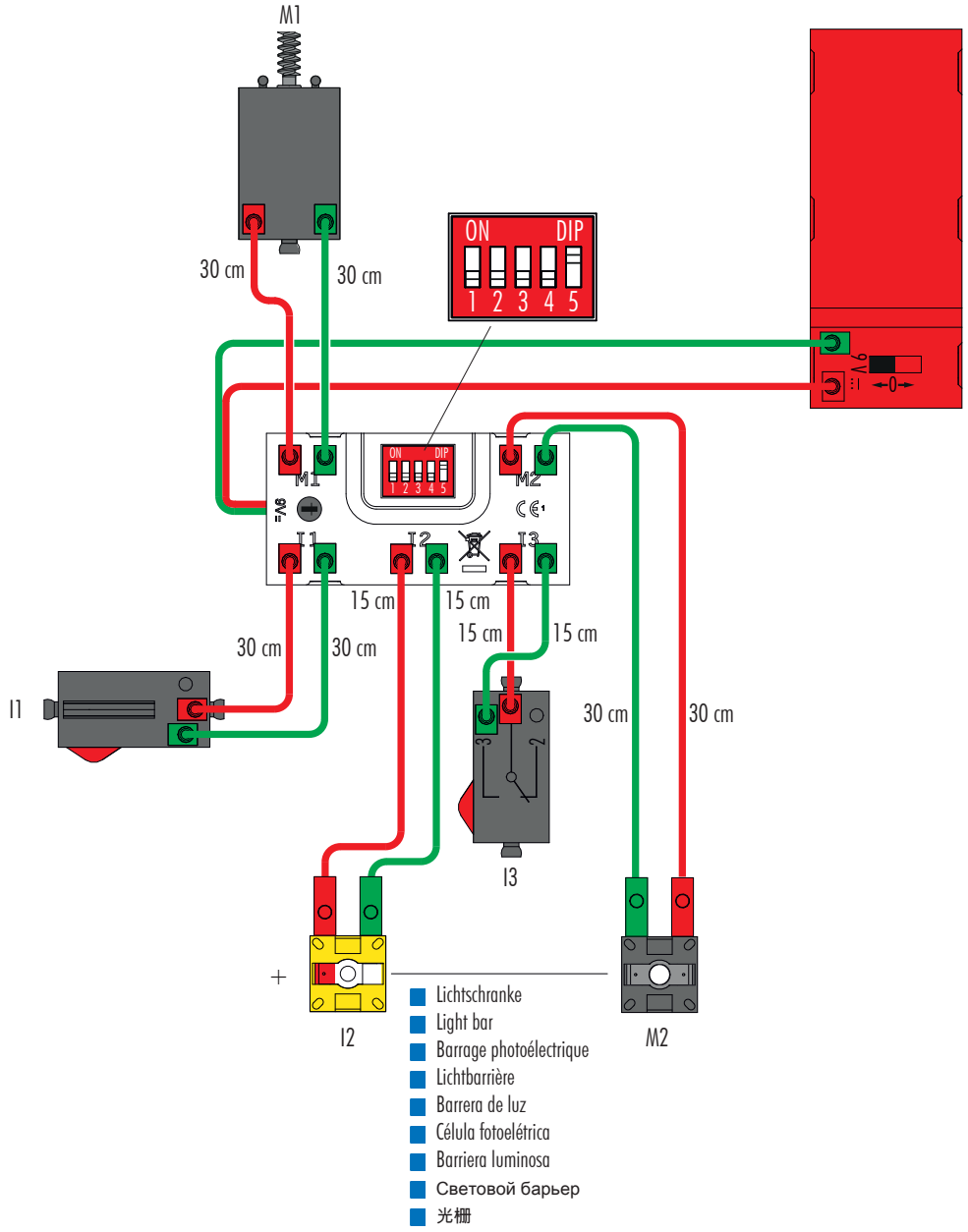

Schiffschaukel mit Wechselblinker
Ship see-saw with alternating flasher
Bateau-balançoire avec clignotant alternant
Familieschommel met knipperlichtwisselaar
Columpio de barco con intermitente alternado
Balanço de barco com pisca-pisca comutável
Altalena a gondola con lampeggiatore alternato
Качели с переменной мигалкой
配备单个闪烁灯的船形秋千

1-11

Seite	42
Page	42
Page	42
Bladzijde	42
Página	42
Pagina	42
Страница	42
页次	42

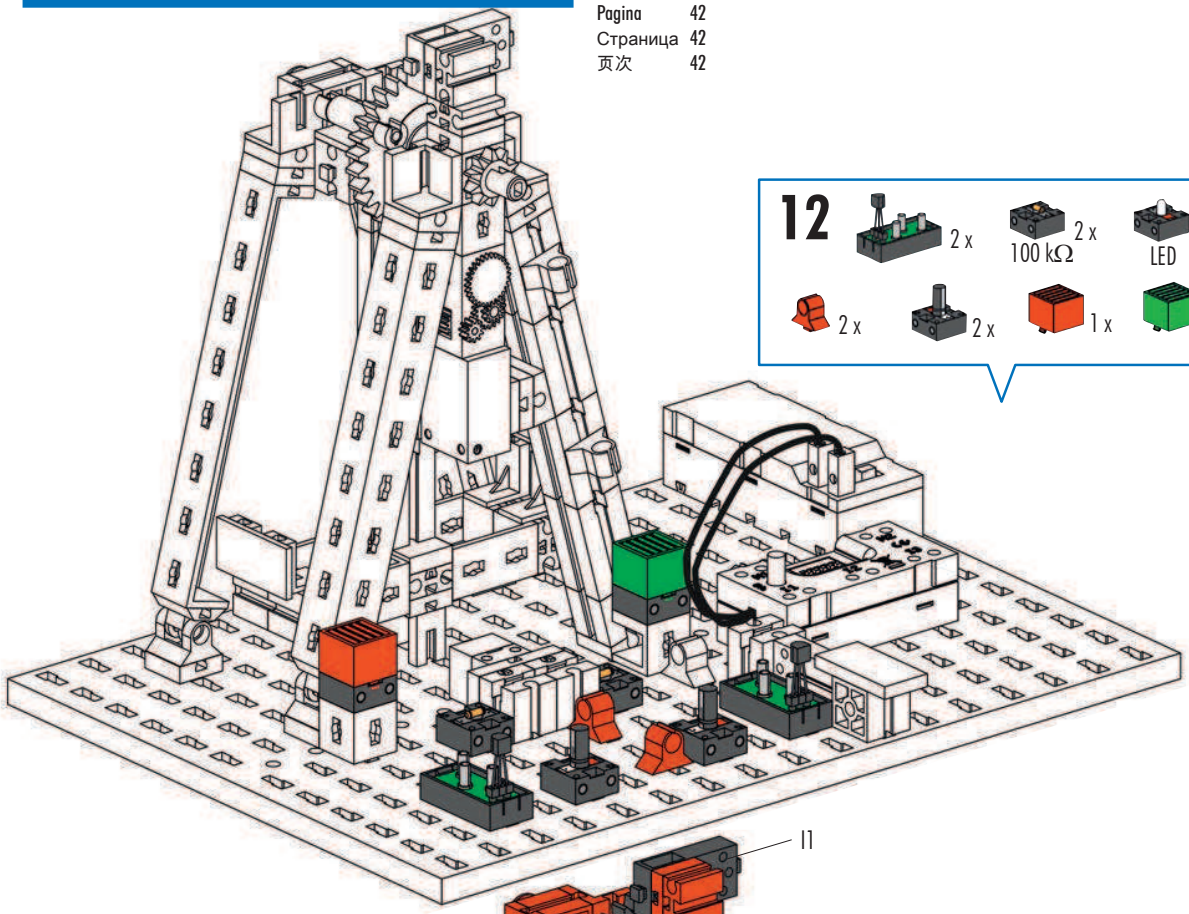

12

2 x
2 x 100 kΩ
2 x LED
2 x
2 x
1 x
1 x

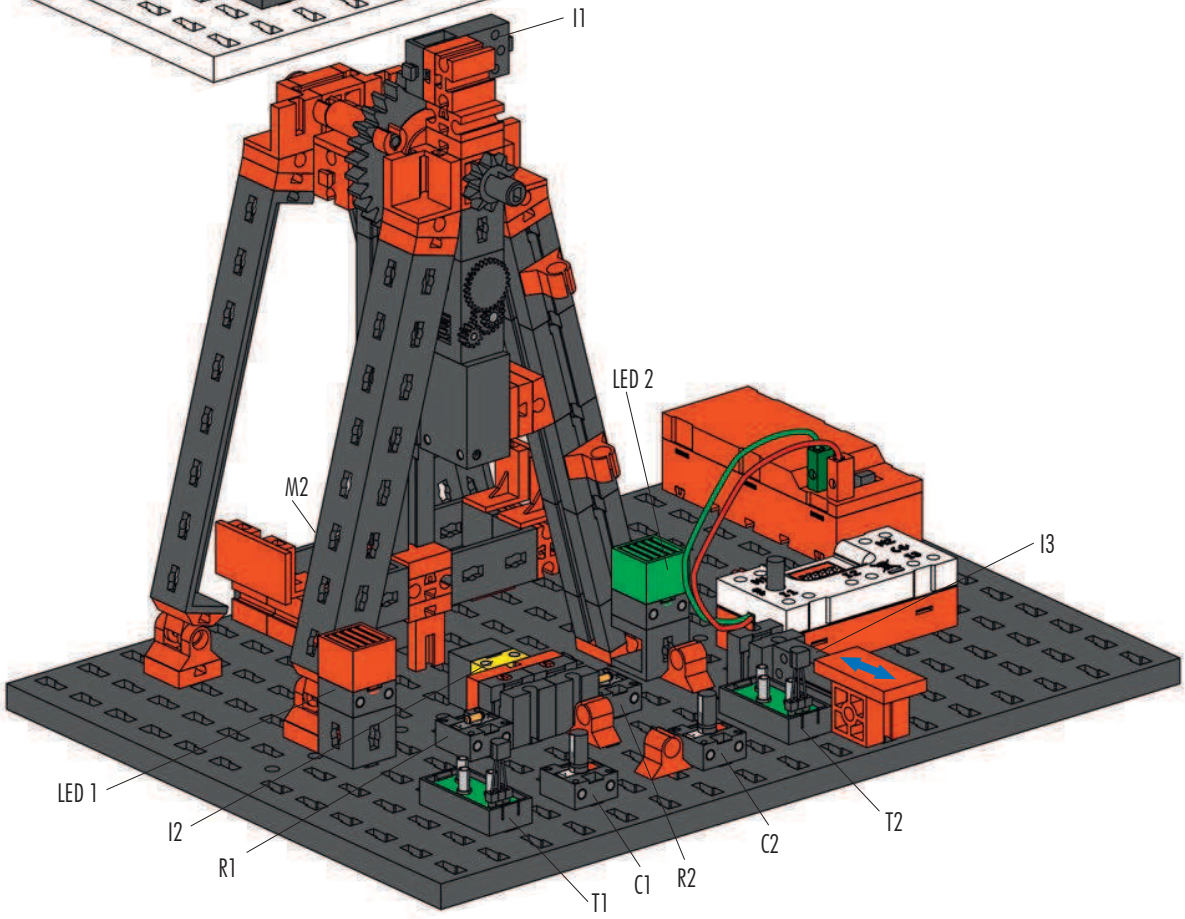

Schaltplan
Circuit diagram
Plan électrique

Schakelschema
Diagrama de circuitos
Plano elétrico de ligação

Schema elettrico
Схема подключения
电路图

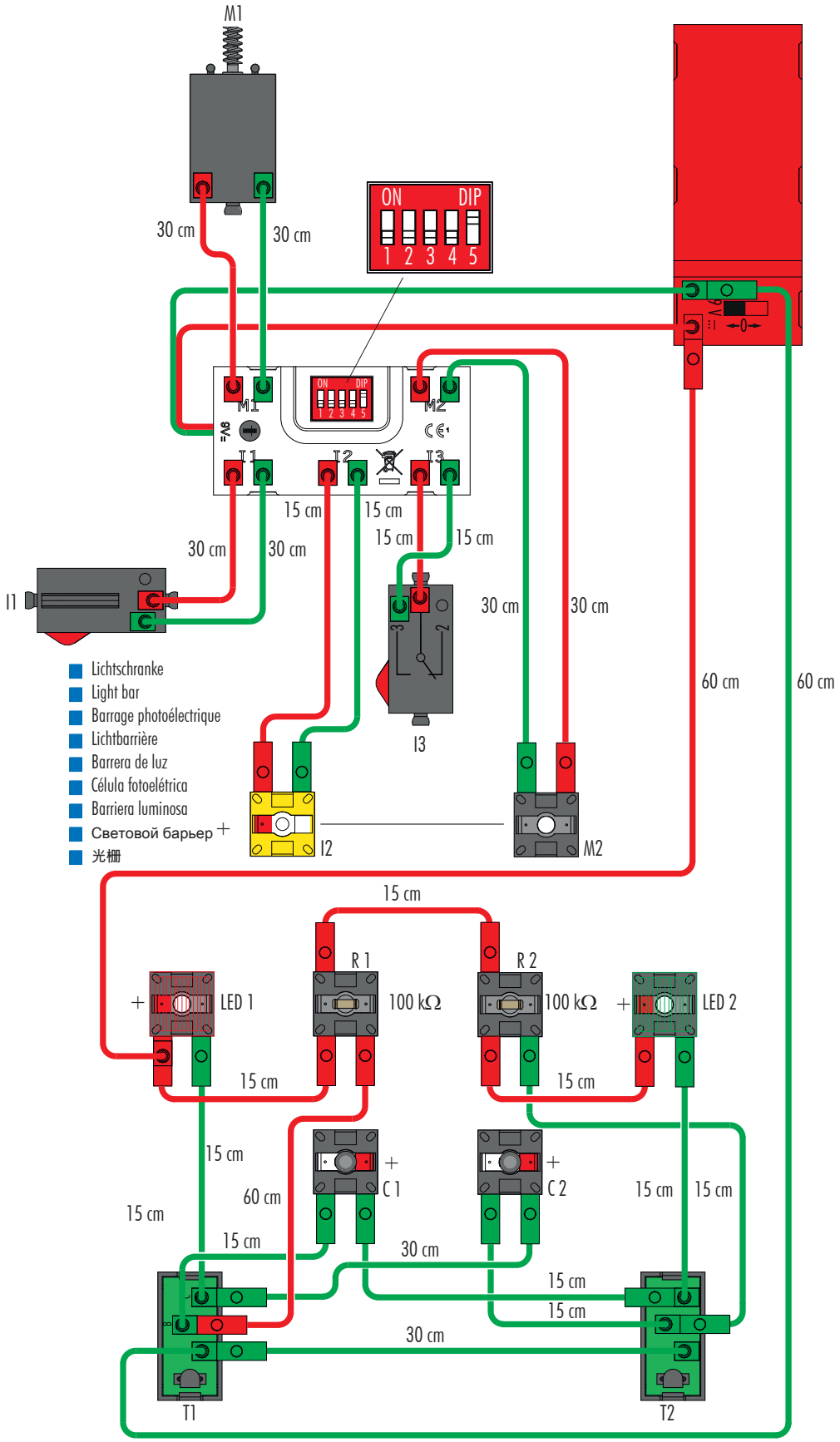

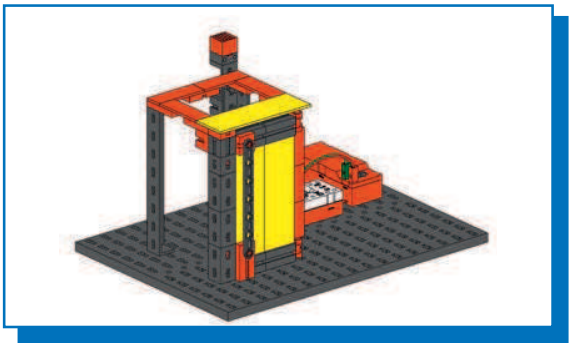

Alarmanlage
Alarm system
Système d'alarme

Alarminstallatie
Instalación de alarma
Equipamento de alarme

Impianto di allarme
Сигнализация
报警装置

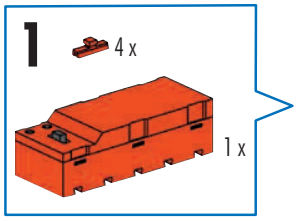

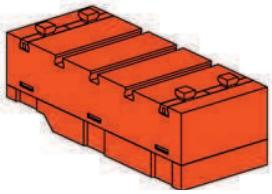

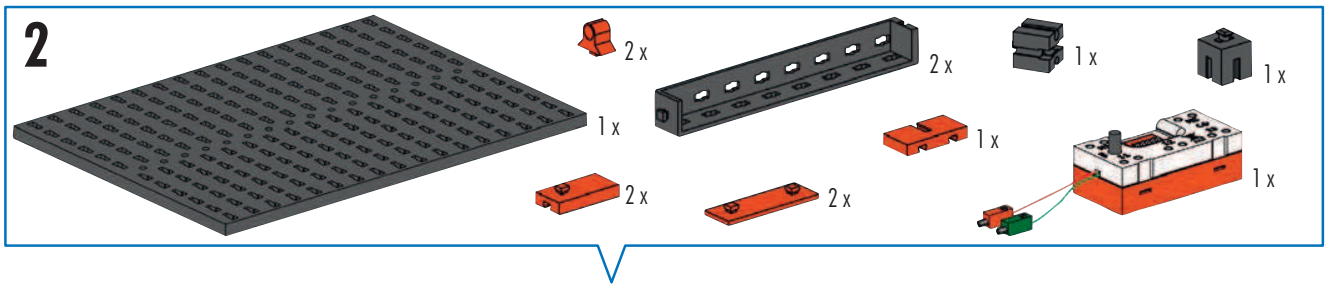

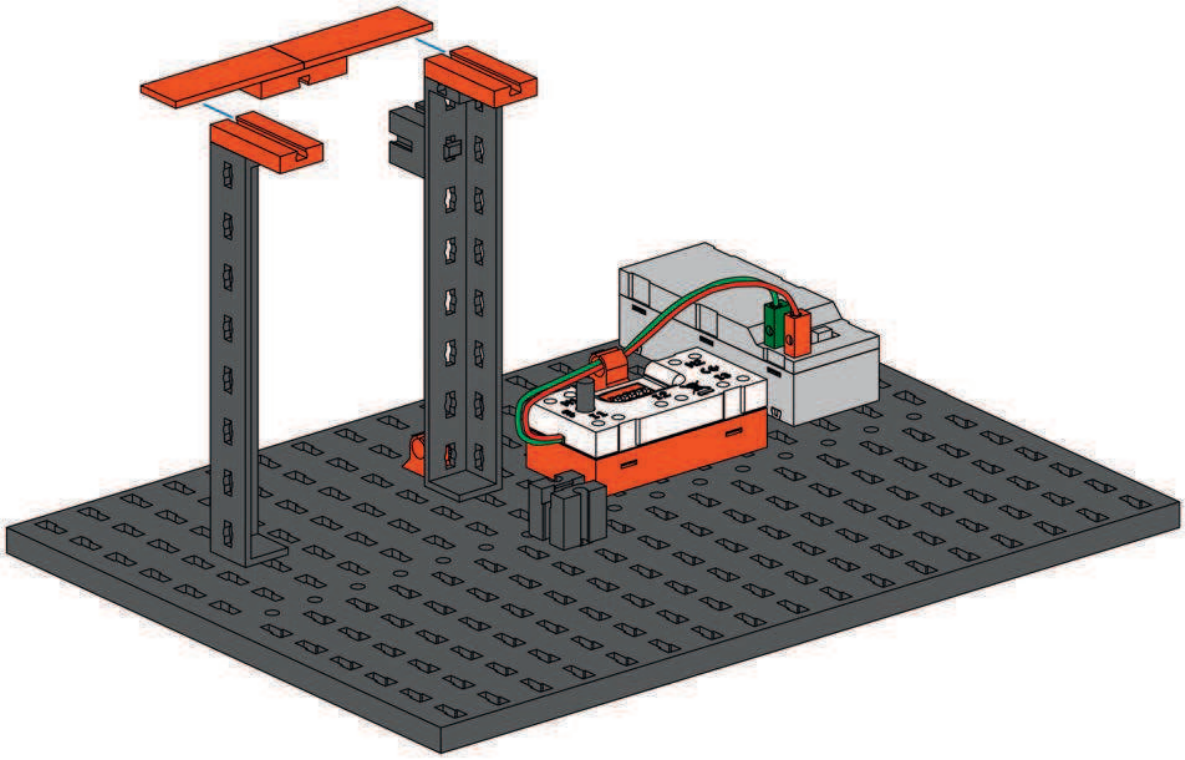

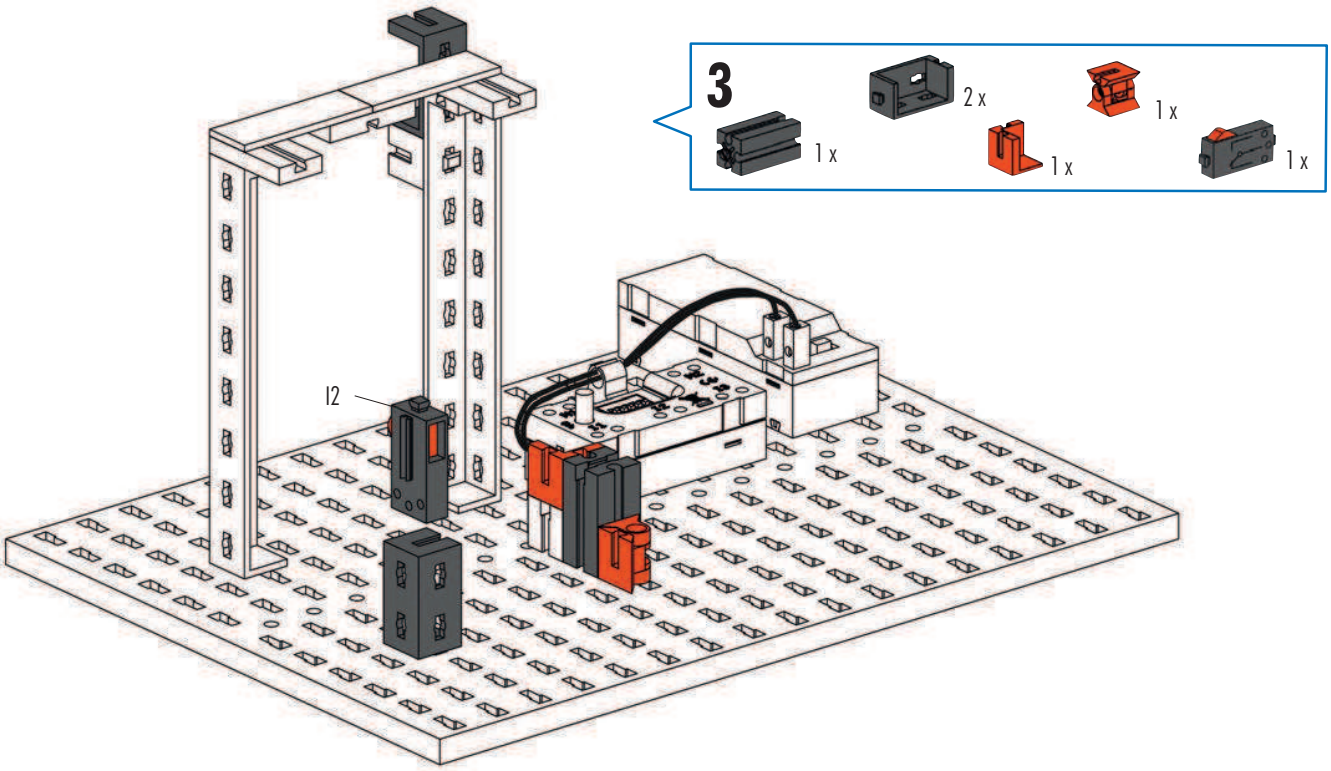
3
1 x
2 x
1 x
1 x
1 x
I2

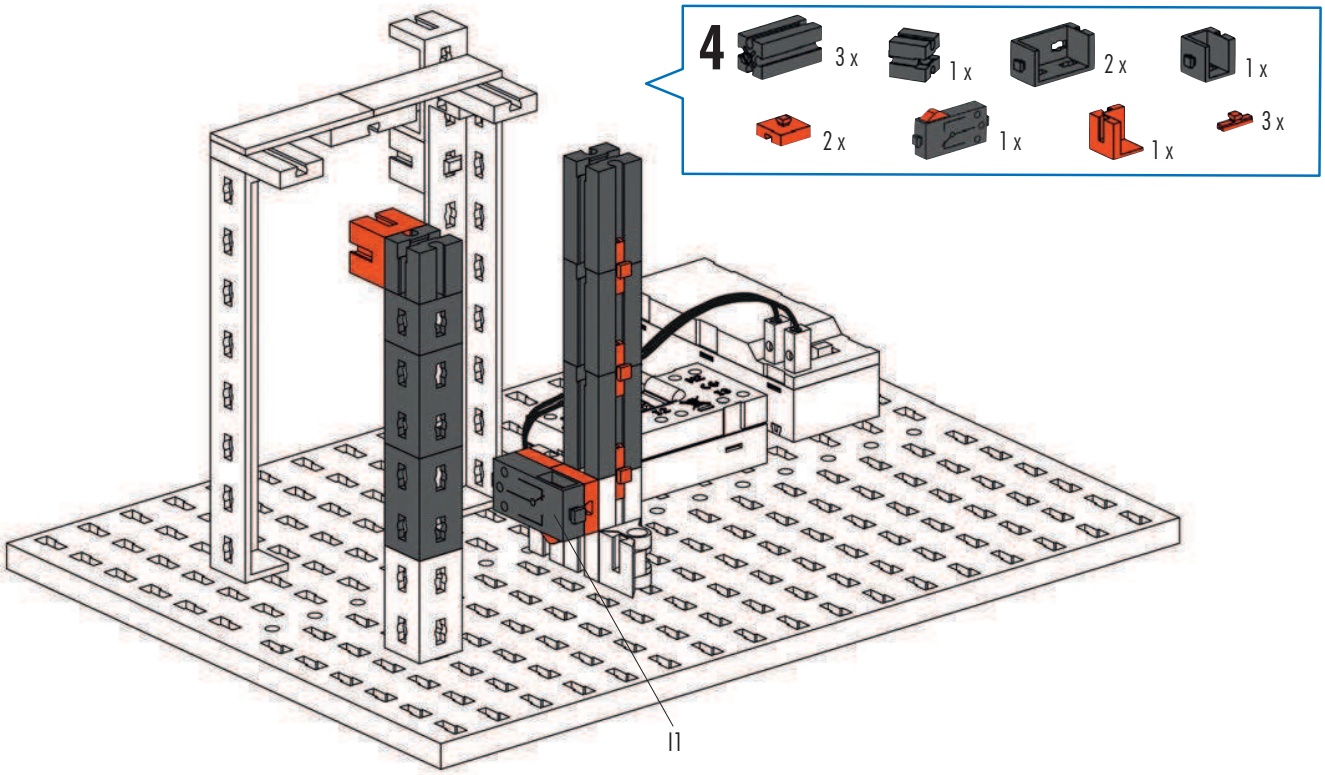
4
3 x
1 x
2 x
1 x
2 x
1 x
1 x
3 x
I1

5
4 x
4 x
4 x

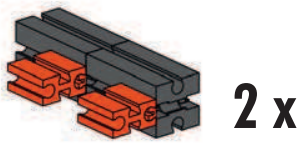
2 x

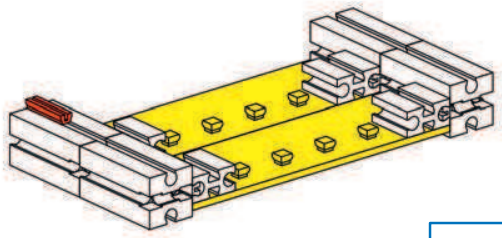

6

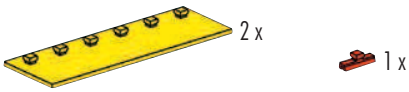

7

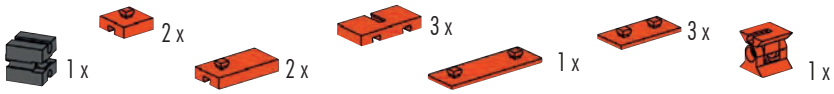

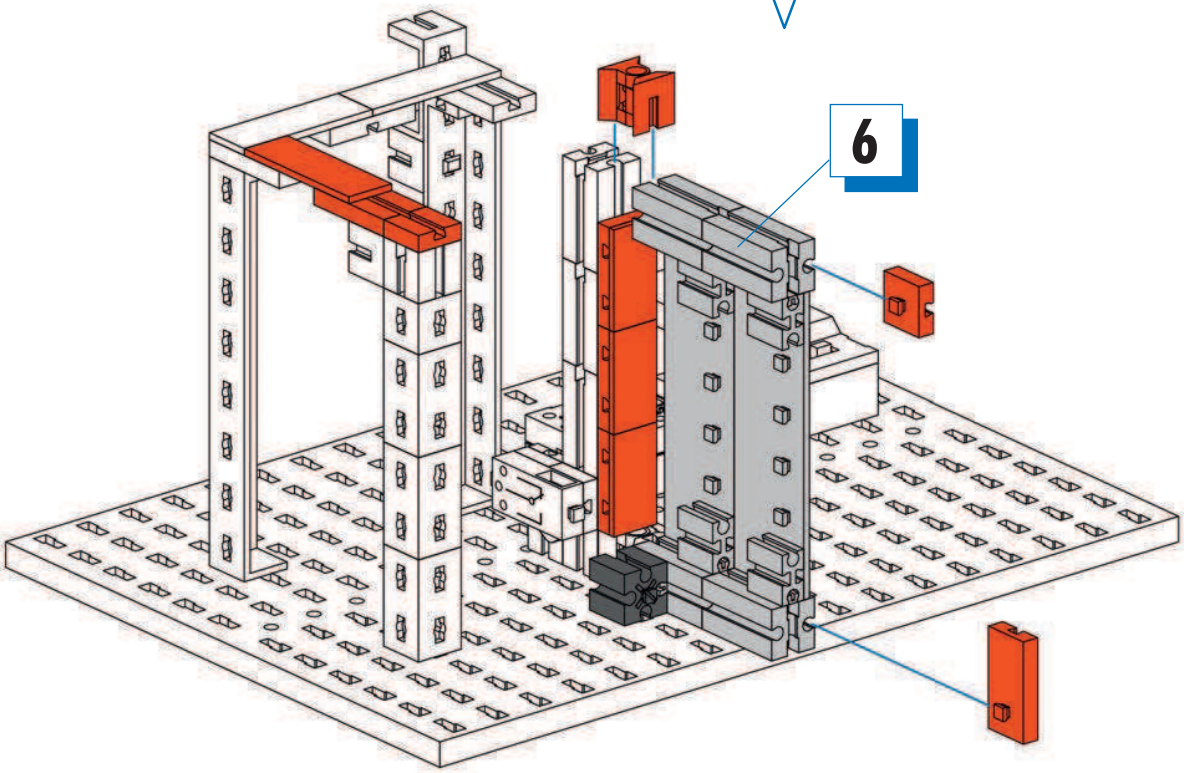

8

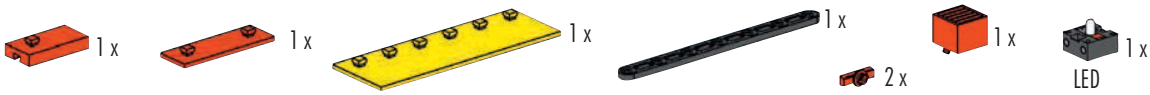

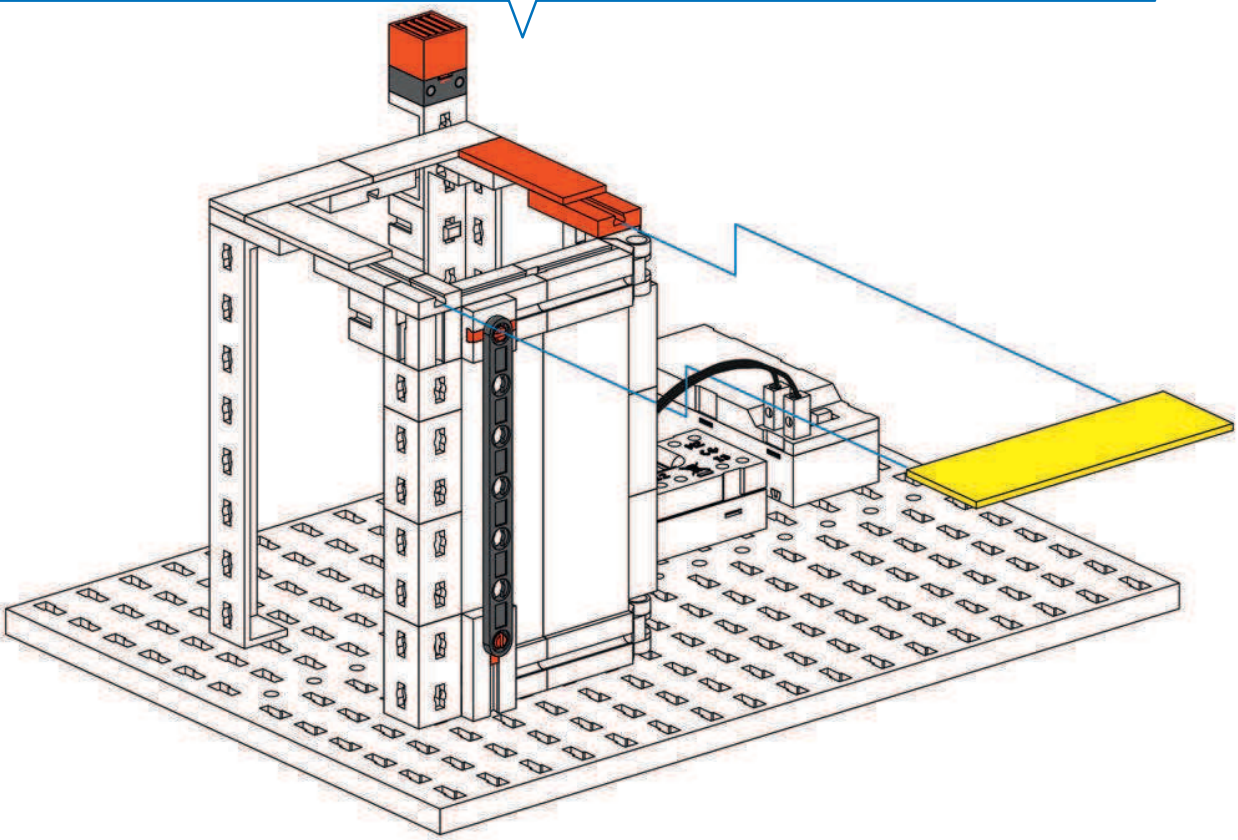

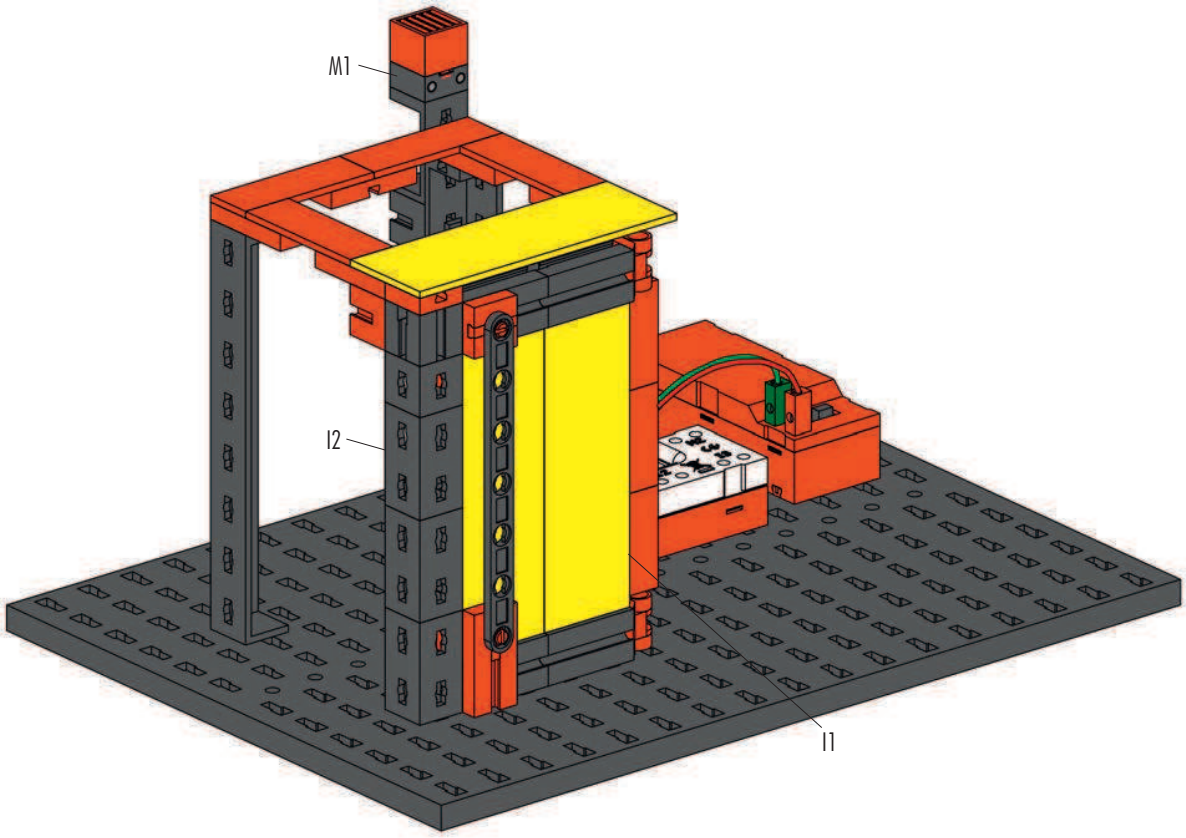

Schaltplan
Circuit diagram
Plan électrique

Schakelschema
Diagrama de circuitos
Plano elétrico de ligação

Schema elettrico
Схема подключения
电路图

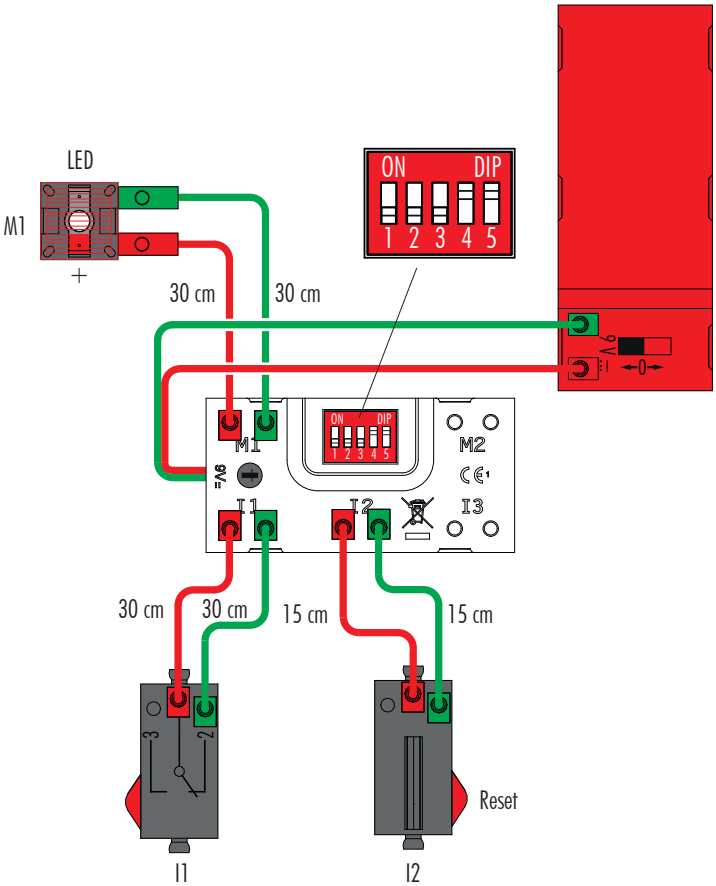

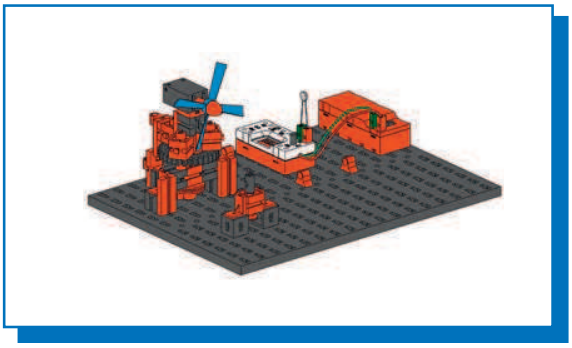

Ventilator
Ventilating fan
Ventilateur

Ventilator
Ventilador
Ventilador

Ventilatore
Вентилятор
风扇

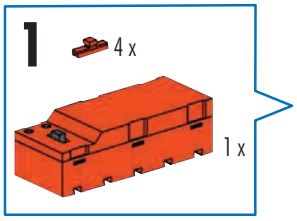

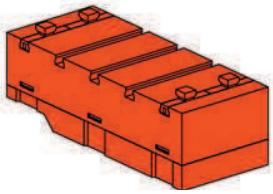

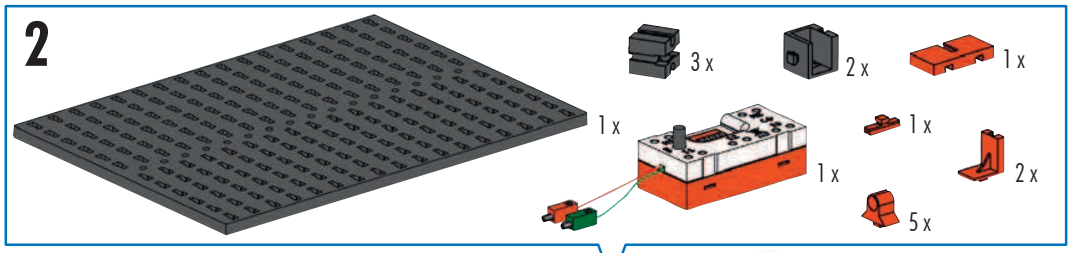

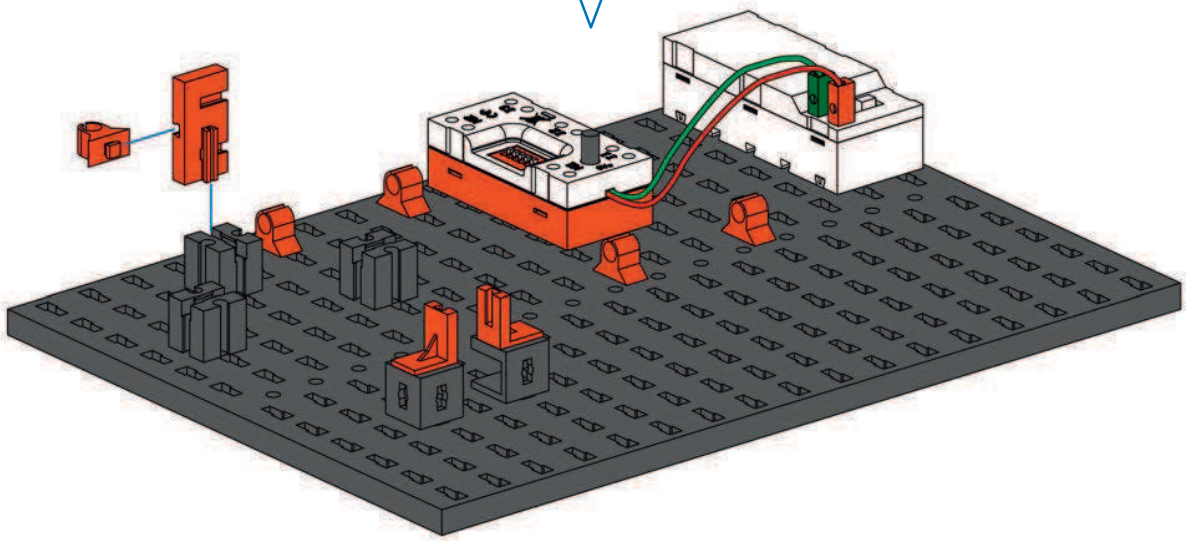

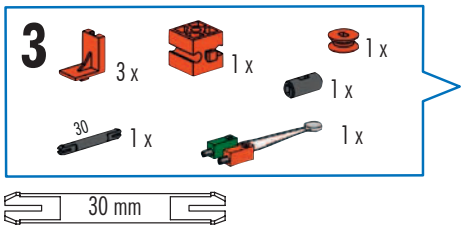

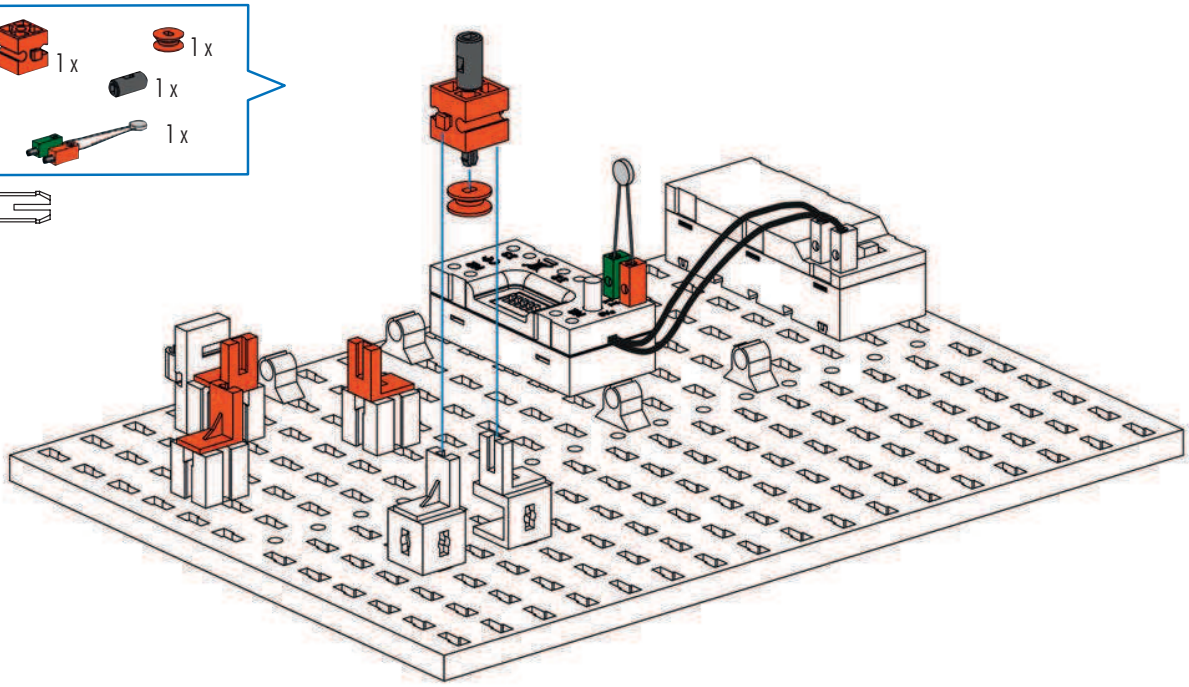

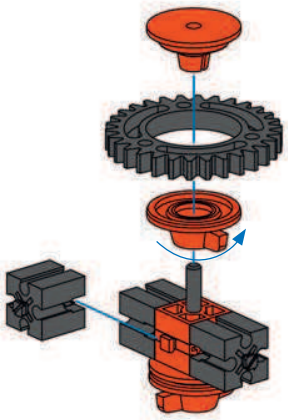

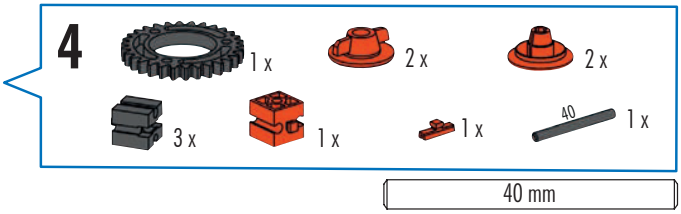
4
1 x
2 x
2 x
3 x
1 x
1 x
40
1 x
40 mm

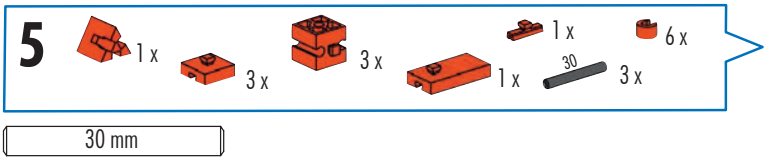
5
1 x
3 x
3 x
1 x
1 x
30
3 x
6 x
30 mm

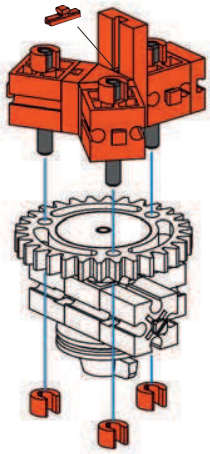

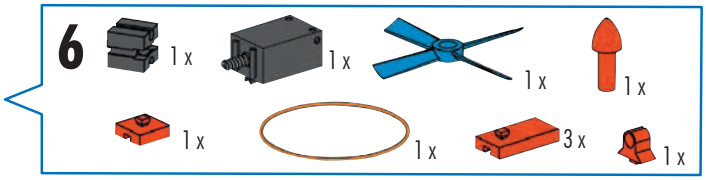
6
1 x
1 x
1 x
1 x
1 x
1 x
3 x
1 x

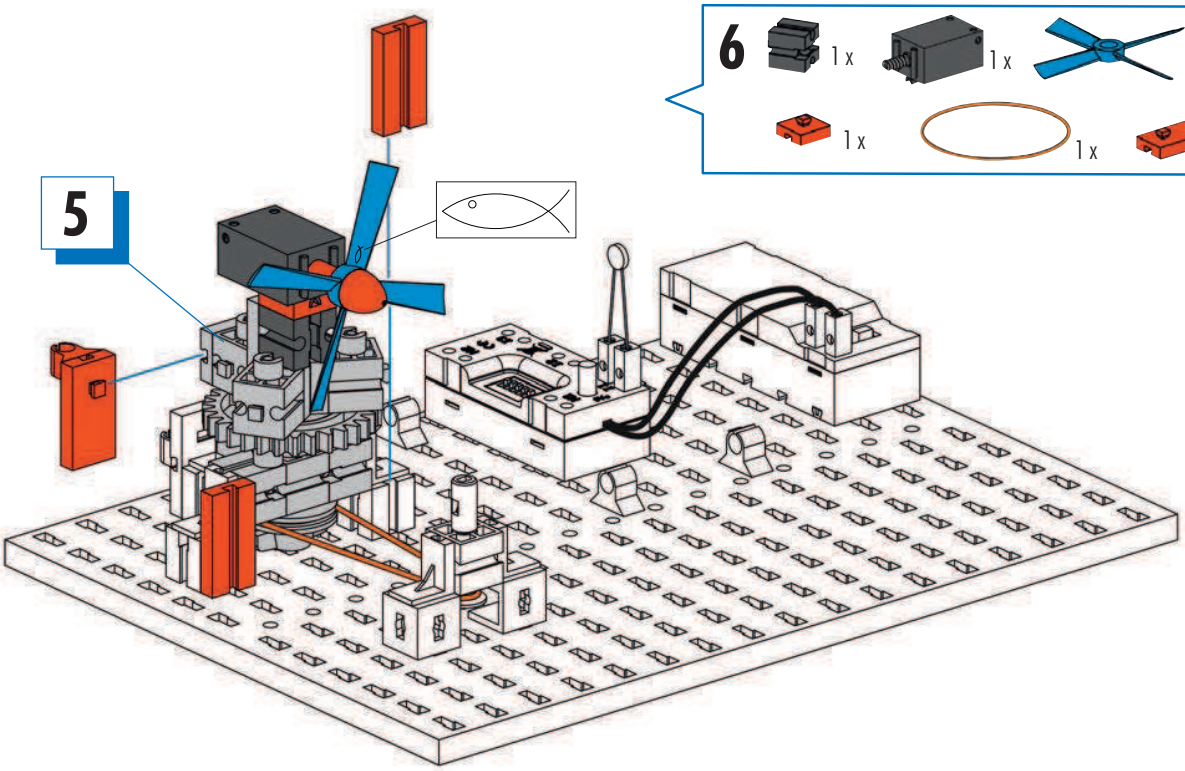
5

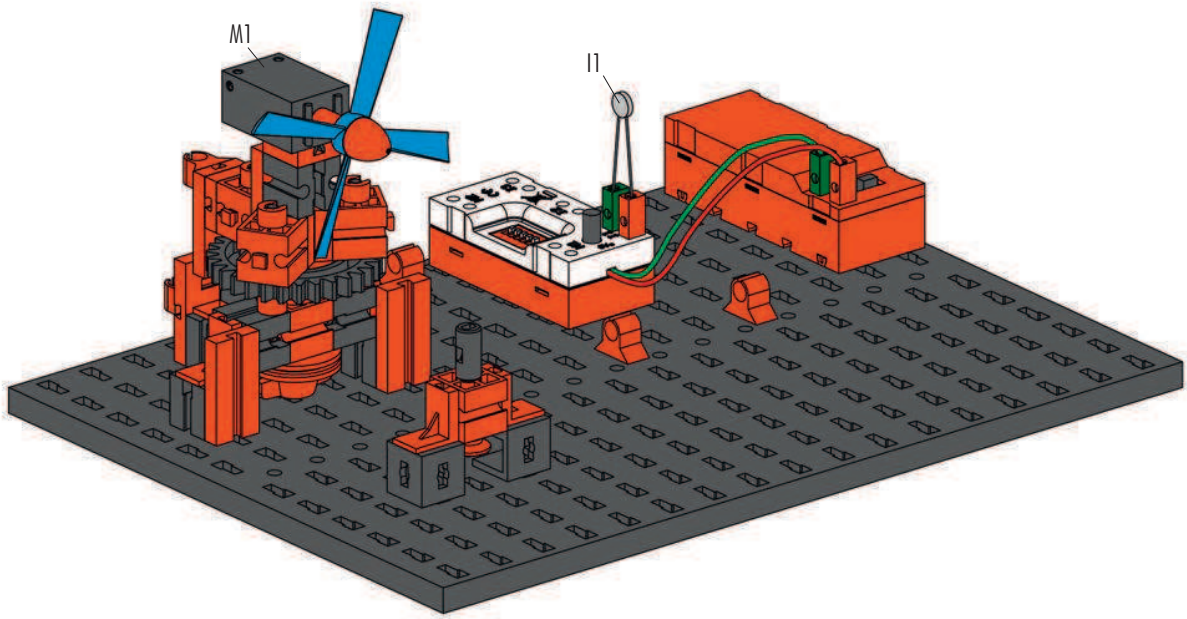

Schaltplan
Circuit diagram
Plan électrique

Schakelschema
Diagrama de circuitos
Plano elétrico de ligação

Schema elettrico
Схема подключения
电路图

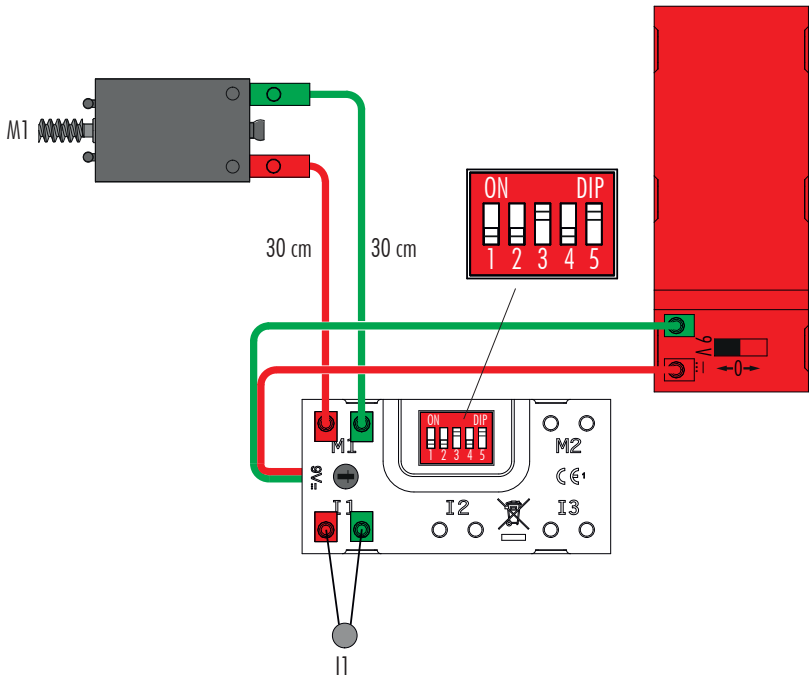

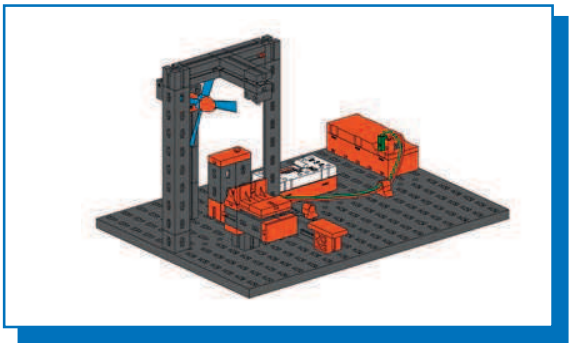

Badezimmerlüftung
Bathroom fan
Ventilation de la salle de bain

Badkamerverlichting
Ventilación de cuarto de baño
Ventilação de banheiro

Aeratore per bagno
Вентиляция ванной комнаты
浴室换气扇

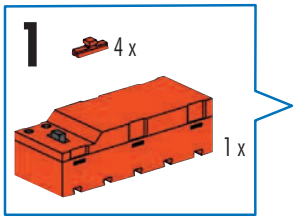

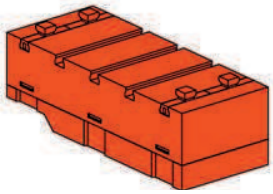

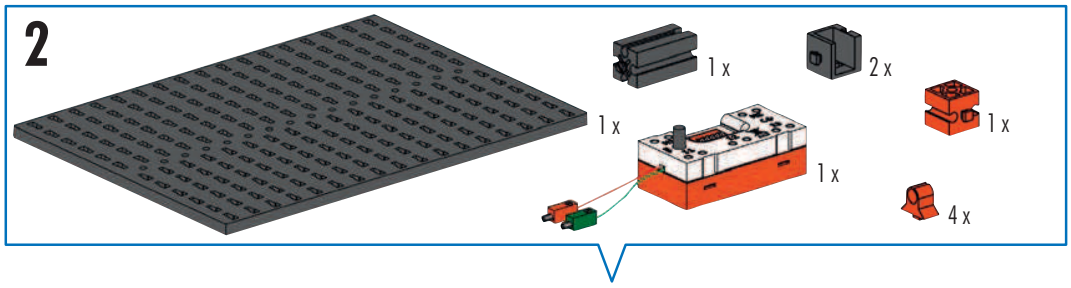

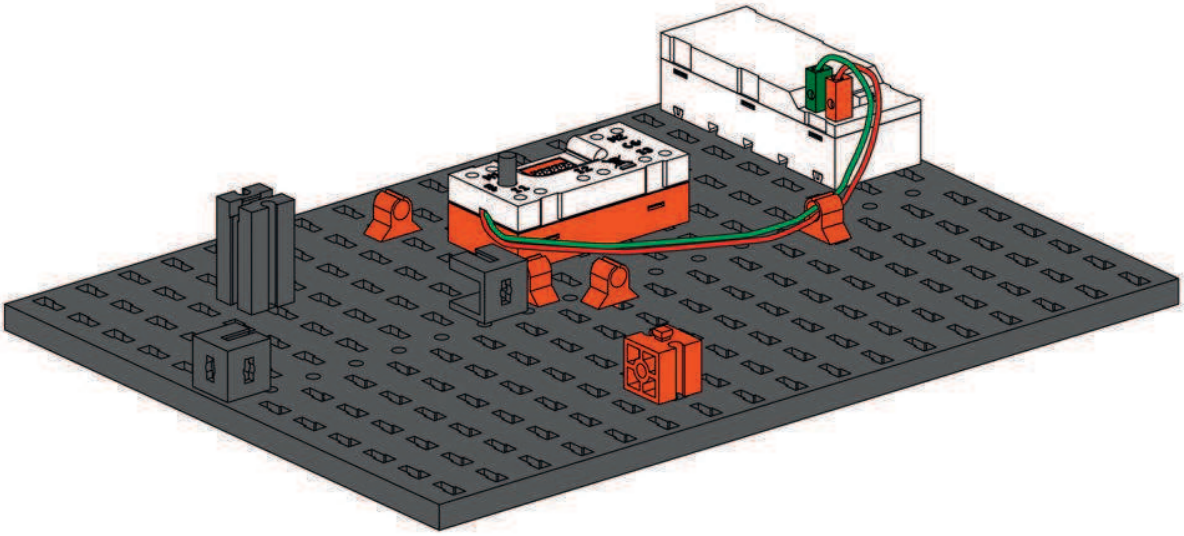

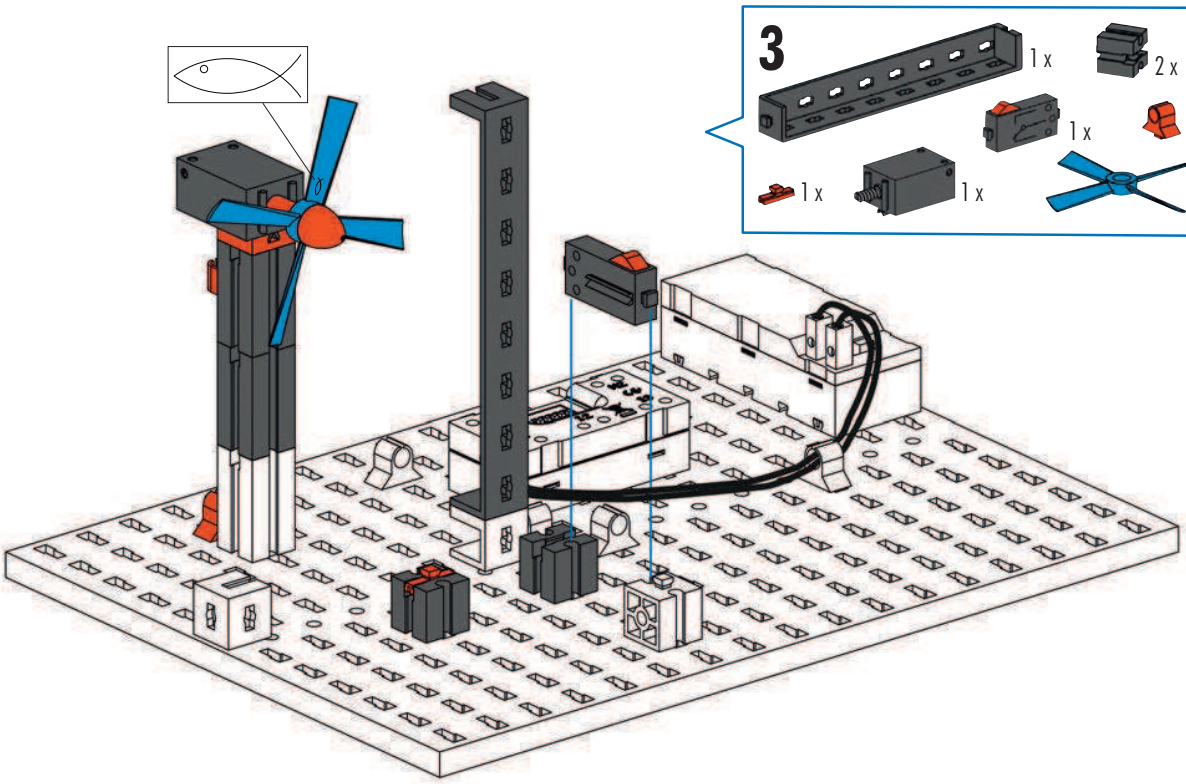

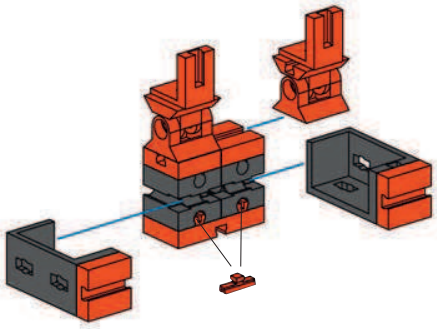

4

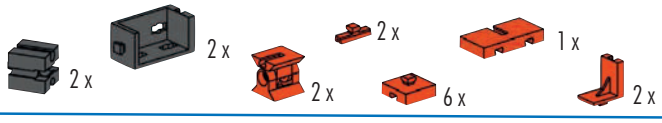

5

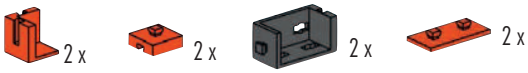

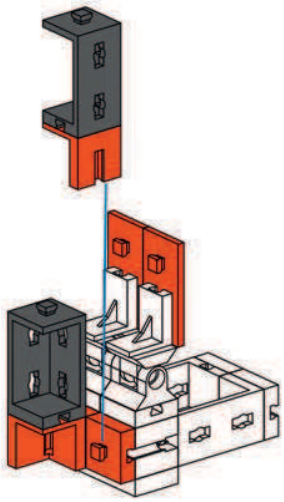

6

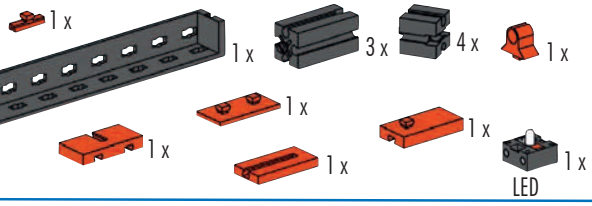

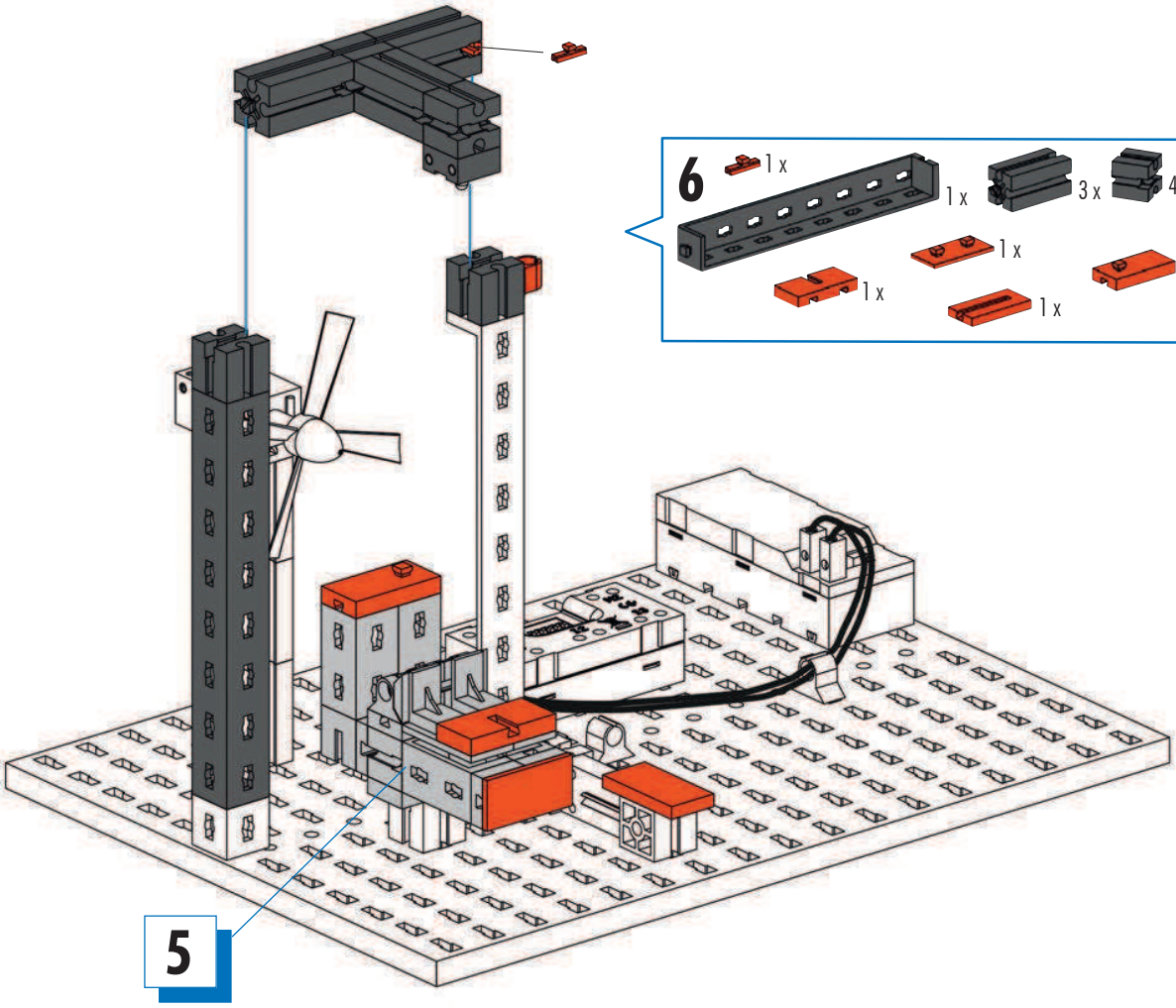

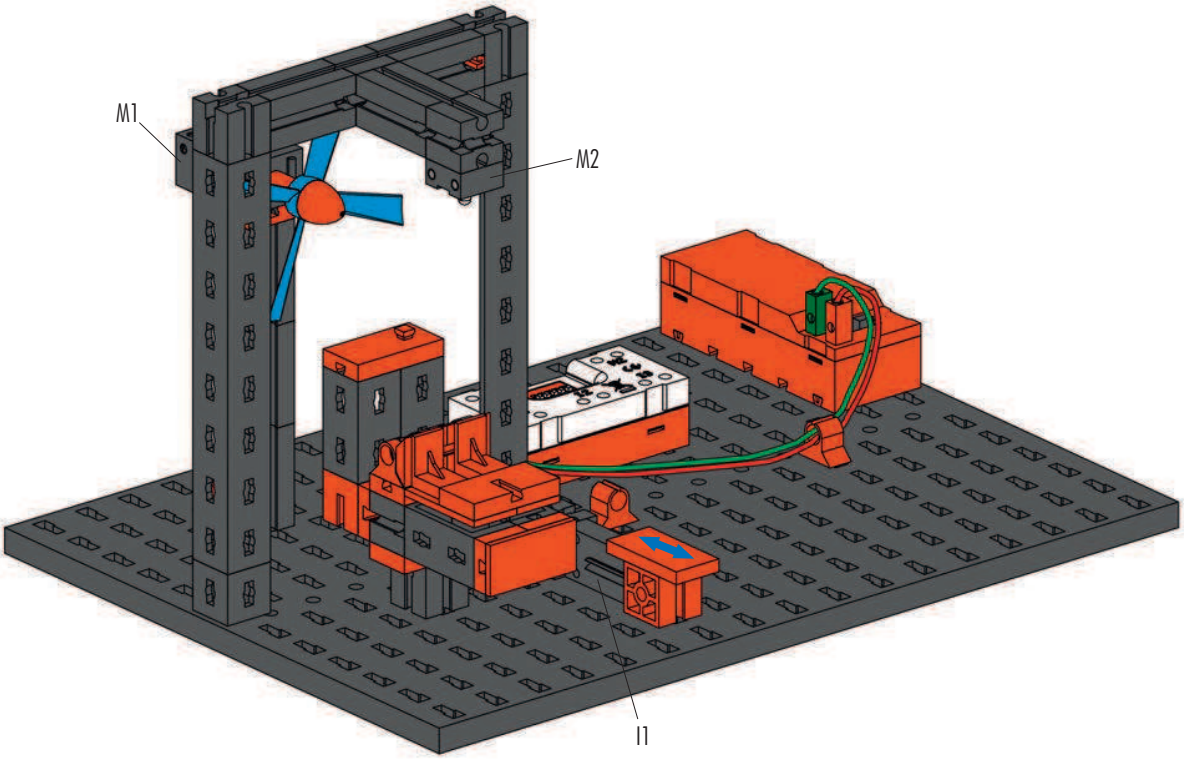

Schaltplan
Circuit diagram
Plan électrique

Schakelschema
Diagrama de circuitos
Plano elétrico de ligação

Schema elettrico
Схема подключения
电路图

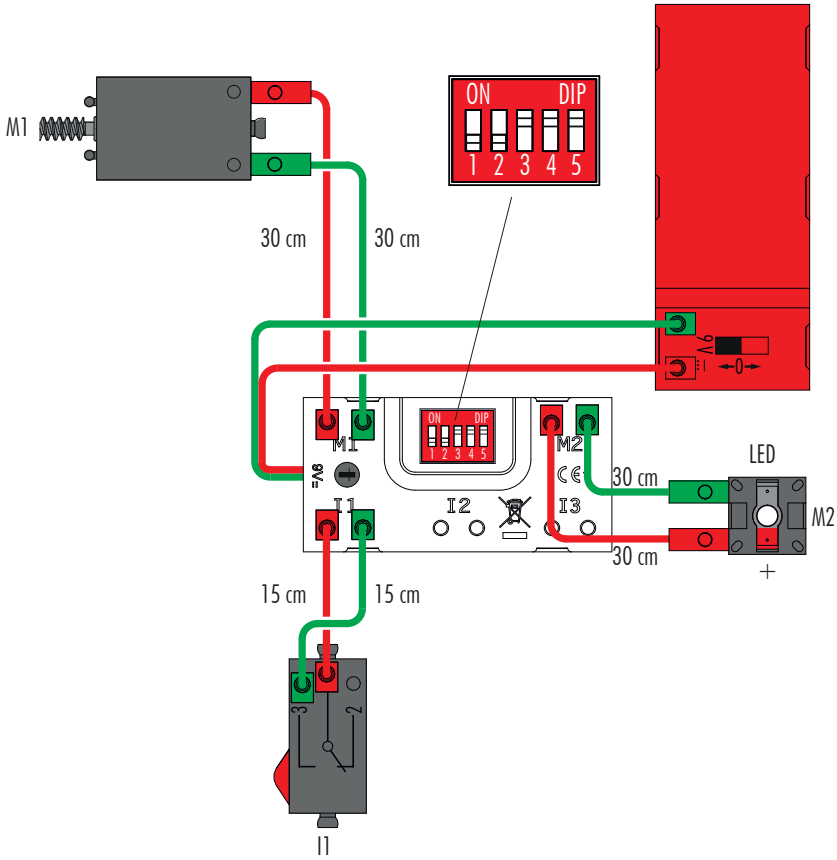

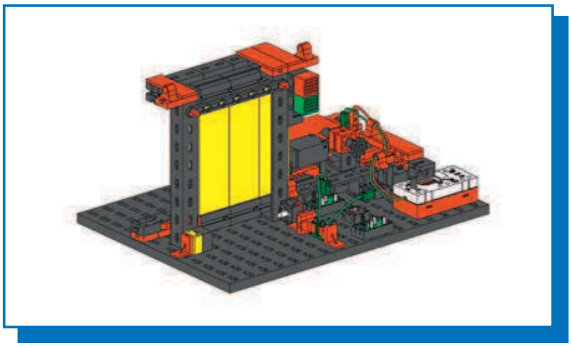

Schiebetür
Sliding door
Porte coulissante

Schuifdeur
Puerta corrediza
Porta corrediça

Porta scorrevole
Сдвижная дверь
滑门

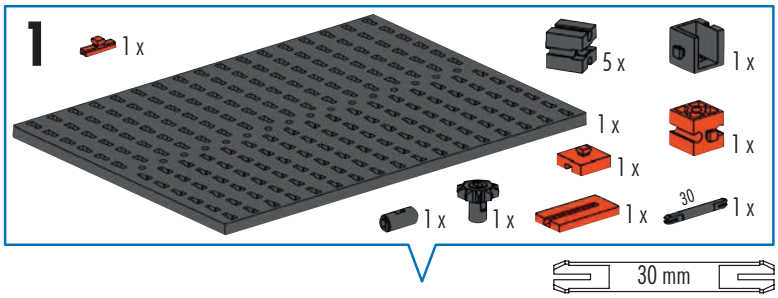

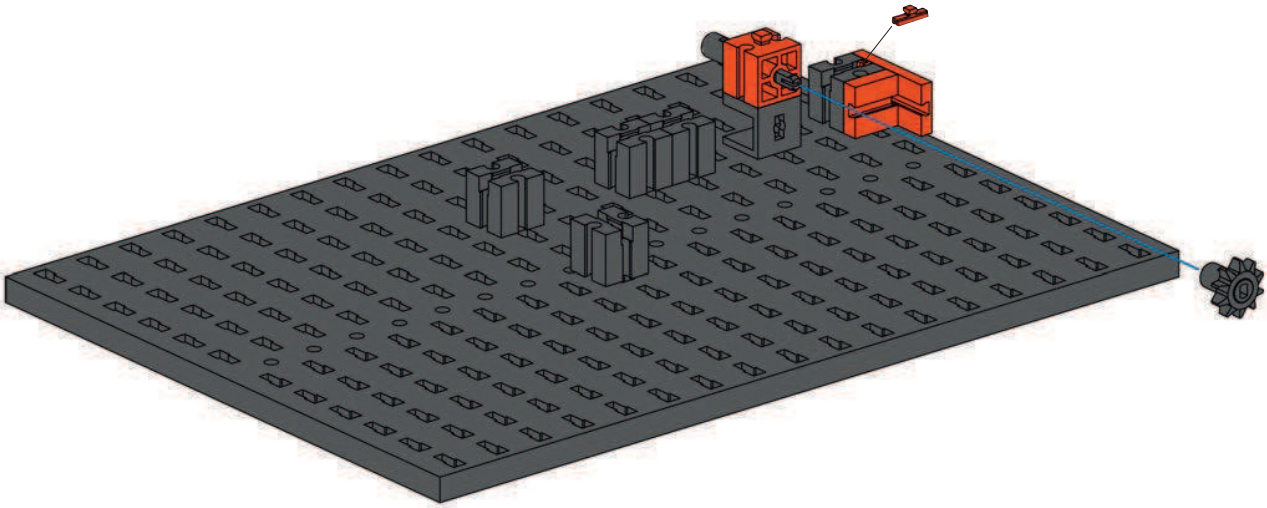

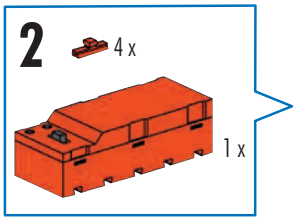

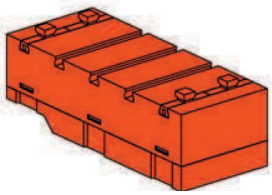

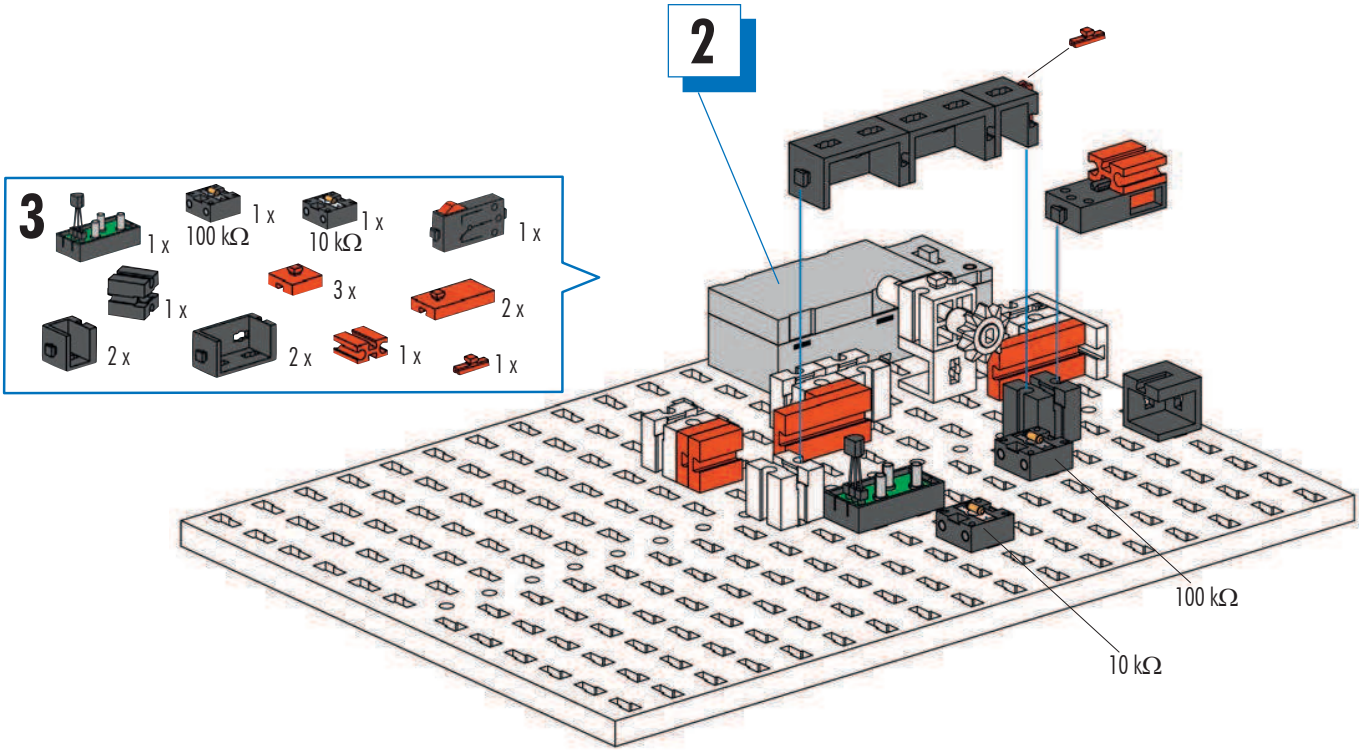

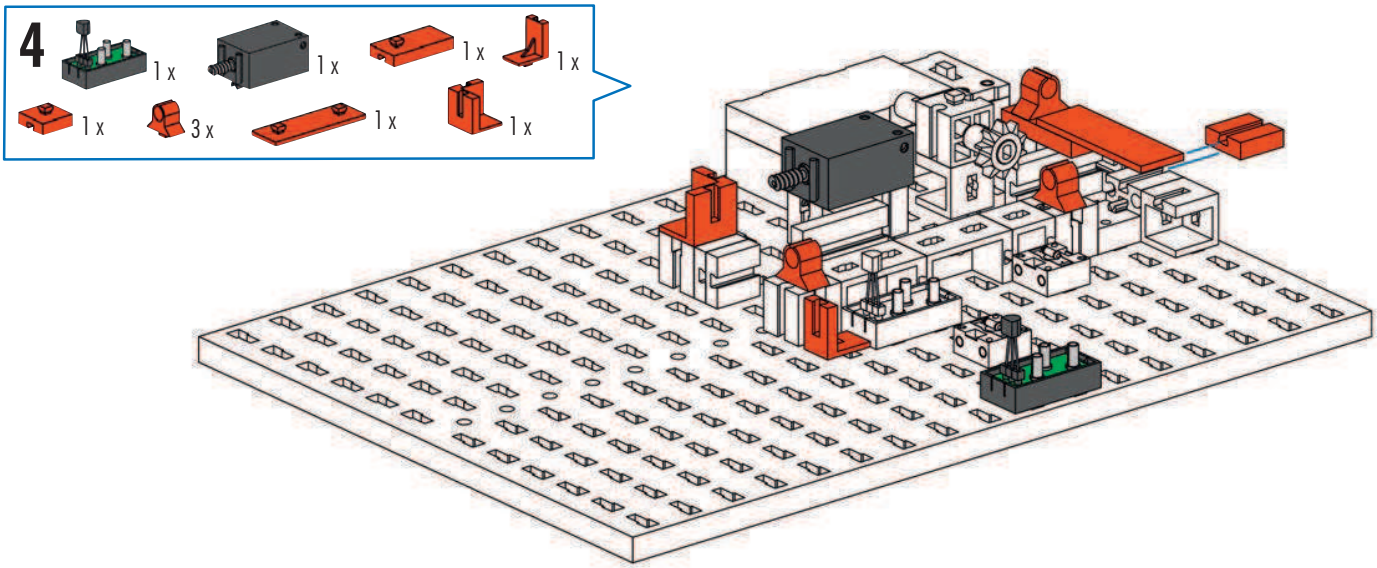
4
1 x
1 x
1 x
1 x
1 x
3 x
1 x
1 x

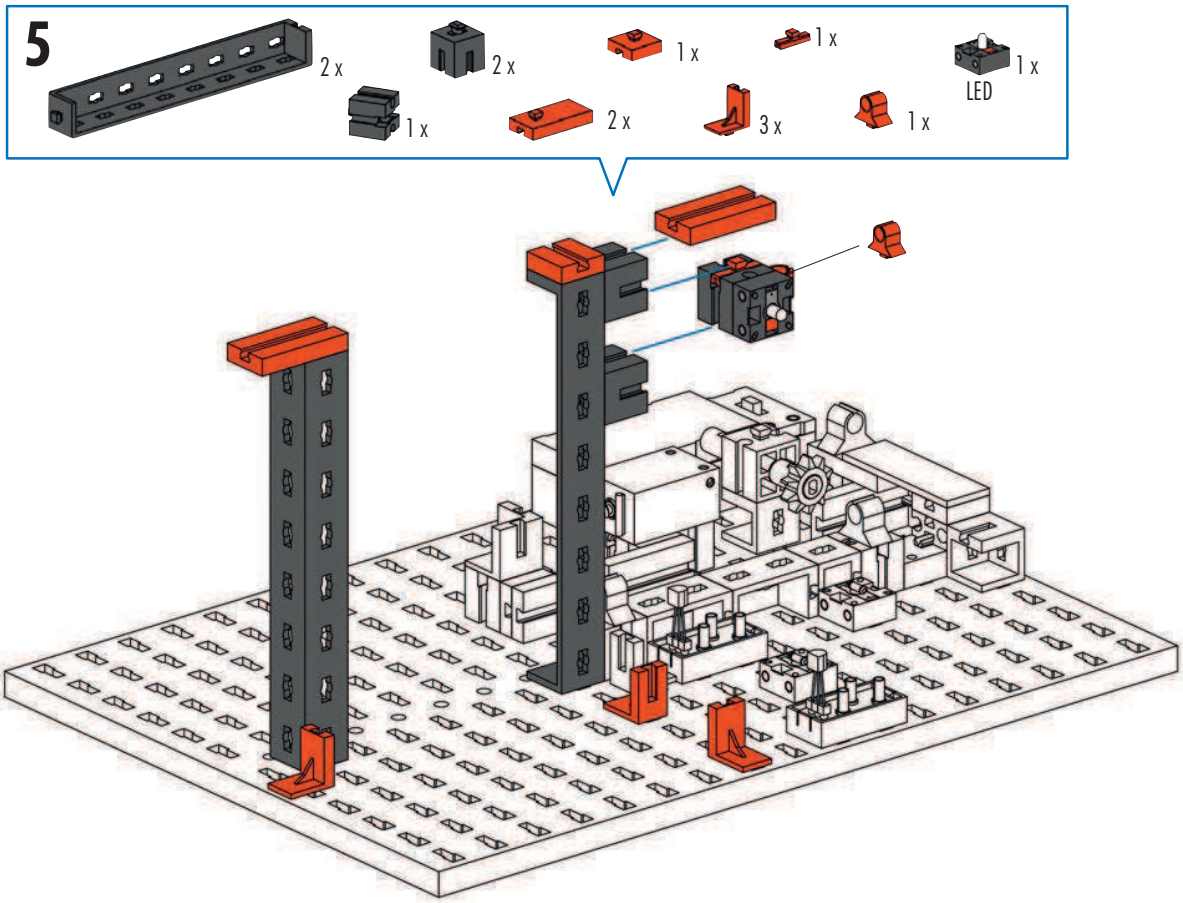
5
2 x
2 x
1 x
1 x
1 x
LED
1 x
2 x
3 x
1 x

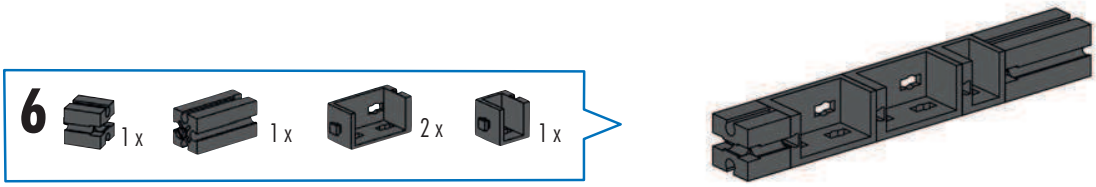
6
1 x
1 x
2 x
1 x

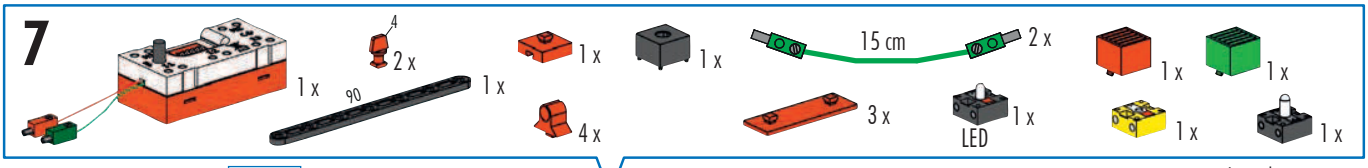

Linsenlampe
Lens tip lamp
Ampoule lentille
Lenslampje
Lampada lenticolare
Lâmpada de formato lenticular
Lampada lenticolare
Лампа с линзой
透镜灯

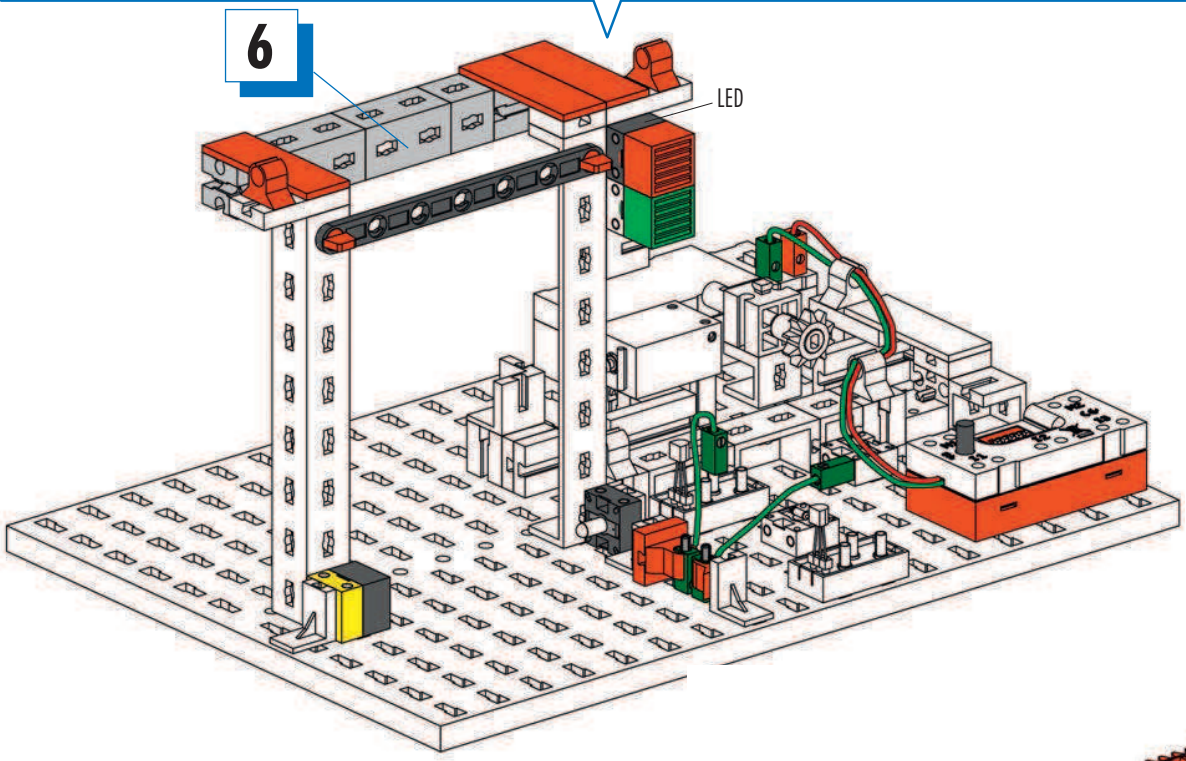

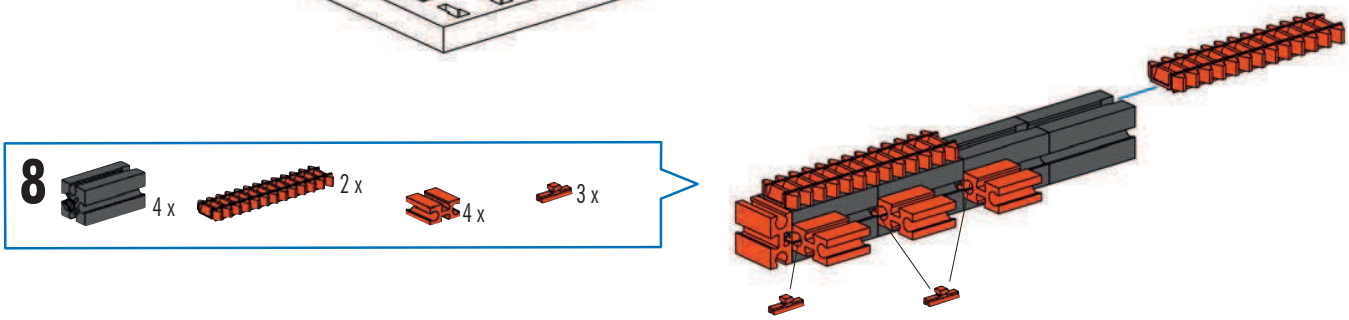

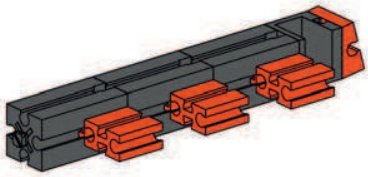

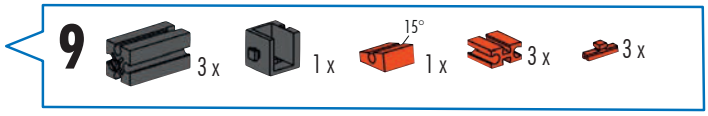

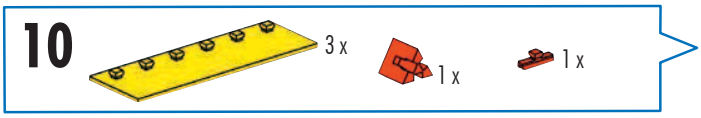

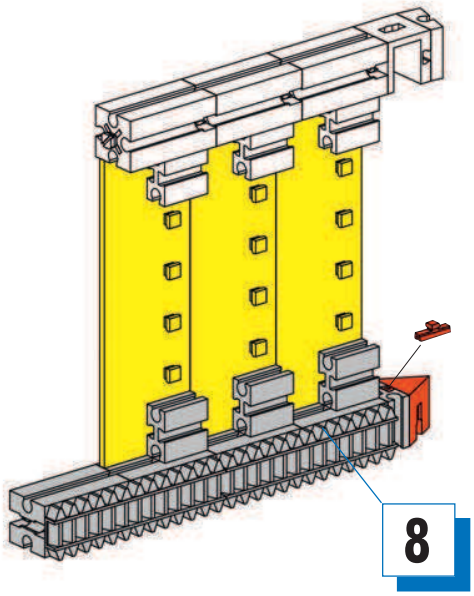

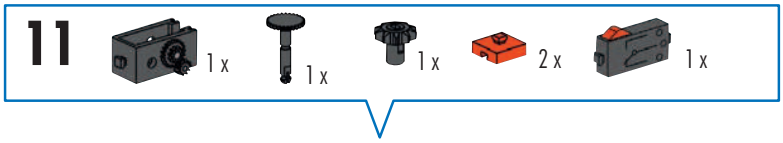
11
1 x
1 x
1 x
2 x
1 x

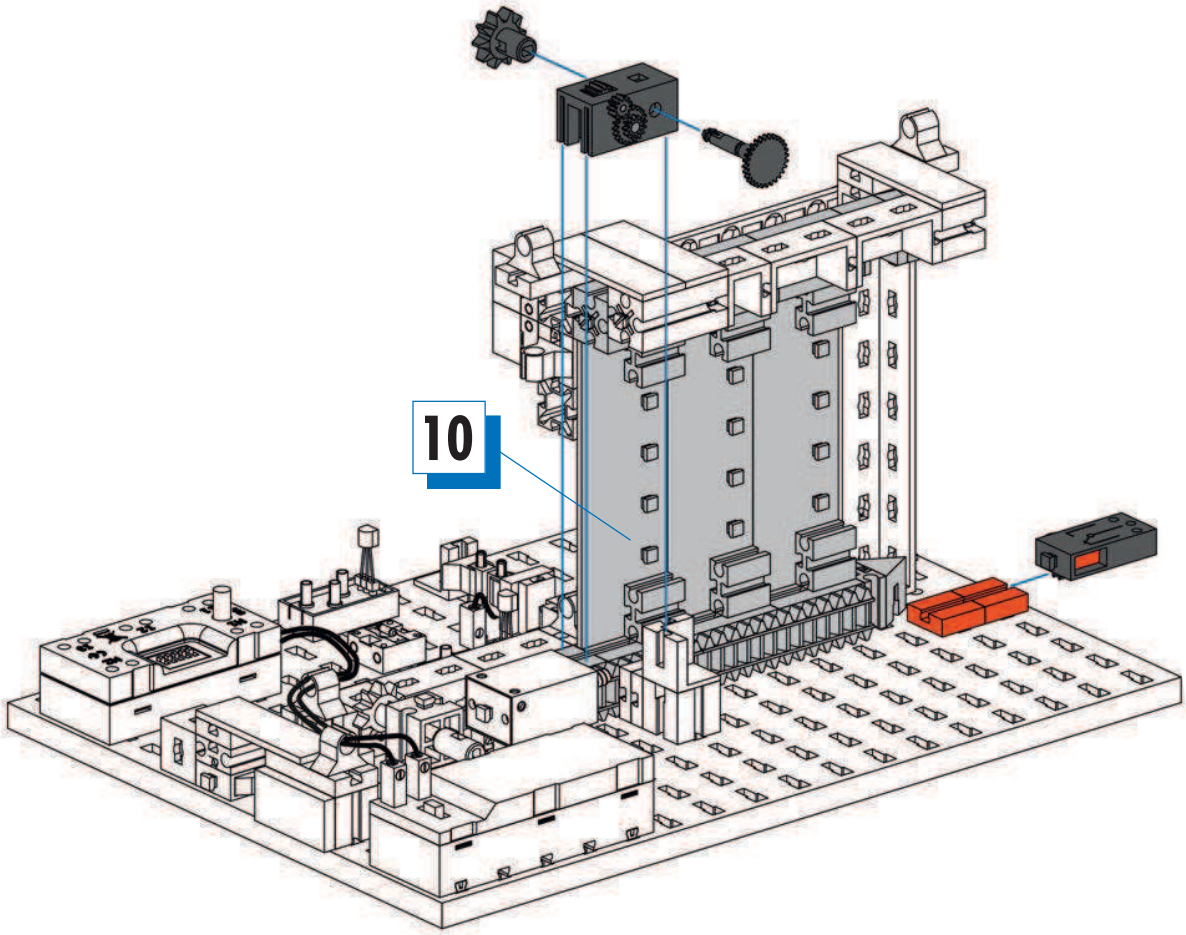
10

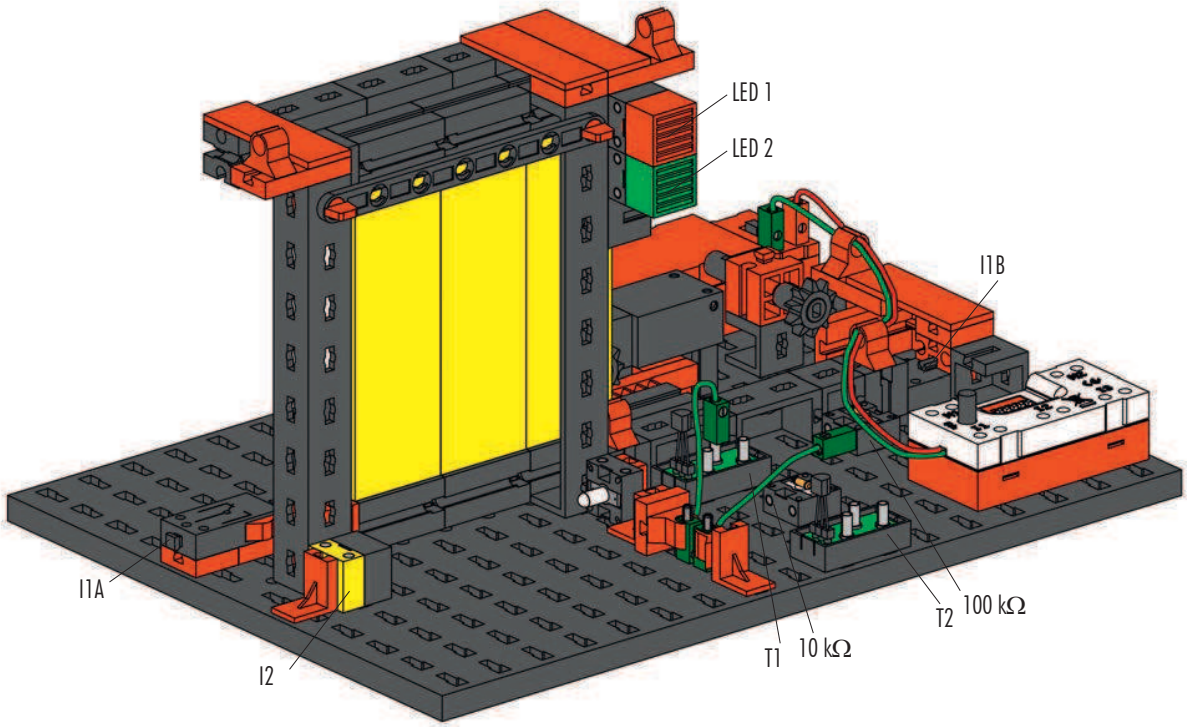
LED 1
LED 2
I1B
I1A
I2
T1
10 kΩ
T2
100 kΩ

Schaltplan
Circuit diagram
Plan électrique

Schakelschema
Diagrama de circuitos
Plano elétrico de ligação

Schema elettrico
Схема подключения
电路图

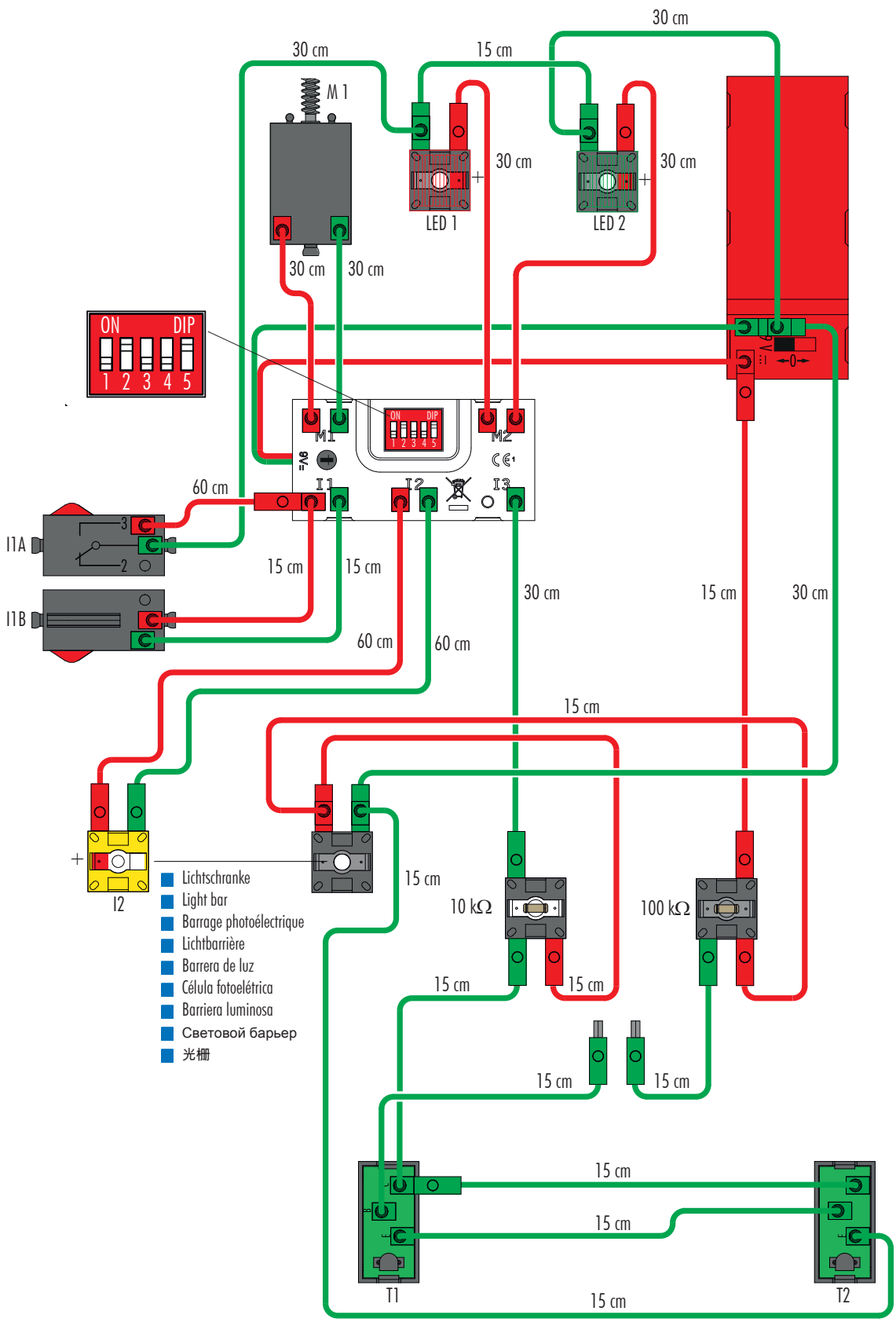

Sortiervorschlag Box 1 für Aufbewahrungssystem Art.-Nr. 94828
Storage suggestion box 1 for storage system Art No. 94828
Suggestion de classement Boîte 1 pour le système de stockage Art n° 94828
Sorteervoorstel box 1 voor bewaarsysteem art.-nr. 94828
Propuesta de clasificación Caja 1 para almacenamiento Art. Nº 94828
Proposta de divisão caixa 1 para sistema de conservação n.º de art. 94828
Proposta di sistemazione Box 1 per il sistema di conservazione, cod. prod. 94828
Рекомендации по сортировке: Бокс 1 для хранения арт. № 94828
用于产品号为94828的保存系统的1号盒分类建议

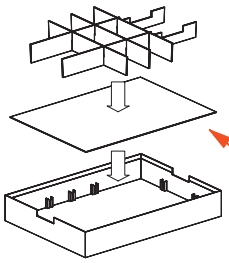

Zum Ausschneiden und Einlegen
For cutting out and inserting
A découper et à poser
Uitknippen en aanbrengen
Para cortar y montar
Para cortar e colocar
Da tagliare e inserire
Вырезать и вложить
用于剪下和放入

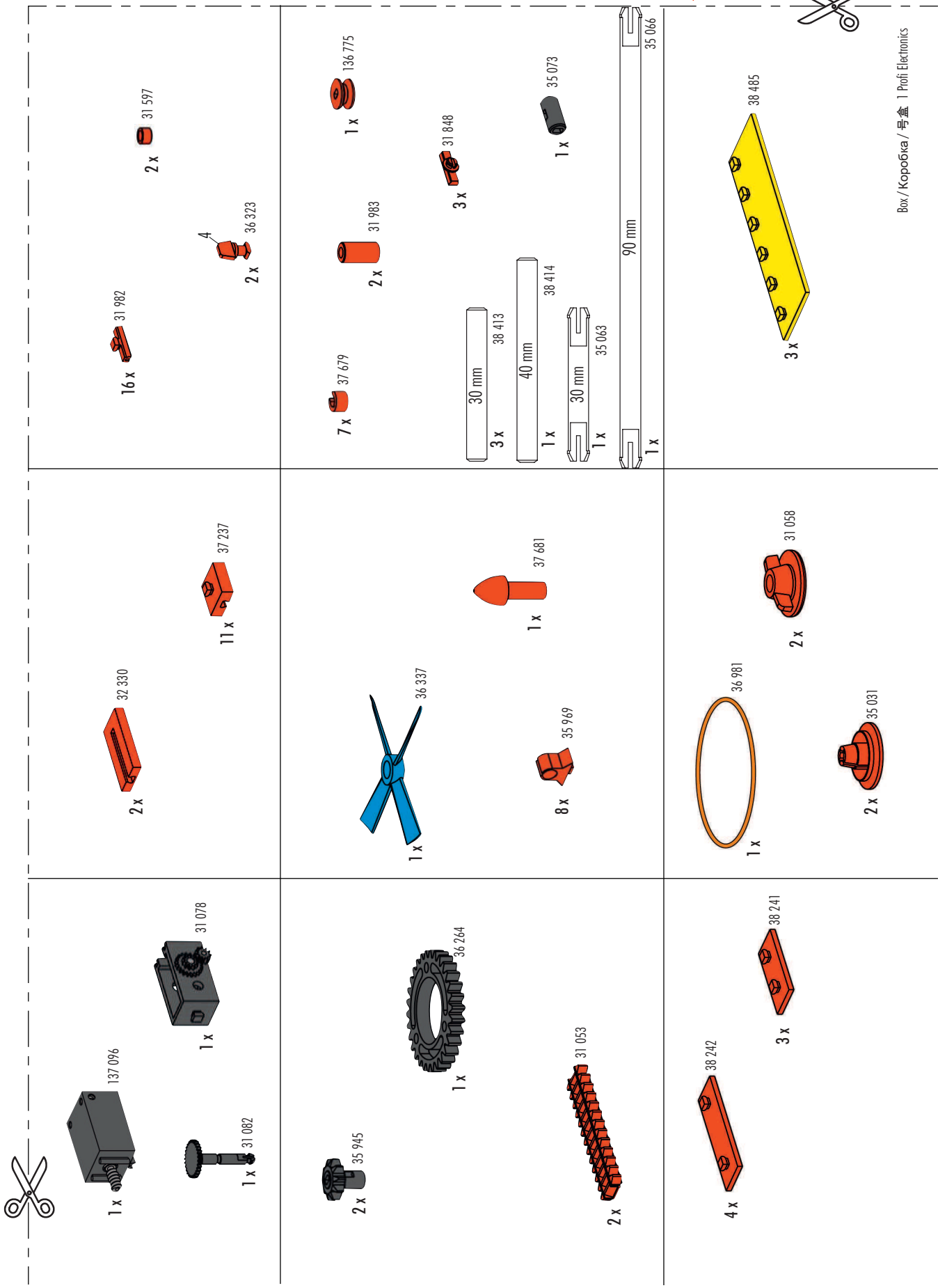

Box / Коробка / 号盒 1 Profi Electronics

Sortiervorschlag Box 2 für Aufbewahrungssystem Art.-Nr. 94828
Storage suggestion box 2 for storage system Art No. 94828
Suggestion de classement Boîte 2 pour le système de stockage Art n° 94828
Sorteervoorstel box 2 voor bewaarsysteem art.-nr. 94828
Propuesta de clasificación Caja 2 para almacenamiento Art. Nº 94828
Proposta de divisão caixa 2 para sistema de conservação n.º de art. 94828
Proposta di sistemazione Box 2 per il sistema di conservazione, cod. prod. 94828
Рекомендации по сортировке: Бокс 2 для хранения арт. № 94828
用于产品号为94828的保存系统的2号盒分类建议

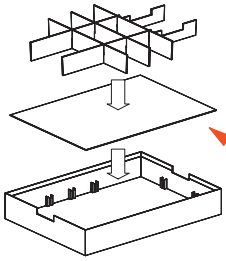

Zum Ausschneiden und Einlegen
For cutting out and inserting
A découper et à poser
Uitknippen en aanbrengen
Para cortar y montar
Para cortar e colocar
Da tagliare e inserire
Вырезать и вложить
用于剪下和放入

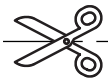

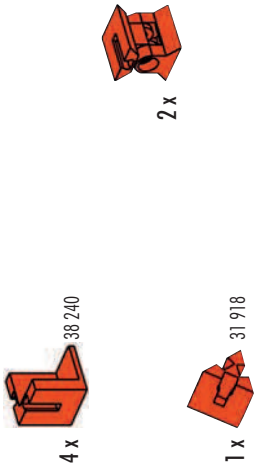

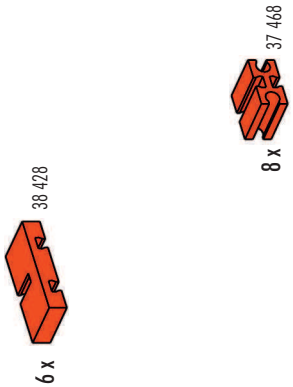

Box / Коробка / 号盒 2 Profi Electronics

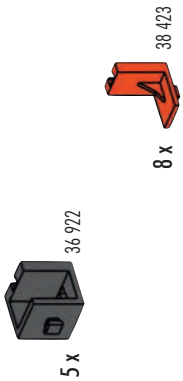

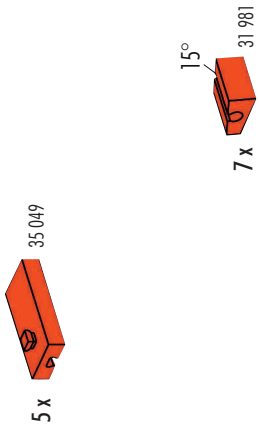

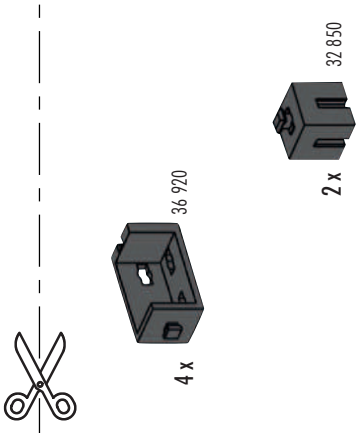

Sortiervorschlag Box 3 für Aufbewahrungssystem Art.-Nr. 94828
Storage suggestion box 3 for storage system Art No. 94828
Suggestion de classement Boîte 3 pour le système de stockage Art n° 94828
Sorteervoorstel box 3 voor bewaarsysteem art.-nr. 94828
Propuesta de clasificación Caja 3 para almacenamiento Art. Nº 94828
Proposta de divisão caixa 3 para sistema de conservação n.º de art. 94828
Proposta di sistemazione Box 3 per il sistema di conservazione, cod. prod. 94828
Рекомендации по сортировке: Бокс 3 для хранения арт. № 94828
用于产品号为94828的保存系统的3号盒分类建议

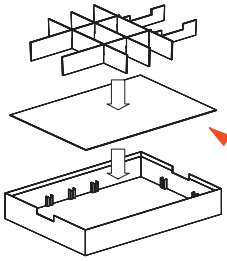

Zum Ausschneiden und Einlegen
For cutting out and inserting
A découper et à poser
Uitknippen en aanbrengen
Para cortar y montar
Para cortar e colocar
Da tagliare e inserire
Вырезать и вложить
用于剪下和放入

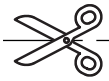

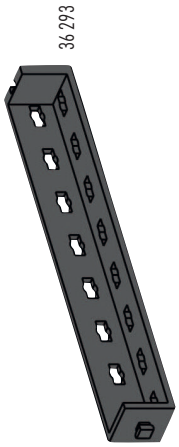

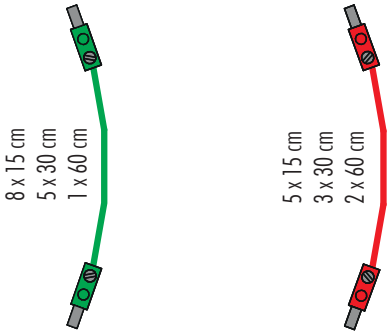

Box / Коробка / 号盒 3 Profi Electronics

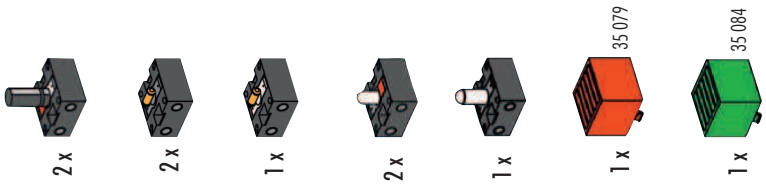

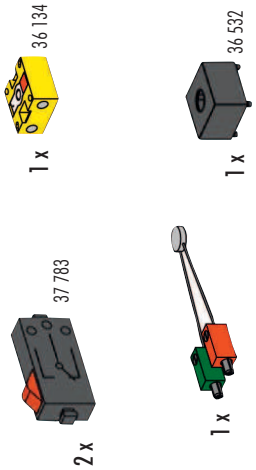

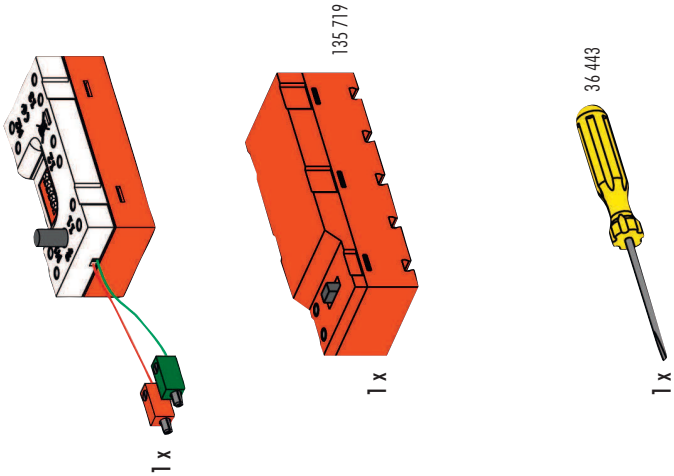

Empfohlene Aufbewahrung:	3 x Aufbewahrungssystem Art.-Nr. 94828
Recommended storage:	3 x storage system Art No. 94828
Stockage conseillé :	3 x système de stockage Art n° 94828
Bewaaradvies:	3 x bewaarsysteem art.-nr. 94828
Consejos para guardar el producto:	3 x almacenamiento Art. Nº 94828
Conservação recomendada:	3 x sistema de conservação n.º de art. 94828
Conservazione consigliata:	3 sistemi di conservazione, cod. prod. 94828
Рекомендуемое хранение:	3 x бокса для хранения. Арт.№ 94 828
推荐的保存方式：	3 个产品号为 94 828 的保存系统

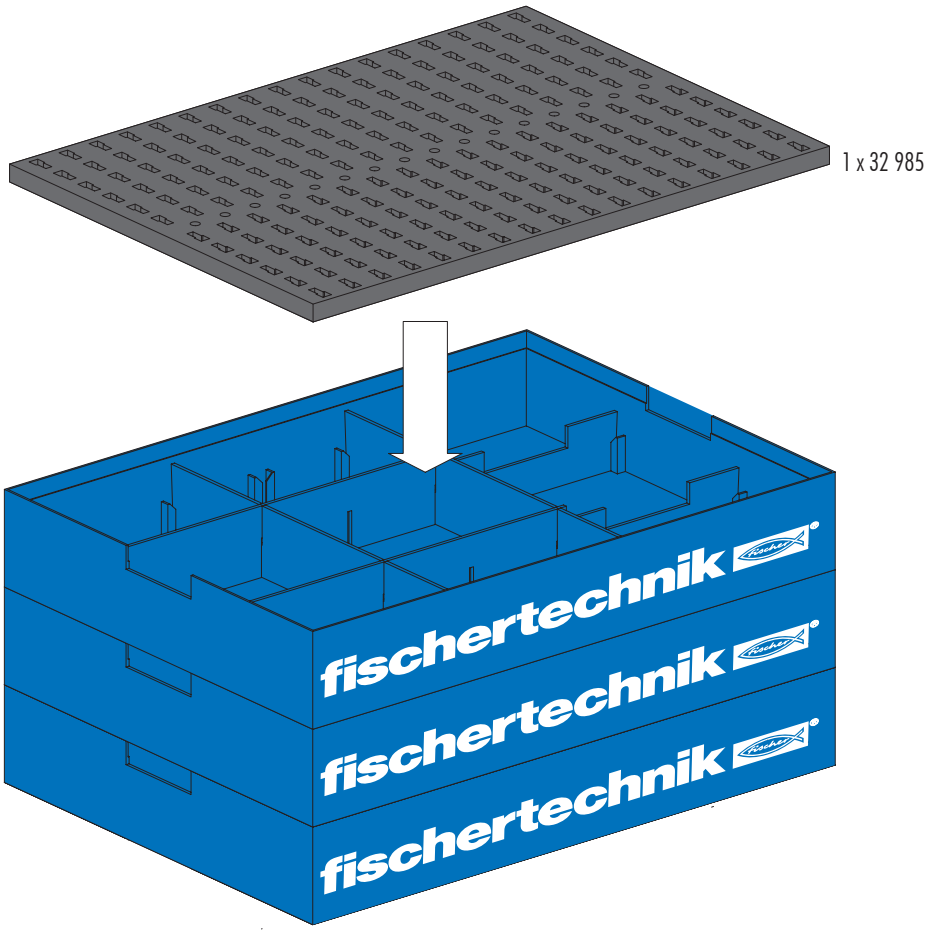

Hinweise zum Umweltschutz
Die elektrischen und elektronischen Bauteile dieses Baukastens (z. B. Motoren, Lampen, Sensoren) gehören nicht in den Hausmüll. Sie müssen am Ende ihrer Lebensdauer an einem Sammelpunkt für das Recycling von elektrischen und elektronischen Geräten abgegeben werden.
Das Symbol auf dem Produkt, der Verpackung oder der Anleitung weist darauf hin.

Instructions for Environmental Protection
Do not put the electrical and electronic components of this construction kit such as motors, lights and sensors in the household waste. At the end of their service life, take them to a collection point for the recycling of electrical and electronic devices. The symbol on the product, packaging or the instructions shows this.

Remarques de protection de l'environnement
Les composantes électriques et électroniques de ce coffret (par ex. moteurs, lampes, capteurs) ne doivent pas être jetées avec les ordures ménagères. Lorsqu'elles ne sont plus utilisables, il faut les remettre auprès d'un centre de collecte spécialisé dans le recyclage des appareils électriques et électroniques. Le symbole sur le produit, l'emballage ou la notice d'instructions le signale.

Bescherming van het milieu
De elektrische en elektronische onderdelen van deze module (bijv. motoren, lampen, sensoren) behoren niet bij het huisvuil.Aan het einde van hun levensduur moeten ze worden ingeleverd bij een verzamelplaats voor de recycling van elektrische en elektronische apparaten.Het symbool op het product, de verpakking of de gebruiksaanwijzing wijst je daar ook op.

Notas con respecto a la protección del medio ambiente
Los componentes eléctricos y electrónicos de esta unidad modular (p. ej. motores, lámparas, sensores) no han de tirarse a la basura casera. Al final de su vida útil tienen que ser entregados en un puesto colector para el reciclaje de aparatos eléctricos y electrónicos. El símbolo sobre el producto, el embalaje o las instrucciones lo señala.

Instruções para a proteção do meio ambiente
Os componentes elétricos e eletrônicos deste módulo (p.ex. motores, lâmpadas, sensores) não pertencem ao lixo doméstico. Eles devem ser entregues, no final da sua vida útil, num posto de coleta para a reciclagem de aparelhos elétricos e eletrônicos. O símbolo no produto, na embalagem ou no manual indica isto.

Indicazioni sulla tutela ambientale
I componenti elettrici ed elettronici di questa scatola di montaggio (ad es. motori, lampadine, sensori) non vanno smaltiti tra i rifiuti domestici. Alla fine della loro durata di utilizzo devono essere consegnati a un centro di raccolta adibito al riciclaggio di apparecchi elettrici ed elettronici.
Ciò viene indicato dal simbolo che si trova sul prodotto, sull'imballo o sul manuale d'istruzioni.

Указания по охране окружающей среды
Электрические и электронные детали этого комплекта (датчики, электромоторы, лампочки и др.) нельзя выбрасывать с бытовым мусором. После того как они
отслужат свой срок, их нужно сдать для переработки на сборный пункт электрических и электронных приборов.
На это указывает знак на изделии, на упаковке или на инструкции.

有关环保的提示
不得将本组件中的电气和电子部件 (如电机，灯炮，
传感器) 当作家庭垃圾扔掉。
等它们的使用寿命结束后，应将它们送抵电气和电子器材回收站。
产品、包装或说明书上的标记也说明这一规定。